天地人和 品质一流

网址：www.wodtop.com
邮箱：sales@wodtop.com
电话：0755-23732760
规格如有更改，恕不另行通知
著作权所有，非经本公司同意，
不得转载任何图文或仿冒商品

经销商：

WODTOP 天一

模组产品目录

公司简介

深圳市天一智能科技有限公司成立于2013年12月，主要从事FA(Factory Automation)工厂自动化精密零件(如气动元件、滚动功能部件、高精度调整平台、四轴机器人、铝型材、工业机器人、工控模块、变送器及传感器)，工装和检测用治具及自动化设备(线)的研发、生产、销售和服务。结合技术创新，公司FA(Factory Automation)工厂自动化精密标准件业务通过产品助力客户价值实现，使工业更加自动化，生产场所更加美好。基于应用场景，公司工装和检测用治具及自动化设备业务当前聚焦于智能手机、智能穿戴设备等消费电子以及汽车电子两大应用领域。公司计划逐步拓宽能力输出，服务FA工厂自动化更多应用领域。战略聚焦FA精密标准件和智能装备，以速度冲击规模，成为行业领军品牌，助力中国工业升级，中国制造2025和工业4.0蓝图实现。

发展历程

初创期

2013-2018

立足深圳龙华、光明两大园区，利用非标设备业务，快速成长！

爬坡期

2018-2020

分批投建苏州、郑州、随州园区，初步形成辐射全国的服务网络布局，持续提高核心优势和客户服务能力。

成长期

2020-2021

筹建惠州园区，完善华南业务能力布局，积极寻求资本市场赋能，强化公司FA精密标准件&智能设备双发优势。

高速发展期

2021-…

战略聚焦FA精密标准件&智能设备，以速度冲击规模，成为行业领军品牌，助力中国制造2025和工业4.0蓝图实现。

產品介紹–軌道內嵌式

Products Lntroduce-Built-in Guide Electric Actuator

軌道內嵌式螺桿滑台

軌道內嵌式，等高度直線度大幅提升

Built-in Linear Guide, Flatness and Straightness are Highly Improved



等高直線度
Flat straightness

軌道嵌入於本體後研磨，行走等高直線度可達±0.02mm。
Built in linear rail design, Straightness and Flatness are highly improved to ±0.02mm.

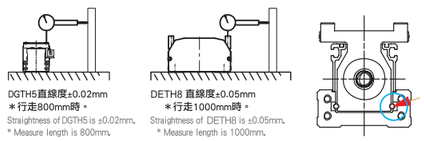

體積更小
Smaller size

寬度縮小，讓設備安裝所需空間更小。
Reduced width that can be fited in the compact environments.

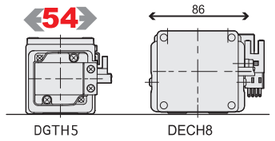

＊相同條件荷重30kg與DECH8系列比較。
Compare with DECH8 series at same condition(30kg payload.)

行程最長到 1050mm
Maximum stroke: 1050mm

重複精度 ±0.01mm
Repeatability: ±0.01mm

免拆上蓋，組裝方便
Easy assembly

更強剛性
High rigidness

NEW PRODUCT

剛性強化
Rigidness improved

本體與滑座一體成型鋼材，
改善原始鋁滑座剛性較差問題。
Actuator body and carriage are made from steel that can improve the rigidness of body and carriage.

特殊鋼帶設計，不易發塵
Roller support can reduce the particle from steel st

特殊鋼帶結構設計，可減少發塵。
可用於潔淨室環境。
Special steel strip cover sealing design can prevent dirt and foreign objects from penetrating inside.

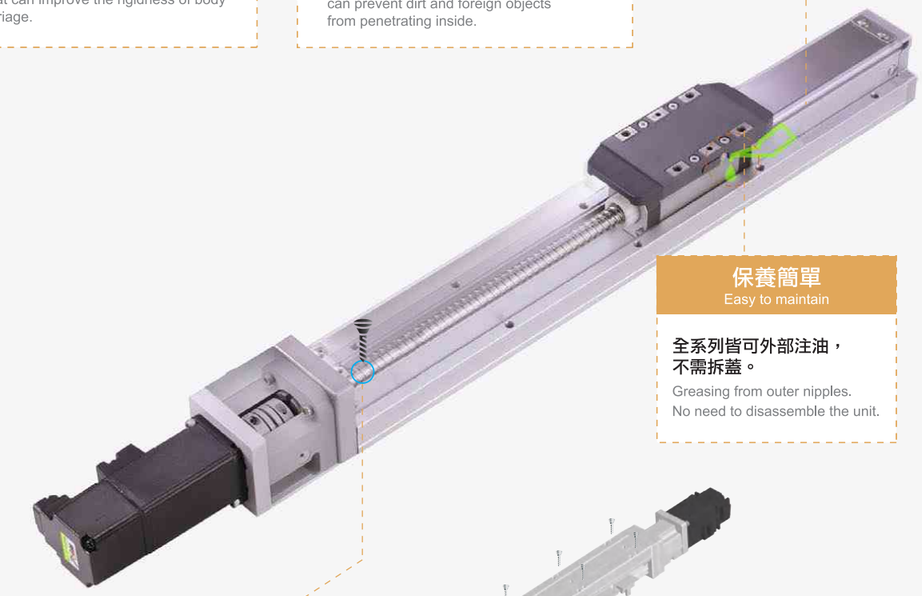

保養簡單
Easy to maintain

全系列皆可外部注油，
不需拆蓋。
Greasing from outer nipples.
No need to disassemble the unit.

組裝，省時、方便
Easy assemble

①不需拆卸鋼帶，即可由上往下固定或由下往上固定。
Can be fixed from the top and bottom without removing the cover.
②本體側面增加安裝基準面承靠。
Mounting datum plane designed on the side of the body.
③本體底部有定位PIN孔。

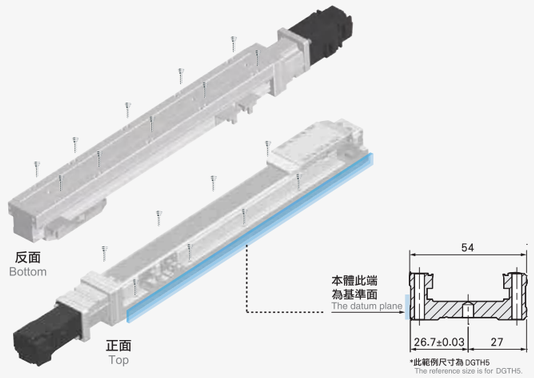

内部结构图

螺杆

多樣滑座特注 Various carriage options



( ) Double Carriage (Dual Drive Control)

( ) Double Carriage (Single Control)

滑座加長 Extended Carriage

滑座反向同動 Alignment

專利加油嘴設計(選配) Patented greasing hole(optional)

業界唯一專利加油嘴設計，由滑座上單一加油嘴注油，可同時對螺帽及多組滑塊做注油保養，讓您在維修保養上更方便，省時，加油嘴可依客戶需求選擇安裝方向。

(Industry only) Patented single grease fitting on the slide to lubricate multiple areas which can reduce maintenance overhead and time. Grease fitting can also be tailored to customer specified orientation.



專利加油嘴設計 Patented grease fitting des

(專利註冊，仿冒必究)
Copy right ©



高剛性本體/高剛性上蓋 High rigidity body and cover

高剛性本體：
採用一體成型鋁擠型結構並經元素分析，得到最好的剛性與重量比之結構設計。

High rigidity mainframe and cover : one piece estruded aluminum structure for optimal rigidity and weight ratio.

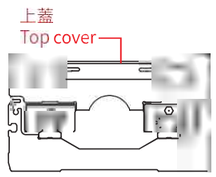

耐繞曲上蓋：
特殊抗繞曲設計，長行程使用時，上蓋不容易扭曲變形。

Torsion resist top lid :
Special torsion-resistant top lid design to prevent deformation during long stroke.

無塵室專用對應仕樣

CLASS10～1000

無塵室專用真空源接頭。

Vacuum connector for clean room use.

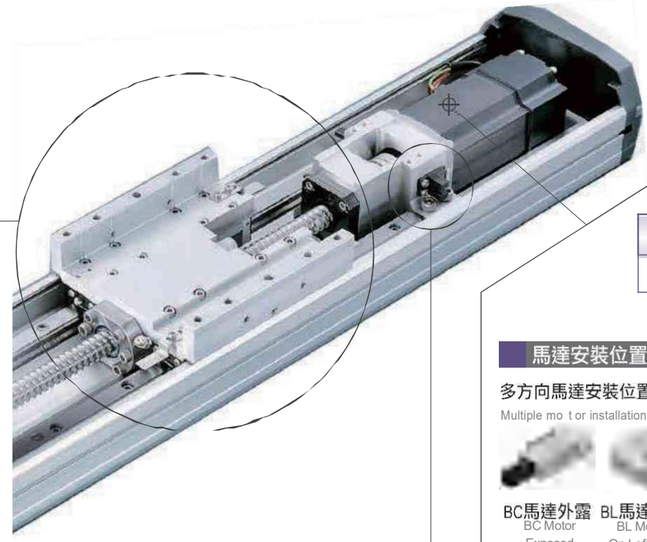

馬達廠牌 Motor brand

可搭配各廠牌的伺服馬達。
Customer specified servo motor.

馬達廠牌 Standard suitable motor brands			
三菱 Mitsubishi	國際 Panasonic	安川 Yaskawa	台達 Delta

◎其他馬達廠牌規格，請聯絡業務人員。
○ Please consult with our sales personnel for other motor specifications.

馬達安裝位置 Motor Install opt ions

多方向馬達安裝位置可供選擇，讓機台設計更有彈性。
Multiple mo t or installation positions provides the flexibility for machine design.



BC馬達外露 BC Motor Exposed

BL馬達左折 BL Motor On Left Side

BR馬達右折 BR Motor On Right Side

BM馬達下折 BM Motor On Lower Side

M馬達內藏直結 M Motor Hidden In the Structure

感應器位置 Sensorcalotion

SENSOR位置可選擇內置型式或外掛型式的安裝方式
Optional internal or external SENSOR locations.



內置SENSOR Internal SENSOR

內置SENSOR感應片 Internal SENSOR trigger device

外掛SENSOR External SENSOR

外掛SENSOR感應片 External SENSOR trigger device

螺桿導程 Ball screw lead

可依據不同的荷重、速度，選配適用螺桿規格與導程。
Can customize screw specification and lead to match different payload and speed requirements.

螺桿導程 Screw lead pitch	
2	2mm
5	5mm
10	10mm
16	16mm
20	20mm
25	25mm
32	32mm
40	40mm

多樣滑座特注 Various carriage options

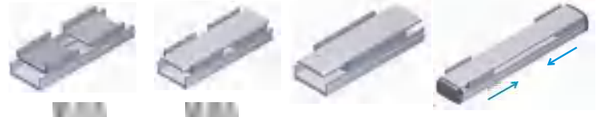

( ) Double Carriage (Dual Drive Control)

( ) Double Carriage (Single Control)

滑座加長 Extended Carriage

滑座反向同動 Alignment

皮帶張力調整機構 Belt adjusting mechanism

獨家採用兩端調整限制機構，可避免皮帶固定座鬆脫的可能性。

Proprietary dual side adjustmant limiter to prevent loosening of belt fixture.



專利加油嘴設計(選配) Patented greasing hole(optional)

業界唯一專利加油嘴設計，由滑座上單一加油嘴注油，可同時對螺帽及多組滑珠做注油保養，讓您在維修保養上更方便、省時。加油嘴可依客戶需求選擇安裝方向。

(Industry only) Patented single grease fitting on the slide to lubricate multiple areas which can reduce maintenance overhead and time. Grease fitting can also be tailored to customer specified orientation.



專利加油嘴設計 Patented grease fitting design

(專利註冊，仿冒必究) Copy right ©

高剛性本體/高剛性上蓋 High rigidity body and cover

高剛性本體：
採用一體成型鋁擠型結構並經元素分析，得到最好的剛性與重量比之結構設計。

High rigidith mainframe and cover : one piece extruded aluminum structure for optimal rigidity and weight ratio.

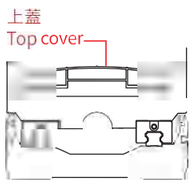

耐繞曲上蓋：
特殊抗繞曲設計，長行程使用時，上蓋不容易扭曲變形。

Torsion resist top cover :
Special torsion-resistant top cover design to prevent deformation during long stroke.

無塵室專用對應仕樣 Cleanroom type

CLASS10～1000

無塵室專用真空源接頭。

Vacuum connector for clean room use.

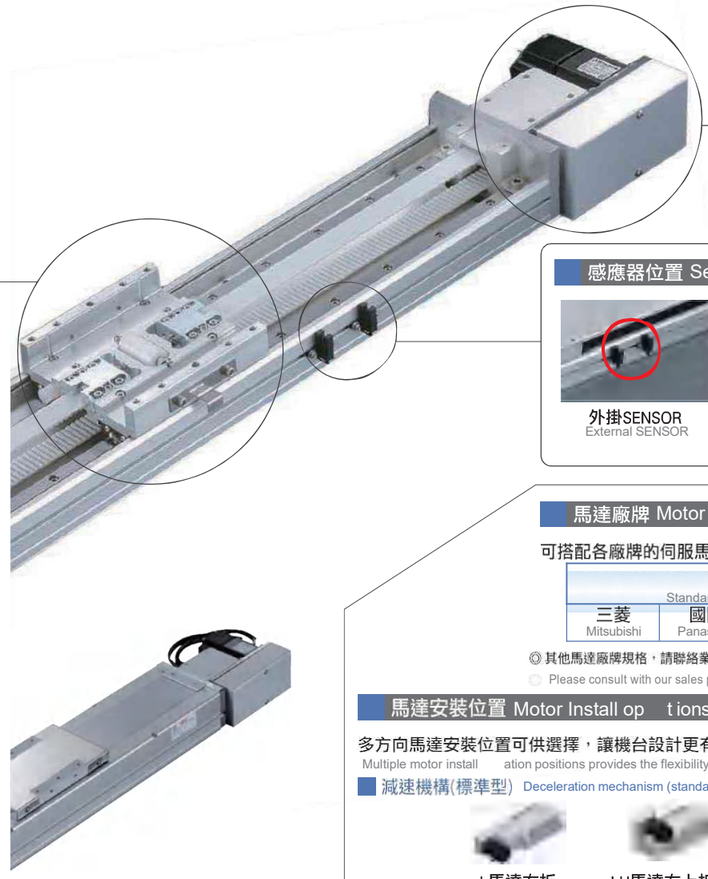

感應器位置 Sensor location



外掛SENSOR External SENSOR

外掛SENSOR感應片 External SENSOR Trigger device

馬達廠牌 Motor brand

可搭配各廠牌的伺服馬達。Customer specified servo motor.

馬達廠牌 Standard suitable motor brands			
三菱 Mitsubishi	國際 Panasonic	安川 Yaskawa	台達 Delta

◎其他馬達廠牌規格，請聯絡業務人員。

Please consult with our sales personnel for other motor specifications.

馬達安裝位置 Motor Install op t ions

多方向馬達安裝位置可供選擇，讓機台設計更有彈性。

Multiple motor install ation positions provides the flexibility for machine design.

減速機構(標準型) Deceleration mechanism (standard type)

L馬達左折 L Motor L eft

LU馬達左上折 LU Motor Upper Left



LD馬達左下折 LD Motor Lower Left



R馬達右折 R Motor Right



RU馬達右上折 RU Motor Upper Left



RD馬達右下折 RD Motor Lower Left

皮帶選擇 Belt options

可依據使用場合來選擇適用的皮帶種類。

According to the different applications to select the most suitable belt.

PU皮帶 PU belt



橡膠皮帶 Rubber belt



比較表	PU皮帶	橡胶皮带
規格 Specifications	AT5,內含鋼絲 AT5,With steel medh	5GT,內含玻璃纖維 Rubber belt
使用場合 Application	無塵室使用 Clean room	一般環境使用 Normal environment
優點 Advantage	發塵量少 Low dust	噪音小 Low noise
缺點 Drawback	噪音大 Noisy	發塵量多 Dusty

内部结构图

鋼帶設計滾輪支撐不易產生粉塵 Steel stripe cover support roller can reduce the particle

特殊滾輪支撐鋼帶設計，減緩滑座與鋼帶摩擦造成的粉塵。

Special support roller design can reduce the particle caused from the steel stripe cover and carriage.

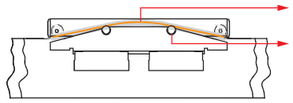

專利加油嘴設計(標配) Patented greasing hole(opti onal)

業界唯一專利加油嘴設計，由滑座上單一加油嘴注油，可同時對螺帽及多組滑塊做注油保養，讓您在維修保養上更方便、省時。加油嘴可依客戶需求選擇安裝方向。

(Industry only) Patented single grease fitting on the slide to lubricate multiple areas which can reduce maintenance overhead and time. Grease fitting can also be tailored to customer specified orientation.



專利加油嘴設計 Patented grease fitting design

(專利註冊，仿冒必究)
Copy right ©



可調整皮帶張力 Adjustable belt tension



Adjust the belt tension without disassemble the unit.

垂直使用 Vertical application

全系列皆可垂直使用。

Able to use in vertical application.

固定方式:
本體可在側邊安裝固定或固定
或由下往上固定本體溝槽。

Fixing method:
able to mount the unit from top and bottom side.



简易选定表

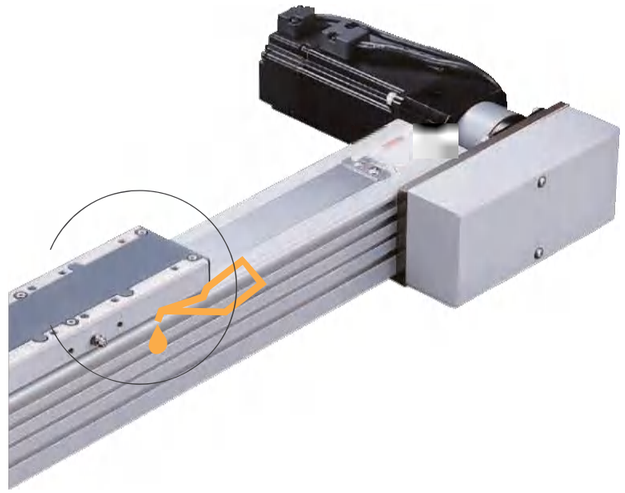

防塵鋼帶 Dust-proof steel stripe cover

全系列皆安裝防塵鋼帶。

All series with dust-proof steel stripe cover.

感應器位置 Sensor location

SENSOR位置為外掛型式的安裝方式

Optional Internal or external SENSOR locations.

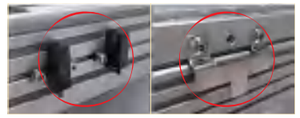

外掛SENSOR External SENSOR

外掛SENSOR感應片 External SENSOR Trigger Device

馬達廠牌 Motor brand

可搭配各廠牌的伺服馬達。

Customer specified servo motor.

馬達廠牌 Standard suitable motor brands			
三菱 Mitsubishi	國際 Panasonic	安川 Yaskawa	台達 Delta

◎其他馬達廠牌規格，請聯絡業務人員。

Please consult with our sales personnel for other motor specifications.

馬達安裝位置 Motor in stall op tions

多方向馬達安裝位置可供選擇，讓機台設計更有彈性。

Multiple motor installation positions provides the flexibility for machine design.

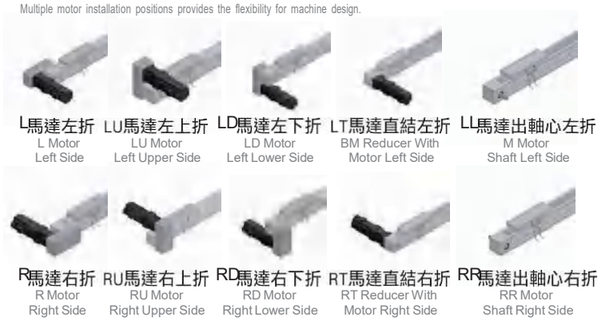

L馬達左折 L Motor Left Side

LU馬達左上折 LU Motor Left Upper Side

LD馬達左下折 LD Motor Left Lower Side

LT馬達直結左折 BM Reducer With Motor Left Side

LL馬達出軸心左折 M Motor Shaft Left Side

R馬達右折 R Motor Right Side

RU馬達右上折 RU Motor Right Upper Side

RD馬達右下折 RD Motor Right Lower Side

RT馬達直結右折 RT Reducer With Motor Right Side

RR馬達出軸心右折 RR Motor Shaft Right Side

模组

MEMO

模组

滑台系列

WETB Series

一般环境/皮带传动
Standard/Belt Type



CONTENTS

一般环境 / 皮带传动 Standard/Belt Type

小型 SMAL
WETB5 轻荷重
本體寬幅 50mm Width
最大行程 800mm.....13 Max. stroke
最大荷重 10kg Max. payload

大型 LARGE
WETB17M 长行程
本體寬幅 170mm Width
最大行程 3050mm.....43 Max. stroke
最大荷重 45kg Max. payload

小型 SMAL
WETB6 轻荷重
本體寬幅 65mm Width
最大行程 800mm.....19 Max. stroke
最大荷重 15kg Max. payload

大型 LARGE
WETB22M 长行程
本體寬幅 220mm Width
最大行程 3500mm.....47 Max. stroke
最大荷重 85kg Max. payload

中型 MEDUIUM
WETB10
本體寬幅 102mm Width
最大行程 2550mm.....27 Max. stroke
最大荷重 10kg Max. payload

中型 MEDUIUM
WETB12
本体宽度102 mm Width
最大行程1750 mm.....31 Max. stroke
最大负载22Kg Max. payload

中型 MEDUIUM
WETB14M
本體寬幅 135mm Width
最大行程 3050mm.....38 Max. stroke
最大荷重 25kg Max. payload

WETB 標準皮帶滑台系列
WETB Belt Actuator

Environment	Driven Mode	仕樣 Specification	Reducer Mechanism	馬達容量 Motor Output (w)	本體寬幅 Width(mm)	位置重複精度 Repeatability(mm)	皮帶規格 Belt Spec 寬度 Belt Width(mm)	皮帶規格 Belt Spec 導程 Lead(mm)	最大可搬重量 Maximum Payload(kg) 水平使用 Horizontal	最大可搬重量 Maximum Payload(kg) 垂直使用 Vertical	最高速度 *1 Maximum Speed (mm/s)
一般環境 Standard	時規皮帶 Timing Belt	WETB5	無 No	42M (Stepping Motor)	50	±0.04	9	32	10		267
				100W				40	3		2000
		WETB6		57M (Stepping Motor)	65		12	40	15		333
				100W				40	3		2000
		WETB10	有 Yes	100W	102		15	32	10		1600
		WETB12		200W	102		15	40	22		1800
		WETB14M		200W	135		22	40	25		2000
		WETB17M		400W	170		30	40	45		2000
		WETB22M		750W	220		50	40	85		2000

*1: 最高速度 (mm/s) 是以伺服馬達最高轉速 3000RPM 為基準。
The highest speed is based on the maximum servo motor's rpm (3000).
步進馬達最高轉速 500RPM 為基準。
The highest speed is based on the maximum stepping motor's rpm (500).

標準行程及最高使用速度
Stroke(mm) & Maximum Speed(mm/s)

代表速度 Speed

行程 Stroke	50	300	450	600	800	900	1050	1200	1350	1500	1650	1800	1950	2100	2150	2300	2550	2600	2750	3050	3150	3300	3500	3600	3750	3900	4050	頁數 Page
267																												59
2000																												
333																												65
2000																												
1600																												71
1800																												76
2000																												
2000																												81
2000																												86



此圖僅供參考，出貨規格詳見尺寸圖面
The picture is just for the reference. Please check the the actual dimensions on the drawing.

最大行程 Maximum Stroke	最高速度 Maximum Speed	最大靜止轉距 Maximum Static Torque	皮帶寬度 Belt Width	直線滑軌 Linear Guide
800mm	267mm/s	0.32 N.m.	9 mm	24X8.5-1支

型號表示方式 Ordering Method

wETB5 - X 32 - 50 - BM - 42 M- C 4 - 0001

- 本體型號 Model: wETB5
- 皮帶型式 Belt Type: X 橡膠皮帶 Rubber belt
- 導程 Lead: 32 32mm
- 行程 Stroke: 50-800mm; 50間隔 50 mm Pitch
- 馬達位置 Motor Position: BW 馬達上折 Motor Top Side; BM 馬達下折 Motor Bottom Side
- 馬達廠牌、型號 Motor Brand、Model: 多摩川 Tamagawa TS3617N3E8; 東 方 Oriental PK245-01A; 三 洋 Sanyo 103H5209-0440
- 原點感應器 Home Sensor: 外掛型 Out Side; C 馬達側 Motor Side; D 反馬達側 OppoSite Motor Side; 無 SENSOR No Sensor; E 無 SENSOR No Sensor
- 端點極限感應器 Limit Sensor: 外掛型 Out Side; 3 2只 2Pc; 4 3只 3Pc; 5 4只 4Pc; 6 5只 5Pc; 7 6只 6Pc
- 特注式樣 Special Order No.

基本仕樣 Specification

規格 Spec	位置重複精度 Repeatability (mm)		±0.04
	導程 Lead (mm)		32
	最高速度 Maximum Speed (mm/s)		267
	最大可搬重量 Maximum Payload	水平使用 Horizontal (kg)	10
		垂直使用 Vertical (kg)	
	定格推力 Rated Thrust (N)		42
	標準行程 Stroke Pitch (mm)		50-800mm/50間隔 50 mm Pitch
部品 Parts	激磁最大靜止轉距 Maximum Static Torque (N.m.)		0.32
	皮帶寬度 Belt Width		9
	高剛性直線滑軌 High Rigidity Linear Guide (mm)		W24XH8.5
	原點感應器 Home Sensor	外掛 Outside	EE-SX672(NPN)

※馬達加減速設定0.4秒。
Acceleration and deacceleration value is set 0.4 second.

感應器接線圖<原點極端點> Sensor Layout

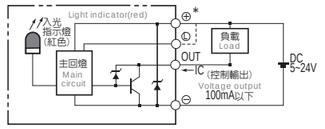

容許負載力距表 Allowable Overhang

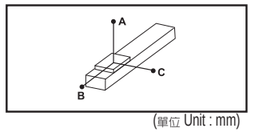

(單位 Unit : mm)

水平安裝 Horizontal Installation	A	B	C
5kg	323	23	52
7kg	208	15	34
10kg	121	9	20

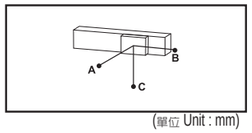

(單位 Unit : mm)

壁掛安裝 Wall Installation	A	B	C
5kg	47	21	299
7kg	31	13	191
10kg	18	8	109

※力距表所表示的數據，代表重心。
The torque value in the chart indicate the center of gravity.
※符合型錄規範的正常使用下，保證壽命為5000公里。
Operation life is 5,000km when the product is using under the specified conditions.
※倒吊使用無法套用標準規範，如有需求請洽詢我司業務。
Data information is not for ceiling-mount inverse use.
Contact us for the details if you want to apply ceiling-mount inverse usage.

靜態容許負載慣量 Static Loading Moment

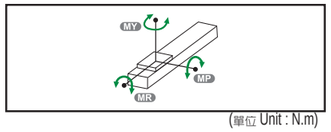

(單位 Unit : N.m)

MY	16
MP	20
MR	19

搭配步進馬達一覽表 Options of Stepper Motors

廠牌 Brand	激磁最大靜止轉距 Maximum Static Torque	電源電壓 AC-Voltage	步進馬達型號 Stepper Motor Model	驅動器型號 Driver Model
多摩川 Tamagawa	0.32	DC24V	2相-TS3617N3E8	CD-2D34M 解析度200/400/800/1600
東方 Oriental	0.32	單相100V	2相-PK245-01A	UDK2112 解析度200/400/800/1600/3200
三洋 Sanyo	0.32	DC24V	2相-103H5209-0440	US1D200P10 解析度200/400/800/1600/3200

馬達上折/馬達下折
Motor Top Side / Motor Bottom Side

單位 Unit : mm

BW 馬達上折 Motor Top Side

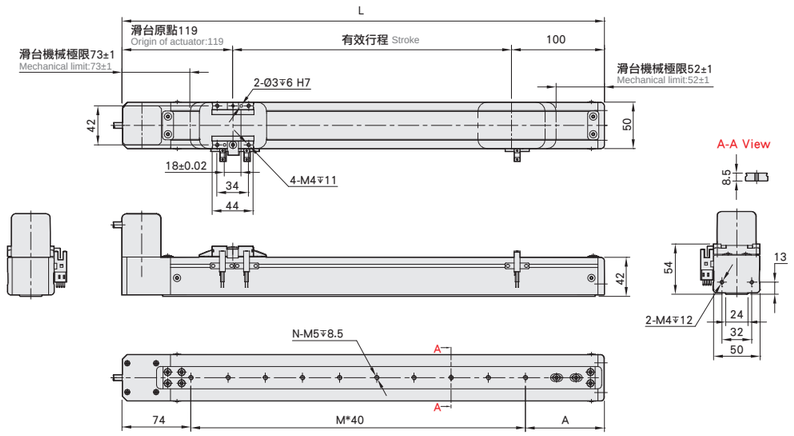

有效行程 stroke	50	100	150	200	250	300	350	400	450	500	550	600	650	700	750	800
L	269	319	369	419	469	519	569	619	669	719	769	819	869	919	969	1019
A	75	85	95	65	75	85	95	65	75	85	95	65	75	85	95	65
M	3	4	5	7	8	9	10	12	13	14	15	17	18	19	20	22
N	4	5	6	8	9	10	11	13	14	15	16	18	19	20	21	23
KG	2.1	2.2	2.3	2.4	2.5	2.6	2.7	2.8	2.9	3	3.1	3.2	3.3	3.4	3.5	3.6

單位 Unit : mm

BM 馬達下折 Motor Bottom Side

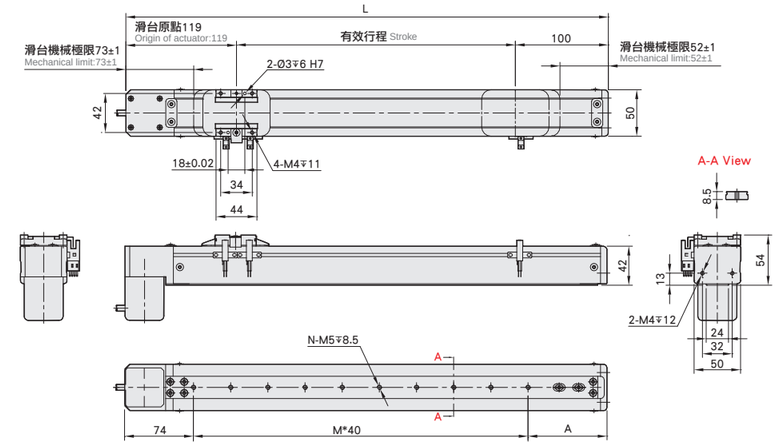

有效行程 stroke	50	100	150	200	250	300	350	400	450	500	550	600	650	700	750	800
L	269	319	369	419	469	519	569	619	669	719	769	819	869	919	969	1019
A	75	85	95	65	75	85	95	65	75	85	95	65	75	85	95	65
M	3	4	5	7	8	9	10	12	13	14	15	17	18	19	20	22
N	4	5	6	8	9	10	11	13	14	15	16	18	19	20	21	23
KG	2.1	2.2	2.3	2.4	2.5	2.6	2.7	2.8	2.9	3	3.1	3.2	3.3	3.4	3.5	3.6



此圖僅供參考，出貨規格詳見尺寸圖面
The picture is just for the reference. Please check the the actual dimensions on the drawing.

最大行程 Maximum Stroke	最高速度 Maximum Speed	馬達容量 Motor Output	皮帶寬度 Belt Width	直線滑軌 Linear Guide
800mm	2000mm/s	100W	9 mm	24X8.5-1支

型號表示方式 Ordering Method

wETB5 -X 40 -50 - BM- M 10 - C 4 -0001

本體型號 Model

皮帶型式 Belt Type

X	橡膠皮帶 Rubber belt

導程 Lead

40	40mm

行程 Stroke

50-800mm
50間隔 50 mm Pitch

馬達位置 Motor Position

BW	馬達上折 Motor Top Side
BM	馬達下折 Motor Bottom Side

馬達廠牌 Motor Brand

M	三菱 Mitsubishi	10	100W
P	國際 Panasonic	20	-
Y	安川 Yaskawa	40	-
T	台達 Delta	75	-

原點感應器 Home Sensor

外掛型 Out Side	
C	馬達側 Motor Side
D	反馬達側 OppoSite Motor Side
無 SENSOR	No Sensor
E	無 SENSOR No Sensor

端點極限感應器 Limit Sensor

外掛型 Out Side	
3	2只 2Pc
4	3只 3Pc
5	4只 4Pc
6	5只 5Pc
7	6只 6Pc
8	無 SENSOR No Sensor

特注式樣 Special Order No.

基本仕樣 Specification

規格 Spec	位置重複精度 Repeatability (mm)		±0.04
	導程 Lead (mm)		40
	最高速度 Maximum Speed (mm/s)		2000
	最大可搬重量 Maximum Payload	水平使用 Horizontal (kg)	3
		垂直使用 Vertical (kg)	
	定格推力 Rated Thrust (N)		42
	標準行程 Stroke Pitch (mm)		50-800mm/50間隔 50 mm Pitch
部品 Parts	AC伺服馬達容量 AC Servo Motor Output (W)		100
	皮帶寬度 Belt Width		9
	高剛性直線滑軌 High Rigidity Linear Guide (mm)		W24XH8.5
	原點感應器 Home Sensor	外掛 Outside	EE-SX672(NPN)

※馬達加減速設定0.4秒。
Acceleration and deacceleration value is set 0.4 second.

感應器接線圖<原點極端點> Sensor Layout

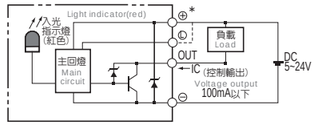

容許負載力距表 Allowable Overhang

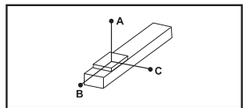

(單位 Unit : mm)

水平安裝 Horizontal Installation	A	B	C
2kg	323	61	112
3kg	209	39	72

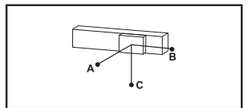

(單位 Unit : mm)

壁掛安裝 Wall Installation	A	B	C
2kg	105	57	303
3kg	67	36	195

※力距表所表示的數據，代表重心。
The torque value in the chart indicate the center of gravity.
※符合型錄規範的正常使用下，保證壽命為5000公里。
Operation life is 5,000km when the product is using under the specified conditions.
※倒吊使用無法套用標準規範，如有需求請洽詢我司業務。
Data information is not for ceiling-mount inverse use.
Contact us for the details if you want to apply ceiling-mount inverse usage.

靜態容許負載慣量 Static Loading Moment

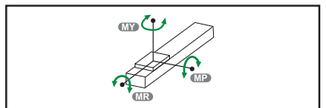

(單位 Unit : N.m)

MY	16
MP	20
MR	19

搭配伺服馬達一覽表 Suitable Motor Brand

廠牌 Brand	馬達記號 Mark	煞車有無 Brake	馬達容量 Watt	電源電壓 AC-Voltage	伺服馬達型號 Motor Model	驅動器型號 Driver Model
三菱 Mitsubishi	M	無煞車(水平仕樣) No Brake (Horizontal Type)	100	220	HG-KR13	MR-J4-10A
國際 Panasonic	P	無煞車(水平仕樣) No Brake (Horizontal Type)	100	220	MSMD012G1U	MADHT1505
台達 Delta	T	無煞車(水平仕樣) No Brake (Horizontal Type)	100	220	ECMA-C20401ES	ASD-B20121-B

馬達上折/馬達下折
Motor Top Side / Motor Bottom Side

BW 馬達上折 Motor Top Side

單位 Unit : mm

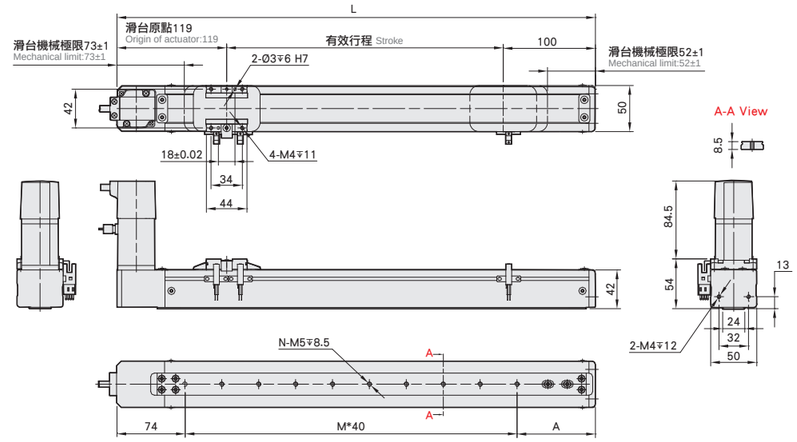

有效行程 stroke	50	100	150	200	250	300	350	400	450	500	550	600	650	700	750	800
L	269	319	369	419	469	519	569	619	669	719	769	819	869	919	969	1019
A	75	85	95	65	75	85	95	65	75	85	95	65	75	85	95	65
M	3	4	5	7	8	9	10	12	13	14	15	17	18	19	20	22
N	4	5	6	8	9	10	11	13	14	15	16	18	19	20	21	23
KG	2.1	2.2	2.3	2.4	2.5	2.6	2.7	2.8	2.9	3	3.1	3.2	3.3	3.4	3.5	3.6

BM 馬達下折 Motor Bottom Side

單位 Unit : mm

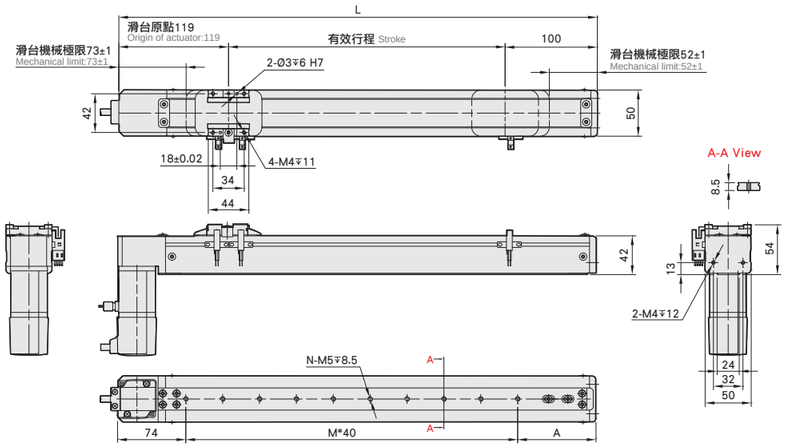

有效行程 stroke	50	100	150	200	250	300	350	400	450	500	550	600	650	700	750	800
L	269	319	369	419	469	519	569	619	669	719	769	819	869	919	969	1019
A	75	85	95	65	75	85	95	65	75	85	95	65	75	85	95	65
M	3	4	5	7	8	9	10	12	13	14	15	17	18	19	20	22
N	4	5	6	8	9	10	11	13	14	15	16	18	19	20	21	23
KG	2.1	2.2	2.3	2.4	2.5	2.6	2.7	2.8	2.9	3	3.1	3.2	3.3	3.4	3.5	3.6



此圖僅供參考，出貨規格詳見尺寸圖面
The picture is just for the reference. Please check the the actual dimensions on the drawing.

最大行程 Maximum Stroke	800mm
最高速度 Maximum Speed	333mm/s
最大靜止轉距 Maximum Static Torque	0.39 N.m.
皮帶寬度 Belt Width	12 mm
直線滑軌 Linear Guide	42X9.5-1支

型號表示方式 Ordering Method

wETB6- X 40 - 50 - BM - 57 M- C 4 - M5 -0001

本體型號 Model

皮帶型式 Belt Type

X	橡膠皮帶 Rubber belt

導程 Lead

40	40mm

行程 Stroke

50-800mm
50間隔 50 mm Pitch

馬達位置 Motor Position

BW	馬達上折 Motor Top Side
BM	馬達下折 Motor Bottom Side

馬達廠牌、型號 Motor Brand、Model

多摩川 Tamagawa	TS3653N1E2
東 方 Oriental	PK264-02A
三 洋 Sanyo	103H7121-0140

原點感應器 Home Sensor

外掛型 Out Side	
C	馬達側 Motor Side
D	反馬達側 OppoSite Motor Side
無 SENSOR No Sensor	
E	無 SENSOR No Sensor

端點極限感應器 Limit Sensor

外掛型 Out Side	
3	2只 2Pc
4	3只 3Pc
5	4只 4Pc
6	5只 5Pc
7	6只 6Pc
8	無 SENSOR No Sensor

本體固定孔 Installation Hole

下鎖式 Install On Bottom	M5
上鎖式 Install On Internal	-

※行程50限定只能選用M5下鎖式。
※Stroke 50 is limited to M5 only.

特注式樣 Special Order No.

基本仕樣 Specification

規格 Spec	位置重複精度 Repeatability (mm)		±0.04
	導程 Lead (mm)		40
	最高速度 Maximum Speed (mm/s)		333
	最大可搬重量 Maximum Payload	水平使用 Horizontal (kg)	15
		垂直使用 Vertical (kg)	
	定格推力 Rated Thrust (N)		51
	標準行程 Stroke Pitch (mm)		50-800mm/50間隔 50 mm Pitch
部品 Parts	激磁最大靜止轉距 Maximum Static Torque (N.m.)		0.39
	皮帶寬度 Belt Width		12
	高剛性直線滑軌 High Rigidity Linear Guide (mm)		W42XH9.5
	原點感應器 Home Sensor	外掛 Outside	EE-SX672(NPN)

※馬達加減速設定0.4秒。
Acceleration and deacceleration value is set 0.4 second.

感應器接線圖<原點極端點> Sensor Layout

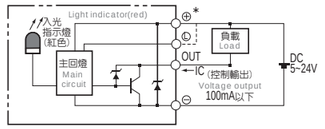

容許負載力距表 Allowable Overhang

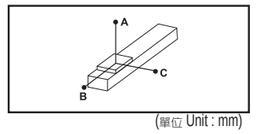

(單位 Unit : mm)

水平安裝 Horizontal Installation	A	B	C
5kg	620	65	165
10kg	253	29	73
15kg	126	16	42

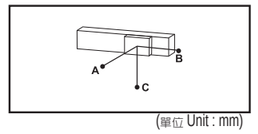

(單位 Unit : mm)

壁掛安裝 Wall Installation	A	B	C
5kg	151	59	582
10kg	66	26	532
15kg	38	15	111

※力距表所表示的數據，代表重心。
The torque value in the chart indicate the center of gravity.
※符合型錄規範的正常使用下，保證壽命為5000公里。
Operation life is 5,000km when the product is using under the specified conditions.
※倒吊使用無法套用標準規範，如有需求請洽詢我司業務。
Data information is not for ceiling-mount inverse use.
Contact us for the details if you want to apply ceiling-mount inverse usage.

靜態容許負載慣量 Static Loading Moment

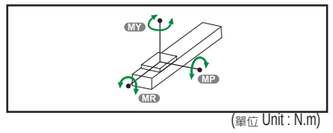

(單位 Unit : N.m)

MY	70
MP	80
MR	75

搭配步進馬達一覽表 Options of Stepper Motors

廠牌 Brand	激磁最大靜止轉距 Maximum Static Torque	電源電壓 AC-Voltage	步進馬達型號 Stepper Motor Model	驅動器型號 Driver Model
多摩川 Tamagawa	0.39	DC24V	2相-TS3653N1E2	CD-2D34M 解析度200/400/800/1600
東方 Oriental	0.39	DC24V	2相-PK264-02A	CMD2120P 解析度200/400/800/1600/3200
三洋 Sanyo	0.39	DC24V	2相-103H7121-0140	US1D200P10 解析度200/400/800/1600/3200

馬達上折/馬達下折
Motor Top Side / Motor Bottom Side

單位 Unit : mm

BW 馬達上折 Motor Top Side

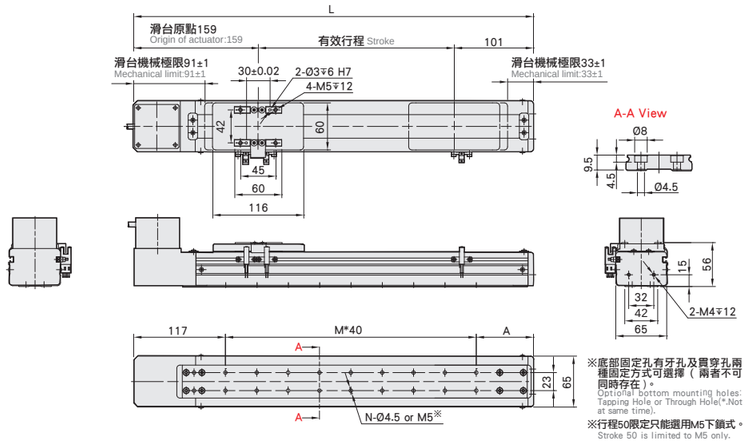

有效行程 stroke	50	100	150	200	250	300	350	400	450	500	550	600	650	700	750	800
L	310	360	410	460	510	560	610	660	710	760	810	860	910	960	1010	1060
A	73	83	93	63	73	83	93	63	73	83	93	63	73	83	93	63
M	3	4	5	7	8	9	10	12	13	14	15	17	18	19	20	22
N	8	10	12	16	18	20	22	26	28	30	32	36	38	40	42	46
KG	2.5	2.5	2.6	2.8	3	3.3	3.4	3.5	3.7	3.9	4.1	4.2	4.4	4.6	4.8	4.9

單位 Unit : mm

BM 馬達下折 Motor Bottom Side

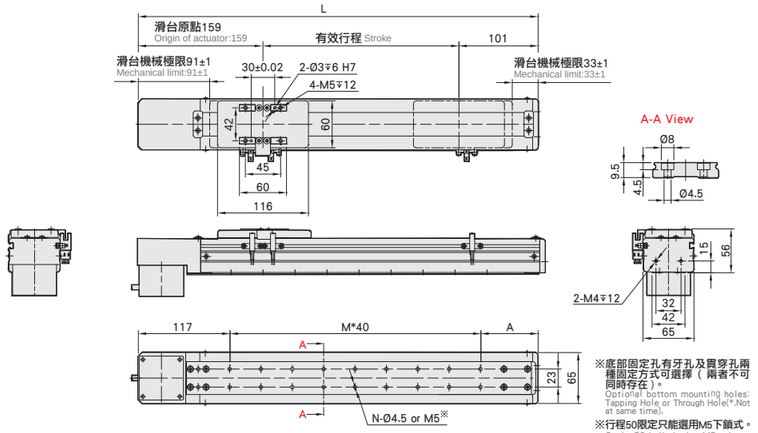

有效行程 stroke	50	100	150	200	250	300	350	400	450	500	550	600	650	700	750	800
L	310	360	410	460	510	560	610	660	710	760	810	860	910	960	1010	1060
A	73	83	93	63	73	83	93	63	73	83	93	63	73	83	93	63
M	3	4	5	7	8	9	10	12	13	14	15	17	18	19	20	22
N	8	10	12	16	18	20	22	26	28	30	32	36	38	40	42	46
KG	2.5	2.5	2.6	2.8	3	3.3	3.4	3.5	3.7	3.9	4.1	4.2	4.4	4.6	4.8	4.9



此圖僅供參考，出貨規格詳見尺寸圖面
The picture is just for the reference. Please check the the actual dimensions on the drawing.

最大行程 Maximum Stroke	最高速度 Maximum Speed	馬達容量 Motor Output	皮帶寬度 Belt Width	直線滑軌 Linear Guide
800mm	2000mm/s	100W	12 mm	42X9.5-1支

型號表示方式 Ordering Method

wETB6 - X 40 - 100 - BM - M 10 - C 4 - M5 - 0001

本體型號 Model

皮帶型式 Belt Type

X	橡膠皮帶 Rubber belt

導程 Lead

40	40mm

行程 Stroke

50-800mm
50間隔 50 mm Pitch

馬達位置 Motor Position

BW	馬達上折 Motor Top Side
BM	馬達下折 Motor Bottom Side

馬達廠牌 Motor Brand

M	三菱 Mitsubishi	10	100W
P	國際 Panasonic	20	-
Y	安川 Yaskawa	40	-
T	台達 Delta	75	-

原點感應器 Home Sensor

外掛型 Out Side	
C	馬達側 Motor Side
D	反馬達側 OppoSite Motor Side
無 SENSOR	No Sensor
E	無 SENSOR No Sensor

端點極限感應器 Limit Sensor

外掛型 Out Side	
3	2只 2Pc
4	3只 3Pc
5	4只 4Pc
6	5只 5Pc
7	6只 6Pc
8	無 SENSOR No Sensor

本體固定孔 Installation Hole

下鎖式 Install On Bottom	M5
上鎖式 Install On Internal	-

※行程50限定只能選用M5下鎖式。
※Stroke 50 is limited to M5 only.

特注式樣 Special Order No.

基本仕樣 Specification

規格 Spec	位置重複精度 Repeatability (mm)		±0.04
	導程 Lead (mm)		40
	最高速度 Maximum Speed (mm/s)		2000
	最大可搬重量 Maximum Payload	水平使用 Horizontal (kg)	3
		垂直使用 Vertical (kg)	
	定格推力 Rated Thrust (N)		42
	標準行程 Stroke Pitch (mm)		50-800mm/50間隔 50 mm Pitch
部品 Parts	AC伺服馬達容量 AC Servo Motor Output (W)		100
	皮帶寬度 Belt Width		12
	高剛性直線滑軌 High Rigidity Linear Guide (mm)		W42XH9.5
	原點感應器 Home Sensor	外掛 Outside	EE-SX672(NPN)

※馬達加減速設定0.4秒。
Acceleration and deacceleration value is set 0.4 second.

感應器接線圖<原點極端點> Sensor Layout

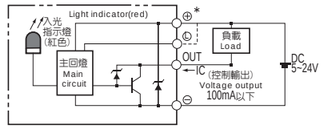

容許負載力距表 Allowable Overhang

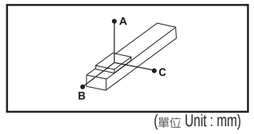

(單位 Unit : mm)

水平安裝 Horizontal Installation	A	B	C
2kg	520	150	254

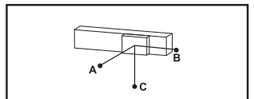

(單位 Unit : mm)

壁掛安裝 Wall Installation	A	B	C
2kg	238	140	488
	155	91	319

※力距表所表示的數據，代表重心。
The torque value in the chart indicate the center of gravity.

※符合負載規範的正常運用下，保證壽命為5000公里。
Operation life is 5,000 km when the product is being under the specified conditions.

※倒吊使用無法套用標準規範，如有需求請洽詢我司業務。
Data information is not for ceiling-mount inverse use.
Contact us for the details if you want to apply ceiling-mount inverse usage.

靜態容許負載慣量 Static Loading Moment

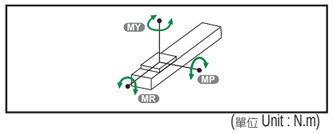

(單位 Unit : N.m)

MY	70
MP	80
MR	75

3kg	340	97	165	3kg

搭配伺服馬達一覽表 Suitable Motor Brand

廠牌 Brand	馬達記號 Mark	煞車有無 Brake	馬達容量 Watt	電源電壓 AC-Voltage	伺服馬達型號 Motor Model	驅動器型號 Driver Model
三菱 Mitsubishi	M	無煞車(水平仕樣) No Brake (Horizontal Type)	100	220	HG-KR13	MR-J4-10A
國際 Panasonic	P	無煞車(水平仕樣) No Brake (Horizontal Type)	100	220	MSMD012G1U	MADHT1505
台達 Delta	T	無煞車(水平仕樣) No Brake (Horizontal Type)	100	220	ECMA-C20401ES	ASD-B20121-B

馬達上折/馬達下折
Motor Top Side / Motor Bottom Side

BW 馬達上折 Motor Top Side

單位 Unit : mm

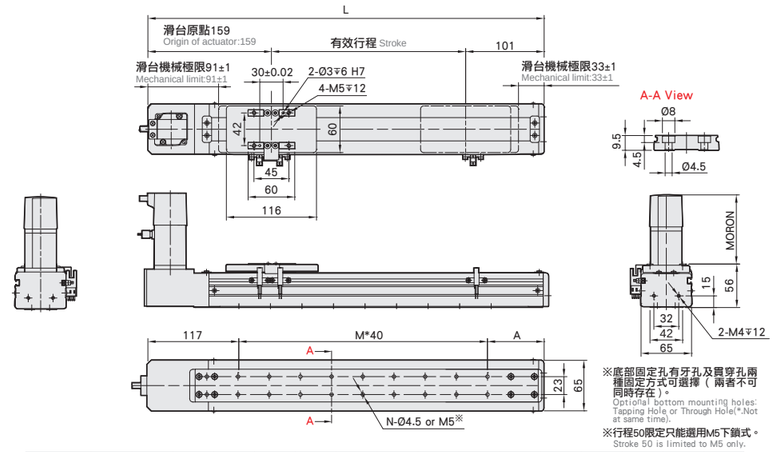

※底部固定孔有牙孔及貫穿孔兩種固定方式可選擇（兩者不可同時存在）。
Optional bottom mounting holes: Tapping Hole or Through Hole(*.Not at same time).
※行程50限定只能選用M5下鎖式。
Stroke 50 is limited to M5 only.

有效行程 stroke	50	100	150	200	250	300	350	400	450	500	550	600	650	700	750	800
L	310	360	410	460	510	560	610	660	710	760	810	860	910	960	1010	1060
A	73	83	93	63	73	83	93	63	73	83	93	63	73	83	93	63
M	3	4	5	7	8	9	10	12	13	14	15	17	18	19	20	22
N	8	10	12	16	18	20	22	26	28	30	32	36	38	40	42	46
KG	2.5	2.5	2.6	2.8	3	3.3	3.4	3.5	3.7	3.9	4.1	4.2	4.4	4.6	4.8	4.9

BM 馬達下折 Motor Bottom Side

單位 Unit : mm

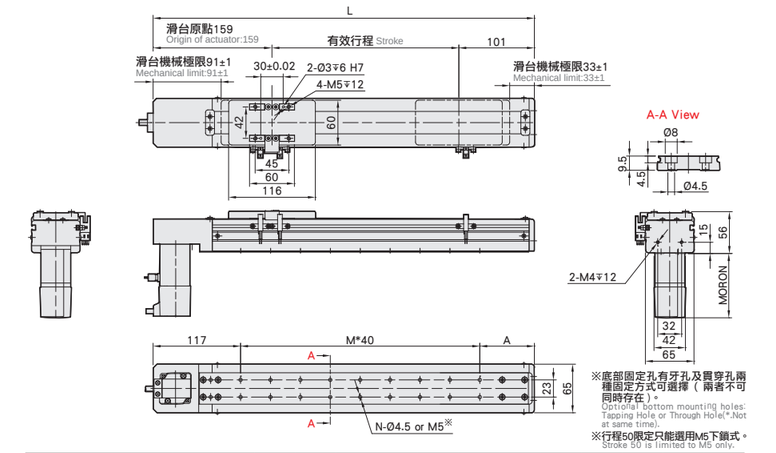

※底部固定孔有牙孔及貫穿孔兩種固定方式可選擇（兩者不可同時存在）。
Optional bottom mounting holes: Tapping Hole or Through Hole(*.Not at same time).
※行程50限定只能選用M5下鎖式。
Stroke 50 is limited to M5 only.

有效行程 stroke	50	100	150	200	250	300	350	400	450	500	550	600	650	700	750	800
L	310	360	410	460	510	560	610	660	710	760	810	860	910	960	1010	1060
A	73	83	93	63	73	83	93	63	73	83	93	63	73	83	93	63
M	3	4	5	7	8	9	10	12	13	14	15	17	18	19	20	22
N	8	10	12	16	18	20	22	26	28	30	32	36	38	40	42	46
KG	2.5	2.5	2.6	2.8	3	3.3	3.4	3.5	3.7	3.9	4.1	4.2	4.4	4.6	4.8	4.9



此圖僅供參考，出貨規格詳見尺寸圖面
The picture is just for the reference. Please check the the actual dimensions on the drawing.

最大行程 Maximum Stroke 2550mm | 最高速度 Maximum Speed 1600mm/s | 馬達容量 Motor Output 100W | 皮帶寬度 Belt Width 15 mm | 直線滑軌 Linear Guide 20X18-1支

型號表示方式 Ordering Method

wETB10- L 32 - 100 - L - M 10 - C 4 - 0001

本體型號 Model

皮帶型式 Belt Type

L	無塵皮帶 Clean belt
X	橡膠皮帶 Rubber belt

導程 Lead

32	32mm

行程 Stroke

50-2550mm
50間隔 50 mm Pitch

馬達位置 Motor Position

L	馬達左折 Motor Left Side
LU	馬達左上折 Motor Left Upper Side
LD	馬達左下折 Motor Left Lower Side
R	馬達右折 Motor Right Side
RU	馬達右上折 Motor Right Upper Side
RD	馬達右下折 Motor Right Lower Side

馬達廠牌 Motor Brand

M	三菱 Mitsubishi	10	100W
P	國際 Panasonic	20	-
Y	安川 Yaskawa	40	-
T	台達 Delta	75	-

原點感應器 Home Sensor

	外掛型 Out Side
C	馬達側 Motor Side
D	反馬達側 OppoSite Motor Side
	無 SENSOR No Sensor
E	無 SENSOR No Sensor

端點極限感應器 Limit Sensor

	外掛型 Out Side
3	2只 2Pc
4	3只 3Pc
5	4只 4Pc
6	5只 5Pc
7	6只 6Pc
8	無 SENSOR No Sensor

基本仕樣 Specification

規格 Spec	位置重複精度 Repeatability (mm)		±0.04
	導程 Lead (mm)		32
	最高速度 Maximum Speed (mm/s)		1600
	最大可搬重量 Maximum Payload	水平使用 Horizontal (kg)	10
		垂直使用 Vertical (kg)	
	定格推力 Rated Thrust (N)		61
	標準行程 Stroke Pitch (mm)		50-2550mm/50間隔 50 mm Pitch
部品 Parts	AC伺服馬達容量 AC Servo Motor Output (W)		100
	皮帶寬度 Belt Width		15
	高剛性直線滑軌 High Rigidity Linear Guide (mm)		W20XH18
	原點感應器 Home Sensor	外掛 Outside	EE-SX672(NPN)

※馬達加減速設定0.4秒。
Acceleration and deaccelerationvalue is set 0.4 second.

感應器接線圖<原點極端點> Sensor Layout

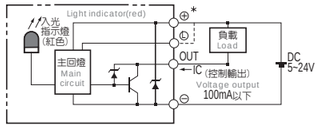

容許負載力距表 Allowable Overhang

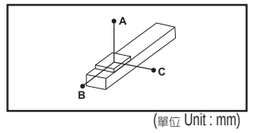

(單位 Unit : mm)

水平安裝 Horizontal Installation	A	B	C
5kg	495	152	128
8kg	301	91	77
10kg	236	71	60

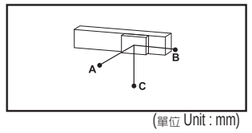

(單位 Unit : mm)

壁掛安裝 Wall Installation	A	B	C
4kg	162	192	625
7kg	89	106	347
10kg	60	71	236

※力距表所表示的數據，代表重心。
The torque value in the chart indicate the center of gravity.
※符合型錄規範的正常使用下，保證壽命為10000公里。
Operation life is 10,000km when the product is using under the specified conditions.
※倒吊使用無法套用標準規範，如有需求請洽詢我司業務。
Data information is not for ceiling-mount inverse use.
Contact us for the details if you want to apply ceiling-mount inverse usage.

靜態容許負載慣量 Static Loading Moment

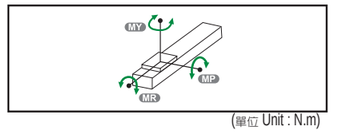

(單位 Unit : N.m)

MY	110
MP	110
MR	120

搭配伺服馬達一覽表 Suitable Motor Brand

廠牌 Brand	馬達記號 Mark	煞車有無 Brake	馬達容量 Watt	電源電壓 AC-Voltage	伺服馬達型號 Motor Model	驅動器型號 Driver Model
三菱 Mitsubishi	M	無煞車(水平仕樣) No Brake (Horizontal Type)	100	220	HG-KR13	MR-J4-10A
國際 Panasonic	P	無煞車(水平仕樣) No Brake (Horizontal Type)	100	220	MSMD012G1U	MADHT1505
台達 Delta	T	無煞車(水平仕樣) No Brake (Horizontal Type)	100	220	ECMA-C20401ES	ASD-B20121-B

馬達左折/馬達右折
Motor Left Side / Motor Right Side

單位 Unit : mm

L 馬達左折 Motor Left Side

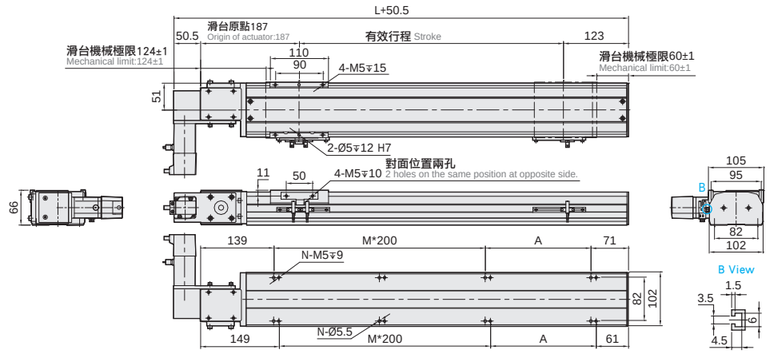

有效行程 stroke	50	100	150	200	250	300	350	400	450	500	550	600	650	700	750	800	850	900	950	1000	1050	1100	1150	1200	1250	1300
L	360	410	460	510	560	610	660	710	760	810	860	910	960	1010	1060	1110	1160	1210	1260	1310	1360	1410	1460	1510	1560	1610
A	150	200	50	100	150	200	50	100	150	200	50	100	150	200	50	100	150	200	50	100	150	200	50	100	150	200
M	0	0	1	1	1	1	2	2	2	2	3	3	3	3	4	4	4	4	5	5	5	5	6	6	6	6
N	4	4	6	6	6	6	8	8	8	8	10	10	10	10	12	12	12	12	14	14	14	14	16	16	16	16
KG	6.37	6.8	7.23	7.65	8.07	8.5	8.92	9.34	9.76	10.19	10.61	11.03	11.46	11.88	12.3	12.73	13.15	13.57	13.99	14.42	14.84	15.26	15.68	16.1	16.52	16.94

有效行程 stroke	1350	1400	1450	1500	1550	1600	1650	1700	1750	1800	1850	1900	1950	2000	2050	2100	2150	2200	2250	2300	2350	2400	2450	2500	2550
L	1660	1710	1760	1810	1860	1910	1960	2010	2060	2110	2160	2210	2260	2310	2360	2410	2460	2510	2560	2610	2660	2710	2760	2810	2860
A	50	100	150	200	50	100	150	200	50	100	150	200	50	100	150	200	50	100	150	200	50	100	150	200	50
M	7	7	7	7	8	8	8	8	9	9	9	9	10	10	10	10	11	11	11	11	12	12	12	12	13
N	18	18	18	18	20	20	20	20	22	22	22	22	24	24	24	24	26	26	26	26	28	28	28	28	30
KG	17.36	17.78	18.2	18.62	19.04	19.46	19.88	20.3	20.72	21.14	21.56	21.98	22.4	22.82	23.24	23.66	24.08	24.5	24.92	25.34	25.76	26.18	26.6	27.02	27.44

單位 Unit : mm

R 馬達右折 Motor Right Side

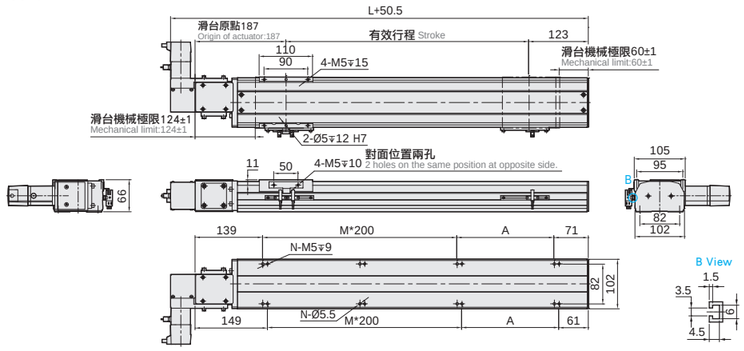

有效行程 stroke	50	100	150	200	250	300	350	400	450	500	550	600	650	700	750	800	850	900	950	1000	1050	1100	1150	1200	1250	1300
L	360	410	460	510	560	610	660	710	760	810	860	910	960	1010	1060	1110	1160	1210	1260	1310	1360	1410	1460	1510	1560	1610
A	150	200	50	100	150	200	50	100	150	200	50	100	150	200	50	100	150	200	50	100	150	200	50	100	150	200
M	0	0	1	1	1	1	2	2	2	2	3	3	3	3	4	4	4	4	5	5	5	5	6	6	6	6
N	4	4	6	6	6	6	8	8	8	8	10	10	10	10	12	12	12	12	14	14	14	14	16	16	16	16
KG	6.37	6.8	7.23	7.65	8.07	8.5	8.92	9.34	9.76	10.19	10.61	11.03	11.46	11.88	12.3	12.73	13.15	13.57	13.99	14.42	14.84	15.26	15.68	16.1	16.52	16.94

有效行程 stroke	1350	1400	1450	1500	1550	1600	1650	1700	1750	1800	1850	1900	1950	2000	2050	2100	2150	2200	2250	2300	2350	2400	2450	2500	2550
L	1660	1710	1760	1810	1860	1910	1960	2010	2060	2110	2160	2210	2260	2310	2360	2410	2460	2510	2560	2610	2660	2710	2760	2810	2860
A	50	100	150	200	50	100	150	200	50	100	150	200	50	100	150	200	50	100	150	200	50	100	150	200	50
M	7	7	7	7	8	8	8	8	9	9	9	9	10	10	10	10	11	11	11	11	12	12	12	12	13
N	18	18	18	18	20	20	20	20	22	22	22	22	24	24	24	24	26	26	26	26	28	28	28	28	30
KG	17.36	17.78	18.2	18.62	19.04	19.46	19.88	20.3	20.72	21.14	21.56	21.98	22.4	22.82	23.24	23.66	24.08	24.5	24.92	25.34	25.76	26.18	26.6	27.02	27.44

馬達左上折/馬達右上折
Motor Left Upper Side / Motor Right Upper Side

單位 Unit : mm

LU 馬達左上折 Motor Left Upper Side

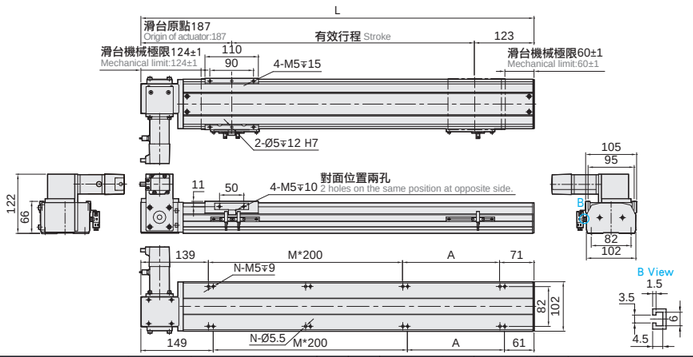

有效行程 stroke	50	100	150	200	250	300	350	400	450	500	550	600	650	700	750	800	850	900	950	1000	1050	1100	1150	1200	1250	1300
L	360	410	460	510	560	610	660	710	760	810	860	910	960	1010	1060	1110	1160	1210	1260	1310	1360	1410	1460	1510	1560	1610
A	150	200	50	100	150	200	50	100	150	200	50	100	150	200	50	100	150	200	50	100	150	200	50	100	150	200
M	0	0	1	1	1	1	2	2	2	2	3	3	3	3	4	4	4	4	5	5	5	5	6	6	6	6
N	4	4	6	6	6	6	8	8	8	8	10	10	10	10	12	12	12	12	14	14	14	14	16	16	16	16
KG	6.37	6.8	7.23	7.65	8.07	8.5	8.92	9.34	9.76	10.19	10.61	11.03	11.46	11.88	12.3	12.73	13.15	13.57	13.99	14.42	14.84	15.26	15.68	16.1	16.52	16.94

有效行程 stroke	1350	1400	1450	1500	1550	1600	1650	1700	1750	1800	1850	1900	1950	2000	2050	2100	2150	2200	2250	2300	2350	2400	2450	2500	2550
L	1660	1710	1760	1810	1860	1910	1960	2010	2060	2110	2160	2210	2260	2310	2360	2410	2460	2510	2560	2610	2660	2710	2760	2810	2860
A	50	100	150	200	50	100	150	200	50	100	150	200	50	100	150	200	50	100	150	200	50	100	150	200	50
M	7	7	7	7	8	8	8	8	9	9	9	9	10	10	10	10	11	11	11	11	12	12	12	12	13
N	18	18	18	18	20	20	20	20	22	22	22	22	24	24	24	24	26	26	26	26	28	28	28	28	30
KG	17.36	17.78	18.2	18.62	19.04	19.46	19.88	20.3	20.72	21.14	21.56	21.98	22.4	22.82	23.24	23.66	24.08	24.5	24.92	25.34	25.76	26.18	26.6	27.02	27.44

單位 Unit : mm

RU 馬達右上折 Motor Right Upper Side

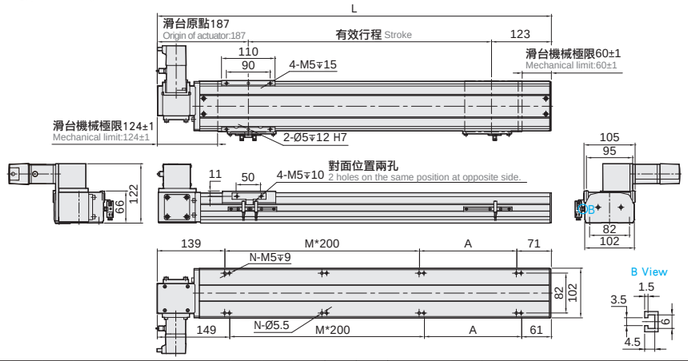

有效行程 stroke	50	100	150	200	250	300	350	400	450	500	550	600	650	700	750	800	850	900	950	1000	1050	1100	1150	1200	1250	1300
L	360	410	460	510	560	610	660	710	760	810	860	910	960	1010	1060	1110	1160	1210	1260	1310	1360	1410	1460	1510	1560	1610
A	150	200	50	100	150	200	50	100	150	200	50	100	150	200	50	100	150	200	50	100	150	200	50	100	150	200
M	0	0	1	1	1	1	2	2	2	2	3	3	3	3	4	4	4	4	5	5	5	5	6	6	6	6
N	4	4	6	6	6	6	8	8	8	8	10	10	10	10	12	12	12	12	14	14	14	14	16	16	16	16
KG	6.37	6.8	7.23	7.65	8.07	8.5	8.92	9.34	9.76	10.19	10.61	11.03	11.46	11.88	12.3	12.73	13.15	13.57	13.99	14.42	14.84	15.26	15.68	16.1	16.52	16.94

有效行程 stroke	1350	1400	1450	1500	1550	1600	1650	1700	1750	1800	1850	1900	1950	2000	2050	2100	2150	2200	2250	2300	2350	2400	2450	2500	2550
L	1660	1710	1760	1810	1860	1910	1960	2010	2060	2110	2160	2210	2260	2310	2360	2410	2460	2510	2560	2610	2660	2710	2760	2810	2860
A	50	100	150	200	50	100	150	200	50	100	150	200	50	100	150	200	50	100	150	200	50	100	150	200	50
M	7	7	7	7	8	8	8	8	9	9	9	9	10	10	10	10	11	11	11	11	12	12	12	12	13
N	18	18	18	18	20	20	20	20	22	22	22	22	24	24	24	24	26	26	26	26	28	28	28	28	30
KG	17.36	17.78	18.2	18.62	19.04	19.46	19.88	20.3	20.72	21.14	21.56	21.98	22.4	22.82	23.24	23.66	24.08	24.5	24.92	25.34	25.76	26.18	26.6	27.02	27.44

馬達左下折/馬達右下折
Motor Left Lower Side / Motor Right Lower Side

單位 Unit : mm

LD 馬達左下折 Motor Left Lower Side

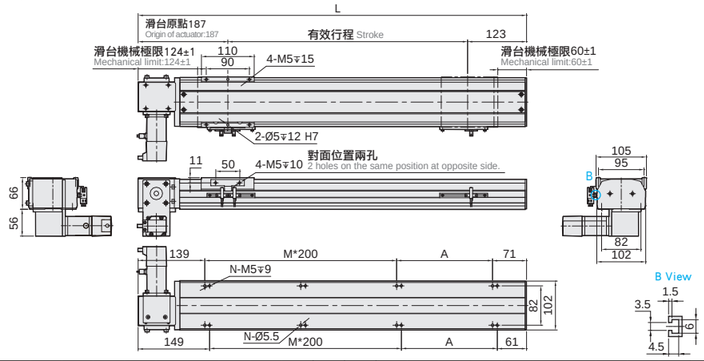

有效行程 stroke	50	100	150	200	250	300	350	400	450	500	550	600	650	700	750	800	850	900	950	1000	1050	1100	1150	1200	1250	1300
L	360	410	460	510	560	610	660	710	760	810	860	910	960	1010	1060	1110	1160	1210	1260	1310	1360	1410	1460	1510	1560	1610
A	150	200	50	100	150	200	50	100	150	200	50	100	150	200	50	100	150	200	50	100	150	200	50	100	150	200
M	0	0	1	1	1	1	2	2	2	2	3	3	3	3	4	4	4	4	5	5	5	5	6	6	6	6
N	4	4	6	6	6	6	8	8	8	8	10	10	10	10	12	12	12	12	14	14	14	14	16	16	16	16
KG	6.37	6.8	7.23	7.65	8.07	8.5	8.92	9.34	9.76	10.19	10.61	11.03	11.46	11.88	12.3	12.73	13.15	13.57	13.99	14.42	14.84	15.26	15.68	16.1	16.52	16.94

有效行程 stroke	1350	1400	1450	1500	1550	1600	1650	1700	1750	1800	1850	1900	1950	2000	2050	2100	2150	2200	2250	2300	2350	2400	2450	2500	2550
L	1660	1710	1760	1810	1860	1910	1960	2010	2060	2110	2160	2210	2260	2310	2360	2410	2460	2510	2560	2610	2660	2710	2760	2810	2860
A	50	100	150	200	50	100	150	200	50	100	150	200	50	100	150	200	50	100	150	200	50	100	150	200	50
M	7	7	7	7	8	8	8	8	9	9	9	9	10	10	10	10	11	11	11	11	12	12	12	12	13
N	18	18	18	18	20	20	20	20	22	22	22	22	24	24	24	24	26	26	26	26	28	28	28	28	30
KG	17.36	17.78	18.2	18.62	19.04	19.46	19.88	20.3	20.72	21.14	21.56	21.98	22.4	22.82	23.24	23.66	24.08	24.5	24.92	25.34	25.76	26.18	26.6	27.02	27.44

單位 Unit : mm

RU 馬達右下折 Motor Right Lower Side

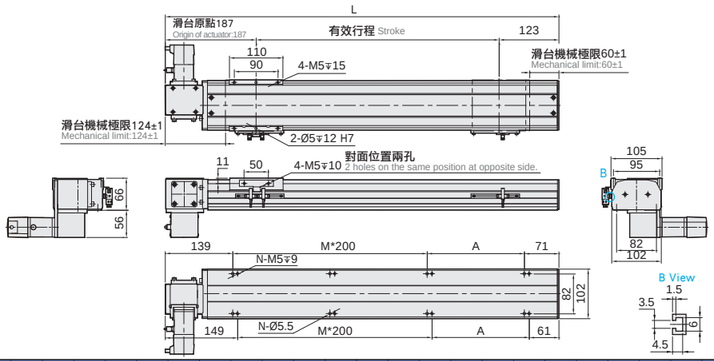

有效行程 stroke	50	100	150	200	250	300	350	400	450	500	550	600	650	700	750	800	850	900	950	1000	1050	1100	1150	1200	1250	1300
L	360	410	460	510	560	610	660	710	760	810	860	910	960	1010	1060	1110	1160	1210	1260	1310	1360	1410	1460	1510	1560	1610
A	150	200	50	100	150	200	50	100	150	200	50	100	150	200	50	100	150	200	50	100	150	200	50	100	150	200
M	0	0	1	1	1	1	2	2	2	2	3	3	3	3	4	4	4	4	5	5	5	5	6	6	6	6
N	4	4	6	6	6	6	8	8	8	8	10	10	10	10	12	12	12	12	14	14	14	14	16	16	16	16
KG	6.37	6.8	7.23	7.65	8.07	8.5	8.92	9.34	9.76	10.19	10.61	11.03	11.46	11.88	12.3	12.73	13.15	13.57	13.99	14.42	14.84	15.26	15.68	16.1	16.52	16.94

有效行程 stroke	1350	1400	1450	1500	1550	1600	1650	1700	1750	1800	1850	1900	1950	2000	2050	2100	2150	2200	2250	2300	2350	2400	2450	2500	2550
L	1660	1710	1760	1810	1860	1910	1960	2010	2060	2110	2160	2210	2260	2310	2360	2410	2460	2510	2560	2610	2660	2710	2760	2810	2860
A	50	100	150	200	50	100	150	200	50	100	150	200	50	100	150	200	50	100	150	200	50	100	150	200	50
M	7	7	7	7	8	8	8	8	9	9	9	9	10	10	10	10	11	11	11	11	12	12	12	12	13
N	18	18	18	18	20	20	20	20	22	22	22	22	24	24	24	24	26	26	26	26	28	28	28	28	30
KG	17.36	17.78	18.2	18.62	19.04	19.46	19.88	20.3	20.72	21.14	21.56	21.98	22.4	22.82	23.24	23.66	24.08	24.5	24.92	25.34	25.76	26.18	26.6	27.02	27.44

MEMO



最大行程 Maximum Stroke 1750mm | 最高速度 Maximum Speed 4000mm/s | 馬達容量 Motor Output 200W | 皮帶寬度 Belt Width 16mm | 直線滑軌 Linear Guide 15x12.5-2支

型號表示方式 Ordering Method

WETB12 - L 40 - 100 - L - P20 - C 4 - 0001

本體型號 Model

皮帶型式 Belt Type

L	無塵皮帶 Clean belt
X	橡膠皮帶 Rubber belt

導程 Lead

40	40mm

行程 Stroke

50-3050mm

50間隔 50 mm Pitch

馬達位置 Motor Position

L	馬達左折 Motor Left Side
LU	馬達左上折 Motor Left Upper Side
LD	馬達左下折 Motor Left Lower Side
R	馬達右折 Motor Right Side
RU	馬達右上折 Motor Right Upper Side
RD	馬達右下折 Motor Right Lower Side

馬達廠牌 Motor Brand

M	三菱 Mitsubishi	10	-
P	國際 Panasonic	20	200W
Y	安川 Yaskawa	40	-
T	台達 Delta	75	-

原點感應器 Home Sensor

	外掛型 Out Side
C	馬達側 Motor Side
D	反馬達側 OppoSite Motor Side
	無 SENSOR No Sensor
E	無 SENSOR No Sensor

端點極限感應器 Limit Sensor

	外掛型 Out Side
3	2只 2Pc
4	3只 3Pc
5	4只 4Pc
6	5只 5Pc
7	6只 6Pc
8	無 SENSOR No Sensor

特注式樣 Special Order No.

基本仕樣 Specification

性能	位置重復精度 Repeatability (mm)		±0.04
	導程 Lead (mm)		40
	最高速度 Maximum Speed (mm/s)		2000
	最大可搬重量 Maximum Payload	水平使用 Horizontal (kg)	22
		垂直使用 Vertical (kg)	
	定格推力 Rated Thrust (N)		105
	標準行程 Stroke Pitch (mm)		100-1750mm/50pitch
部品	AC伺服馬達容量 AC Servo Motor Output (W)		200W
	皮帶寬度 Belt Width (mm)		16
	高剛性直線滑軌 High Rigidity Linear Guide (mm)		15×12.5
	原點感應器 Home Sensor	外掛 Outside	EE-SX672(NPN)

感應器接線圖 <原點及端點> Sensor Layout

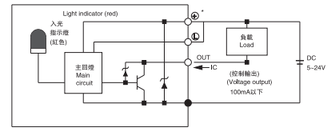

容許負載力距表N.m Allowable Overhang

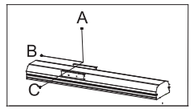

(單位:mm)

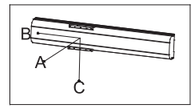

(單位:mm)

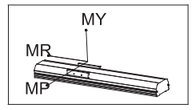

(單位:N.m)

水平安裝 Horizontal Installation	A	B	C	牆面安裝 Wall Installation	A	B	C
5kg	905	325	285	5kg	285	325	905
13kg	375	145	125	13kg	125	145	375
22kg	205	75	60	22kg	60	75	205

水平使用時 Static Loading Moment

MY	150
MP	150
MR	130

※力距表所表示的數據，代表重心。
The torque value in the chart indicate the center of gravity.
※符合型錄規範的正常使用下，保證壽命為10000公里。
Operation life is 10,000km when the product is using under the specified conditions.

搭配伺服馬達一覽表 Suitable Motor Brand

廠牌 Brand	馬達記號 Mark	煞車有無 Brake	馬達容量 Watp W	電源電壓 AC-Voltage AC-V	伺服馬達型號 Motor Model	驅動器型號 Driver Model
三菱 Mitsubishi	M	無煞車（水平仕樣） No Brake (Horizontal Type)	200	220	HG-KR23	MR-J4-20A
國際 Panasonic	P	無煞車（水平仕樣） No Brake (Horizontal Type)	200	220	MSMD022G1U	MADHT1507
臺達 Delta	T	無煞車（水平仕樣） No Brake (Horizontal Type)	200	220	ECMA-C20602ES	ASD-B20221-B

L 馬達左折 Motor Left Side

(單位 Unit : mm)

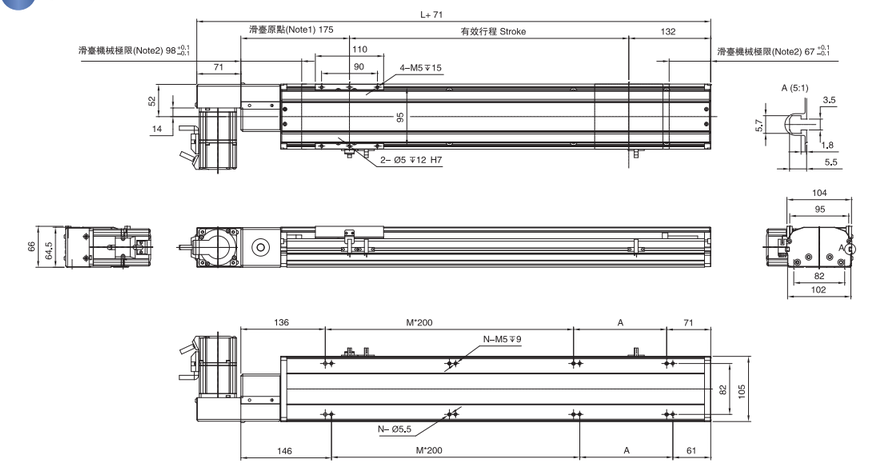

有效行程 Stroke	100	150	200	250	300	350	400	450	500	550	600	650	700	750	800	850	900	950	1000	1050	1100	1150	1200	1250	1300	1350	1400	1450	1500	1550	1600	1650	1700	1750
L	407	457	507	557	607	657	707	757	807	857	907	957	1007	1057	1107	1157	1207	1257	1307	1357	1407	1457	1507	1557	1607	1657	1707	1757	1807	1857	1907	1957	2007	2057
A	200	50	100	150	200	50	100	150	200	50	100	150	200	50	100	150	200	50	100	150	200	50	100	150	200	50	100	150	200	50	100	150	200	50
M	0	1	1	1	1	2	2	2	2	3	3	3	3	4	4	4	4	5	5	5	5	6	6	6	6	7	7	7	7	8	8	8	8	9
N	4	6	6	6	6	8	8	8	8	10	10	10	10	12	12	12	12	14	14	14	14	16	16	16	16	18	18	18	18	20	20	20	20	22
KG	6,8	7,23	7,65	8,07	8,5	8,92	9,34	9,76	10,19	10,61	11,03	11,46	11,88	12,3	12,73	13,15	13,57	13,99	14,42	14,84	15,26	15,68	16,1	16,52	16,94	17,36	17,78	18,2	18,62	19,04	19,46	19,88	20,3	20,72

R 馬達右折 Motor Right Side

(單位 Unit : mm)

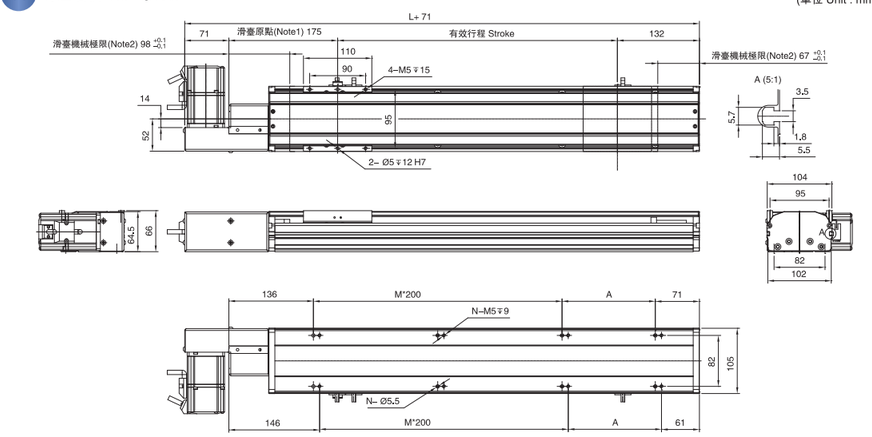

有效行程 Stroke	100	150	200	250	300	350	400	450	500	550	600	650	700	750	800	850	900	950	1000	1050	1100	1150	1200	1250	1300	1350	1400	1450	1500	1550	1600	1650	1700	1750
L	407	457	507	557	607	657	707	757	807	857	907	957	1007	1057	1107	1157	1207	1257	1307	1357	1407	1457	1507	1557	1607	1657	1707	1757	1807	1857	1907	1957	2007	2057
A	200	50	100	150	200	50	100	150	200	50	100	150	200	50	100	150	200	50	100	150	200	50	100	150	200	50	100	150	200	50	100	150	200	50
M	0	1	1	1	1	2	2	2	3	3	3	3	4	4	4	4	5	5	5	5	6	6	6	6	7	7	7	7	8	8	8	8	8	9
N	4	6	6	6	6	8	8	8	8	10	10	10	10	12	12	12	12	14	14	14	14	16	16	16	16	18	18	18	18	20	20	20	20	22
KG	6,8	7,23	7,65	8,07	8,5	8,92	9,34	9,76	10,19	10,61	11,03	11,46	11,88	12,3	12,73	13,15	13,57	13,99	14,42	14,84	15,26	15,68	16,1	16,52	16,94	17,36	17,78	18,2	18,62	19,04	19,46	19,88	20,3	20,72

LD 馬達左下折 Motor Lower Left

(單位 Unit : mm)

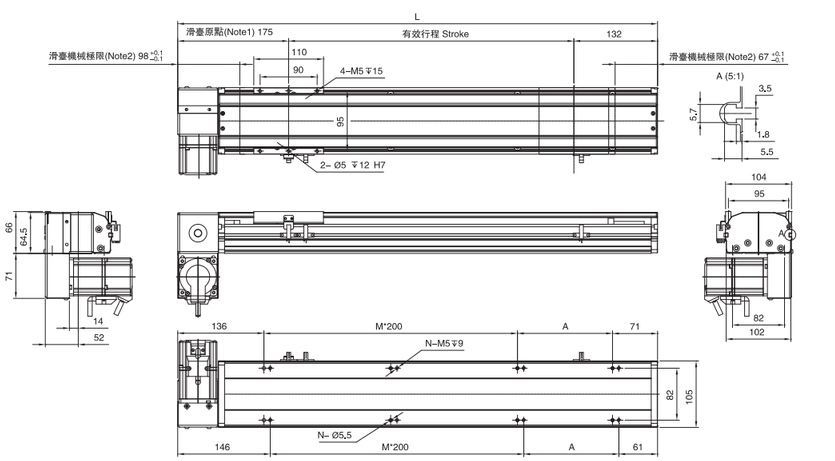

有效行程 Stroke	100	150	200	250	300	350	400	450	500	550	600	650	700	750	800	850	900	950	1000	1050	1100	1150	1200	1250	1300	1350	1400	1450	1500	1550	1600	1650	1700	1750
L	407	457	507	557	607	657	707	757	807	857	907	957	1007	1057	1107	1157	1207	1257	1307	1357	1407	1457	1507	1557	1607	1657	1707	1757	1807	1857	1907	1957	2007	2057
A	200	50	100	150	200	50	100	150	200	50	100	150	200	50	100	150	200	50	100	150	200	50	100	150	200	50	100	150	200	50	100	150	200	50
M	0	1	1	1	1	2	2	2	2	3	3	3	3	4	4	4	4	5	5	5	5	6	6	6	6	7	7	7	7	8	8	8	8	9
N	4	6	6	6	6	8	8	8	8	10	10	10	10	12	12	12	12	14	14	14	14	16	16	16	16	18	18	18	18	20	20	20	20	22
KG	6,8	7,23	7,65	8,07	8,5	8,92	9,34	9,76	10,19	10,61	11,03	11,46	11,88	12,3	12,73	13,15	13,57	13,99	14,42	14,84	15,26	15,68	16,1	16,52	16,94	17,36	17,78	18,2	18,62	19,04	19,46	19,88	20,3	20,72

RD 馬達右下折 Motor Lower Right

(單位 Unit : mm)

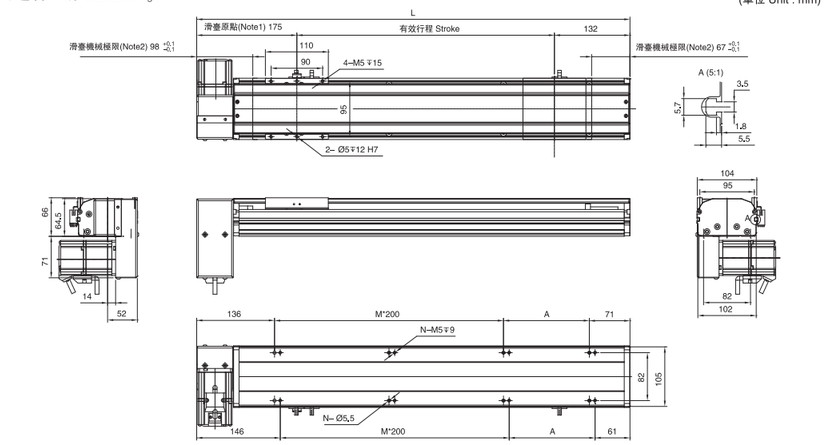

有效行程 Stroke	100	150	200	250	300	350	400	450	500	550	600	650	700	750	800	850	900	950	1000	1050	1100	1150	1200	1250	1300	1350	1400	1450	1500	1550	1600	1650	1700	1750
L	407	457	507	557	607	657	707	757	807	857	907	957	1007	1057	1107	1157	1207	1257	1307	1357	1407	1457	1507	1557	1607	1657	1707	1757	1807	1857	1907	1957	2007	2057
A	200	50	100	150	200	50	100	150	200	50	100	150	200	50	100	150	200	50	100	150	200	50	100	150	200	50	100	150	200	50	100	150	200	50
M	0	1	1	1	1	2	2	2	3	3	3	3	4	4	4	4	5	5	5	5	6	6	6	6	7	7	7	7	8	8	8	8	8	9
N	4	6	6	6	6	8	8	8	8	10	10	10	10	12	12	12	12	14	14	14	14	16	16	16	16	18	18	18	18	20	20	20	20	22
KG	6,8	7,23	7,65	8,07	8,5	8,92	9,34	9,76	10,19	10,61	11,03	11,46	11,88	12,3	12,73	13,15	13,57	13,99	14,42	14,84	15,26	15,68	16,1	16,52	16,94	17,36	17,78	18,2	18,62	19,04	19,46	19,88	20,3	20,72

LU 馬達左上折 Motor Upper Left

(單位 Unit : mm)

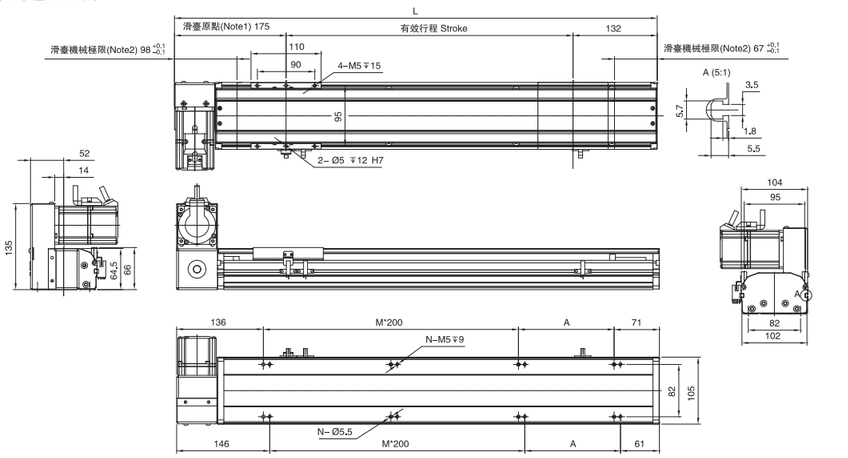

有效行程 Stroke	100	150	200	250	300	350	400	450	500	550	600	650	700	750	800	850	900	950	1000	1050	1100	1150	1200	1250	1300	1350	1400	1450	1500	1550	1600	1650	1700	1750
L	407	457	507	557	607	657	707	757	807	857	907	957	1007	1057	1107	1157	1207	1257	1307	1357	1407	1457	1507	1557	1607	1657	1707	1757	1807	1857	1907	1957	2007	2057
A	200	50	100	150	200	50	100	150	200	50	100	150	200	50	100	150	200	50	100	150	200	50	100	150	200	50	100	150	200	50	100	150	200	50
M	0	1	1	1	1	2	2	2	2	3	3	3	3	4	4	4	4	5	5	5	5	6	6	6	6	7	7	7	7	8	8	8	8	9
N	4	6	6	6	6	8	8	8	8	10	10	10	10	12	12	12	12	14	14	14	14	16	16	16	16	18	18	18	18	20	20	20	20	22
KG	6,8	7,23	7,65	8,07	8,5	8,92	9,34	9,76	10,19	10,61	11,03	11,46	11,88	12,3	12,73	13,15	13,57	13,99	14,42	14,84	15,26	15,68	16,1	16,52	16,94	17,36	17,78	18,2	18,62	19,04	19,46	19,88	20,3	20,72

RU 馬達右上折 Motor Upper Right

(單位 Unit : mm)

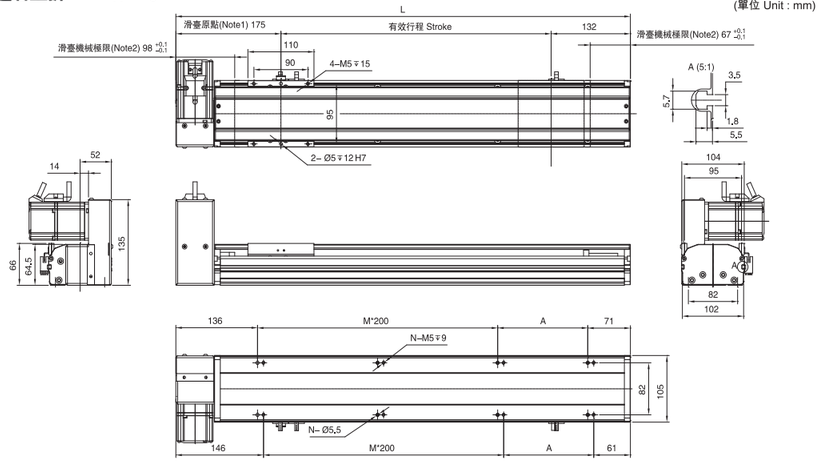

有效行程 Stroke	100	150	200	250	300	350	400	450	500	550	600	650	700	750	800	850	900	950	1000	1050	1100	1150	1200	1250	1300	1350	1400	1450	1500	1550	1600	1650	1700	1750
L	407	457	507	557	607	657	707	757	807	857	907	957	1007	1057	1107	1157	1207	1257	1307	1357	1407	1457	1507	1557	1607	1657	1707	1757	1807	1857	1907	1957	2007	2057
A	200	50	100	150	200	50	100	150	200	50	100	150	200	50	100	150	200	50	100	150	200	50	100	150	200	50	100	150	200	50	100	150	200	50
M	0	1	1	1	1	2	2	2	2	3	3	3	3	4	4	4	4	5	5	5	5	6	6	6	6	7	7	7	7	8	8	8	8	9
N	4	6	6	6	6	8	8	8	8	10	10	10	10	12	12	12	12	14	14	14	14	16	16	16	16	18	18	18	18	20	20	20	20	22
KG	6,8	7,23	7,65	8,07	8,5	8,92	9,34	9,76	10,19	10,61	11,03	11,46	11,88	12,3	12,73	13,15	13,57	13,99	14,42	14,84	15,26	15,68	16,1	16,52	16,94	17,36	17,78	18,2	18,62	19,04	19,46	19,88	20,3	20,72

CL 馬達直裝向左 Motor Mounted To The Left

(單位 Unit : mm)

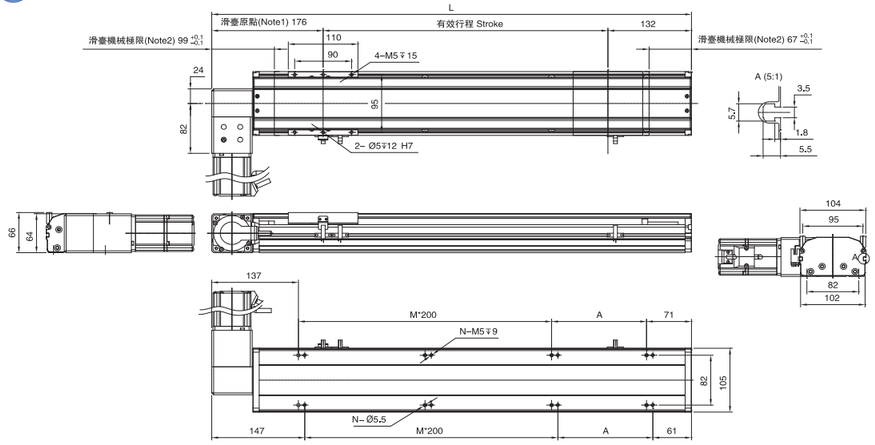

有效行程 Stroke	100	150	200	250	300	350	400	450	500	550	600	650	700	750	800	850	900	950	1000	1050	1100	1150	1200	1250	1300	1350	1400	1450	1500	1550	1600	1650	1700	1750
L	408	458	508	558	608	658	708	758	808	858	908	958	1008	1058	1108	1158	1208	1258	1308	1358	1408	1458	1508	1558	1608	1658	1708	1758	1808	1858	1908	1958	2008	2058
A	200	50	100	150	200	50	100	150	200	50	100	150	200	50	100	150	200	50	100	150	200	50	100	150	200	50	100	150	200	50	100	150	200	50
M	0	1	1	1	1	2	2	2	3	3	3	3	4	4	4	4	5	5	5	5	6	6	6	6	7	7	7	7	8	8	8	8	8	9
N	4	6	6	6	8	8	8	8	10	10	10	10	12	12	12	12	14	14	14	14	16	16	16	16	18	18	18	18	20	20	20	20	20	22
KG	6,8	7,23	7,65	8,07	8,5	8,92	9,34	9,76	10,19	10,61	11,03	11,46	11,88	12,3	12,73	13,15	13,57	13,99	14,42	14,84	15,26	15,68	16,1	16,52	16,94	17,36	17,78	18,2	18,62	19,04	19,46	19,88	20,3	20,72

CR 馬達直裝向右 Motor Mounted To The Right

(單位 Unit : mm)

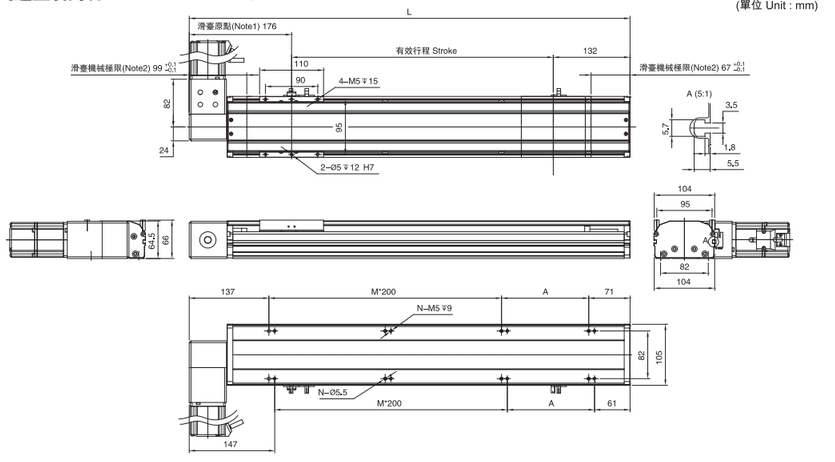

有效行程 Stroke	100	150	200	250	300	350	400	450	500	550	600	650	700	750	800	850	900	950	1000	1050	1100	1150	1200	1250	1300	1350	1400	1450	1500	1550	1600	1650	1700	1750
L	408	458	508	558	608	658	708	758	808	858	908	958	1008	1058	1108	1158	1208	1258	1308	1358	1408	1458	1508	1558	1608	1658	1708	1758	1808	1858	1908	1958	2008	2058
A	200	50	100	150	200	50	100	150	200	50	100	150	200	50	100	150	200	50	100	150	200	50	100	150	200	50	100	150	200	50	100	150	200	50
M	0	1	1	1	1	2	2	2	3	3	3	3	4	4	4	4	5	5	5	5	6	6	6	6	7	7	7	7	8	8	8	8	8	9
N	4	6	6	6	6	8	8	8	10	10	10	10	12	12	12	12	14	14	14	14	16	16	16	16	18	18	18	18	18	20	20	20	20	22
KG	6,8	7,23	7,65	8,07	8,5	8,92	9,34	9,76	10,19	10,61	11,03	11,46	11,88	12,3	12,73	13,15	13,57	13,99	14,42	14,84	15,26	15,68	16,1	16,52	16,94	17,36	17,78	18,2	18,62	19,04	19,46	19,88	20,3	20,72

MEMO



此圖僅供參考，出貨規格詳見尺寸圖面
The picture is just for the reference. Please check the the actual dimensions on the drawing.

最大行程 Maximum Stroke	最高速度 Maximum Speed	馬達容量 Motor Output	皮帶寬度 Belt Width	直線滑軌 Linear Guide
3050mm	2000mm/s	200W	22 mm	15X12.5-2支

型號表示方式 Ordering Method

wETB14M - L 40 -100 - L - M 20- C 4 - 0001

本體型號 Model

皮帶型式 Belt Type

L	無塵皮帶 Clean belt
X	橡膠皮帶 Rubber belt

導程 Lead

40	40mm

行程 Stroke

50-3050mm

50間隔 50 mm Pitch

馬達位置 Motor Position

L	馬達左折 Motor Left Side
LU	馬達左上折 Motor Left Upper Side
LD	馬達左下折 Motor Left Lower Side
R	馬達右折 Motor Right Side
RU	馬達右上折 Motor Right Upper Side
RD	馬達右下折 Motor Right Lower Side

馬達廠牌 Motor Brand

M	三菱 Mitsubishi	10	-
P	國際 Panasonic	20	200W
Y	安川 Yaskawa	40	-
T	台達 Delta	75	-

原點感應器 Home Sensor

外掛型 Out Side	
C	馬達側 Motor Side
D	反馬達側 OppoSite Motor Side
無 SENSOR No Sensor	
E	無 SENSOR No Sensor

端點極限感應器 Limit Sensor

外掛型 Out Side	
3	2只 2Pc
4	3只 3Pc
5	4只 4Pc
6	5只 5Pc
7	6只 6Pc
8	無 SENSOR No Sensor

特注式樣 Special Order No.

基本仕様 Specification

規格 Spec	位置重複精度 Repeatability (mm)		±0.04
	導程 Lead (mm)		40
	最高速度 Maximum Speed (mm/s)		2000
	最大可搬重量 Maximum Payload	水平使用 Horizontal (kg)	25
		垂直使用 Vertical (kg)	
	定格推力 Rated Thrust (N)		100
	標準行程 Stroke Pitch (mm)		50-3050mm/50間隔 50 mm Pitch
部品 Parts	AC伺服馬達容量 AC Servo Motor Output (W)		200
	皮帶寬度 Belt Width		22
	高剛性直線滑軌 High Rigidity Linear Guide (mm)		W15XH12.5
	原點感應器 Home Sensor	外掛 Outside	EE-SX672(NPN)

※馬達加減速設定0.4秒。
Acceleration and deacceleration value is set 0.4 second.

感應器接線圖<原點極端點> Sensor Layout

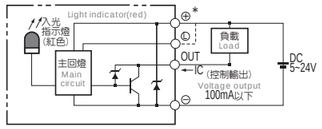

容許負載力距表 Allowable Overhang

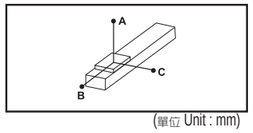

(單位 Unit : mm)

水平安裝 Horizontal Installation	A	B	C
10kg	1794	688	538
20kg	858	324	253
25kg	670	251	197

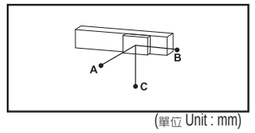

(單位 Unit : mm)

壁掛安裝 Wall Installation	A	B	C
15kg	348	446	1170
18kg	285	365	961
25kg	197	251	670

※力距表所表示的數據，代表重心。
The torque value in the chart indicate the center of gravity.
※符合型錄規範的正常使用下，保證壽命為10000公里。
Operation life is 10,000km when the product is using under the specified conditions.
※倒吊使用無法套用標準規範，如有需求請洽詢我司業務。
Data information is not for ceiling-mount inverse use.
Contact us for the details if you want to apply ceiling-mount inverse usage.

靜態容許負載慣量 Static Loading Moment

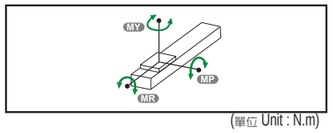

(單位 Unit : N.m)

MY	551
MP	552
MR	485

搭配伺服馬達一覽表 Suitable Motor Brand

廠牌 Brand	馬達記號 Mark	煞車有無 Brake	馬達容量 Watt	電源電壓 AC-Voltage	伺服馬達型號 Motor Model	驅動器型號 Driver Model
三菱 Mitsubishi	M	無煞車(水平仕樣) No Brake (Horizontal Type)	200	220	HG-KR23	MR-J4-20A
國際 Panasonic	P	無煞車(水平仕樣) No Brake (Horizontal Type)	200	220	MHMD022G1U	MADHT1507
台達 Delta	T	無煞車(水平仕樣) No Brake (Horizontal Type)	200	220	ECMA-C20602ES	ASD-B20221-B

馬達左折/馬達右折
Motor Left Side / Motor Right Side

L 馬達左折 Motor Left Side

單位 Unit : mm

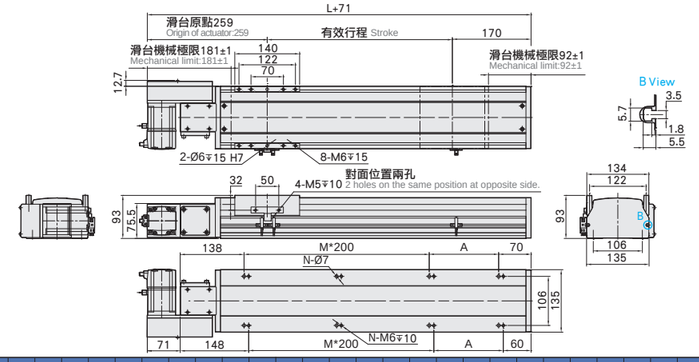

有效行程 stroke	50	100	150	200	250	300	350	400	450	500	550	600	650	700	750	800	850	900	950	1000	1050	1100	1150	1200	1250	1300	1350	1400	1450	1500	1550
L	408	458	508	558	608	658	708	758	808	858	908	958	1008	1058	1108	1158	1208	1258	1308	1358	1408	1458	1508	1558	1608	1658	1708	1758	1808	1858	1908
A	200	50	100	150	200	50	100	150	200	50	100	150	200	50	100	150	200	50	100	150	200	50	100	150	200	50	100	150	200	50	100
M	0	1	1	1	1	2	2	2	2	3	3	3	3	4	4	4	4	5	5	5	5	6	6	6	6	7	7	7	7	8	8
N	4	6	6	6	6	8	8	8	8	10	10	10	10	12	12	12	12	14	14	14	14	16	16	16	16	18	18	18	18	20	20
KG	8.2	8.6	9	9.5	10	10.5	11	11.4	12	12.4	13	13.4	13.9	14.4	14.9	15.4	15.9	16.4	16.9	17.3	17.9	18.5	19.1	19.7	20.3	20.9	21.5	22.1	22.7	23.3	23.9

有效行程 stroke	1600	1650	1700	1750	1800	1850	1900	1950	2000	2050	2100	2150	2200	2250	2300	2350	2400	2450	2500	2550	2600	2650	2700	2750	2800	2850	2900	2950	3000	3050
L	1958	2008	2058	2108	2158	2208	2258	2308	2358	2408	2458	2508	2558	2608	2658	2708	2758	2808	2858	2908	2958	3008	3058	3108	3158	3208	3258	3308	3358	3408
A	150	200	50	100	150	200	50	100	150	200	50	100	150	200	50	100	150	200	50	100	150	200	50	100	150	200	50	100	150	200
M	8	8	9	9	9	9	10	10	10	10	11	11	11	11	12	12	12	12	13	13	13	13	14	14	14	14	15	15	15	15
N	20	20	22	22	22	22	24	24	24	24	26	26	26	26	28	28	28	28	30	30	30	30	32	32	32	32	34	34	34	34
KG	24.5	25.1	25.7	26.3	26.9	27.5	28.1	28.7	29.3	29.9	30.5	31.1	31.7	32.3	32.9	33.5	34.1	34.7	35.3	35.9	36.5	37.1	37.7	38.3	38.9	39.5	40.1	40.7	41.3	41.9

R 馬達右折 Motor Right Side

單位 Unit : mm

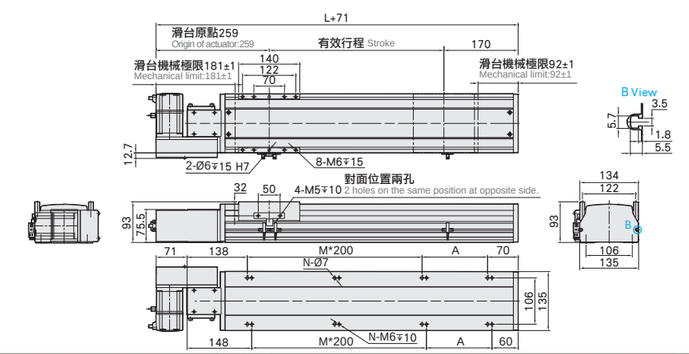

有效行程 stroke	50	100	150	200	250	300	350	400	450	500	550	600	650	700	750	800	850	900	950	1000	1050	1100	1150	1200	1250	1300	1350	1400	1450	1500	1550
L	408	458	508	558	608	658	708	758	808	858	908	958	1008	1058	1108	1158	1208	1258	1308	1358	1408	1458	1508	1558	1608	1658	1708	1758	1808	1858	1908
A	200	50	100	150	200	50	100	150	200	50	100	150	200	50	100	150	200	50	100	150	200	50	100	150	200	50	100	150	200	50	100
M	0	1	1	1	1	2	2	2	2	3	3	3	3	4	4	4	4	5	5	5	5	6	6	6	6	7	7	7	7	8	8
N	4	6	6	6	6	8	8	8	8	10	10	10	10	12	12	12	12	14	14	14	14	16	16	16	16	18	18	18	18	20	20
KG	8.2	8.6	9	9.5	10	10.5	11	11.4	12	12.4	13	13.4	13.9	14.4	14.9	15.4	15.9	16.4	16.9	17.3	17.9	18.5	19.1	19.7	20.3	20.9	21.5	22.1	22.7	23.3	23.9

有效行程 stroke	1600	1650	1700	1750	1800	1850	1900	1950	2000	2050	2100	2150	2200	2250	2300	2350	2400	2450	2500	2550	2600	2650	2700	2750	2800	2850	2900	2950	3000	3050
L	1958	2008	2058	2108	2158	2208	2258	2308	2358	2408	2458	2508	2558	2608	2658	2708	2758	2808	2858	2908	2958	3008	3058	3108	3158	3208	3258	3308	3358	3408
A	150	200	50	100	150	200	50	100	150	200	50	100	150	200	50	100	150	200	50	100	150	200	50	100	150	200	50	100	150	200
M	8	8	9	9	9	9	10	10	10	10	11	11	11	11	12	12	12	12	13	13	13	13	14	14	14	14	15	15	15	15
N	20	20	22	22	22	22	24	24	24	24	26	26	26	26	28	28	28	28	30	30	30	30	32	32	32	32	34	34	34	34
KG	24.5	25.1	25.7	26.3	26.9	27.5	28.1	28.7	29.3	29.9	30.5	31.1	31.7	32.3	32.9	33.5	34.1	34.7	35.3	35.9	36.5	37.1	37.7	38.3	38.9	39.5	40.1	40.7	41.3	41.9

馬達左上折/馬達右上折
Motor Left Upper Side / Motor Right Upper Side

單位 Unit : mm

LU 馬達左上折 Motor Left Upper Side

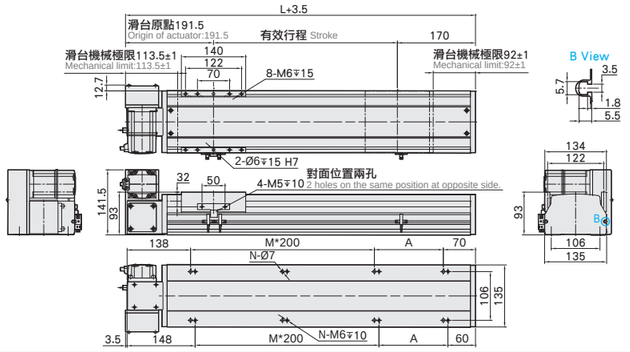

有效行程 stroke	50	100	150	200	250	300	350	400	450	500	550	600	650	700	750	800	850	900	950	1000	1050	1100	1150	1200	1250	1300	1350	1400	1450	1500	1550
L	408	458	508	558	608	658	708	758	808	858	908	958	1008	1058	1108	1158	1208	1258	1308	1358	1408	1458	1508	1558	1608	1658	1708	1758	1808	1858	1908
A	200	50	100	150	200	50	100	150	200	50	100	150	200	50	100	150	200	50	100	150	200	50	100	150	200	50	100	150	200	50	100
M	0	1	1	1	1	2	2	2	2	3	3	3	3	4	4	4	4	5	5	5	5	6	6	6	6	7	7	7	7	8	8
N	4	6	6	6	6	8	8	8	8	10	10	10	10	12	12	12	12	14	14	14	14	16	16	16	16	18	18	18	18	20	20
KG	8.2	8.6	9	9.5	10	10.5	11	11.4	12	12.4	13	13.4	13.9	14.4	14.9	15.4	15.9	16.4	16.9	17.3	17.9	18.5	19.1	19.7	20.3	20.9	21.5	22.1	22.7	23.3	23.9

有效行程 stroke	1600	1650	1700	1750	1800	1850	1900	1950	2000	2050	2100	2150	2200	2250	2300	2350	2400	2450	2500	2550	2600	2650	2700	2750	2800	2850	2900	2950	3000	3050
L	1958	2008	2058	2108	2158	2208	2258	2308	2358	2408	2458	2508	2558	2608	2658	2708	2758	2808	2858	2908	2958	3008	3058	3108	3158	3208	3258	3308	3358	3408
A	150	200	50	100	150	200	50	100	150	200	50	100	150	200	50	100	150	200	50	100	150	200	50	100	150	200	50	100	150	200
M	8	8	9	9	9	9	10	10	10	10	11	11	11	12	12	12	12	13	13	13	13	13	14	14	14	14	15	15	15	15
N	20	20	22	22	22	22	24	24	24	24	26	26	26	26	28	28	28	28	30	30	30	30	32	32	32	32	34	34	34	34
KG	24.5	25.1	25.7	26.3	26.9	27.5	28.1	28.7	29.3	29.9	30.5	31.1	31.7	32.3	32.9	33.5	34.1	34.7	35.3	35.9	36.5	37.1	37.7	38.3	38.9	39.5	40.1	40.7	41.3	41.9

單位 Unit : mm

RU 馬達右上折 Motor Right Upper Side

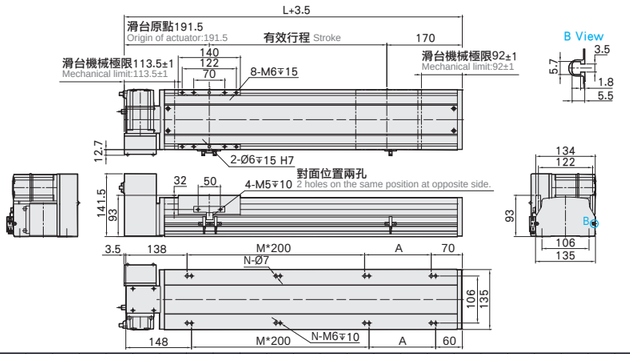

有效行程 stroke	50	100	150	200	250	300	350	400	450	500	550	600	650	700	750	800	850	900	950	1000	1050	1100	1150	1200	1250	1300	1350	1400	1450	1500	1550
L	408	458	508	558	608	658	708	758	808	858	908	958	1008	1058	1108	1158	1208	1258	1308	1358	1408	1458	1508	1558	1608	1658	1708	1758	1808	1858	1908
A	200	50	100	150	200	50	100	150	200	50	100	150	200	50	100	150	200	50	100	150	200	50	100	150	200	50	100	150	200	50	100
M	0	1	1	1	1	2	2	2	2	3	3	3	3	4	4	4	4	5	5	5	5	6	6	6	6	7	7	7	7	8	8
N	4	6	6	6	6	8	8	8	8	10	10	10	10	12	12	12	12	14	14	14	14	16	16	16	16	18	18	18	18	20	20
KG	8.2	8.6	9	9.5	10	10.5	11	11.4	12	12.4	13	13.4	13.9	14.4	14.9	15.4	15.9	16.4	16.9	17.3	17.9	18.5	19.1	19.7	20.3	20.9	21.5	22.1	22.7	23.3	23.9

有效行程 stroke	1600	1650	1700	1750	1800	1850	1900	1950	2000	2050	2100	2150	2200	2250	2300	2350	2400	2450	2500	2550	2600	2650	2700	2750	2800	2850	2900	2950	3000	3050
L	1958	2008	2058	2108	2158	2208	2258	2308	2358	2408	2458	2508	2558	2608	2658	2708	2758	2808	2858	2908	2958	3008	3058	3108	3158	3208	3258	3308	3358	3408
A	150	200	50	100	150	200	50	100	150	200	50	100	150	200	50	100	150	200	50	100	150	200	50	100	150	200	50	100	150	200
M	8	8	9	9	9	9	10	10	10	10	11	11	11	12	12	12	12	13	13	13	13	13	14	14	14	14	15	15	15	15
N	20	20	22	22	22	22	24	24	24	24	26	26	26	26	28	28	28	28	30	30	30	30	32	32	32	32	34	34	34	34
KG	24.5	25.1	25.7	26.3	26.9	27.5	28.1	28.7	29.3	29.9	30.5	31.1	31.7	32.3	32.9	33.5	34.1	34.7	35.3	35.9	36.5	37.1	37.7	38.3	38.9	39.5	40.1	40.7	41.3	41.9

馬達左下折/馬達右下折
Motor Left Lower Side / Motor Right Lower Side

單位 Unit : mm

LD 馬達左下折 Motor Left Lower Side

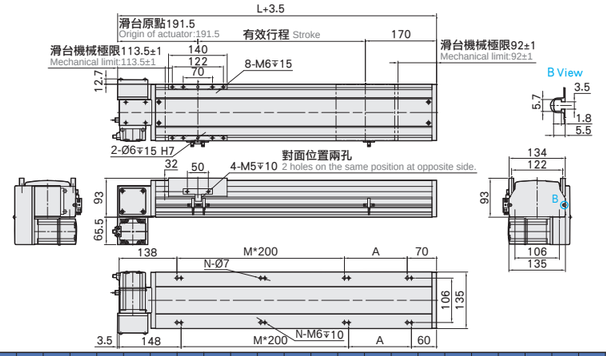

有效行程 stroke	50	100	150	200	250	300	350	400	450	500	550	600	650	700	750	800	850	900	950	1000	1050	1100	1150	1200	1250	1300	1350	1400	1450	1500	1550
L	408	458	508	558	608	658	708	758	808	858	908	958	1008	1058	1108	1158	1208	1258	1308	1358	1408	1458	1508	1558	1608	1658	1708	1758	1808	1858	1908
A	200	50	100	150	200	50	100	150	200	50	100	150	200	50	100	150	200	50	100	150	200	50	100	150	200	50	100	150	200	50	100
M	0	1	1	1	1	2	2	2	2	3	3	3	3	4	4	4	4	5	5	5	5	6	6	6	6	7	7	7	7	8	8
N	4	6	6	6	6	8	8	8	8	10	10	10	10	12	12	12	12	14	14	14	14	16	16	16	16	18	18	18	18	20	20
KG	8.2	8.6	9	9.5	10	10.5	11	11.4	12	12.4	13	13.4	13.9	14.4	14.9	15.4	15.9	16.4	16.9	17.3	17.9	18.5	19.1	19.7	20.3	20.9	21.5	22.1	22.7	23.3	23.9

有效行程 stroke	1600	1650	1700	1750	1800	1850	1900	1950	2000	2050	2100	2150	2200	2250	2300	2350	2400	2450	2500	2550	2600	2650	2700	2750	2800	2850	2900	2950	3000	3050
L	1958	2008	2058	2108	2158	2208	2258	2308	2358	2408	2458	2508	2558	2608	2658	2708	2758	2808	2858	2908	2958	3008	3058	3108	3158	3208	3258	3308	3358	3408
A	150	200	50	100	150	200	50	100	150	200	50	100	150	200	50	100	150	200	50	100	150	200	50	100	150	200	50	100	150	200
M	8	8	9	9	9	9	10	10	10	10	11	11	11	12	12	12	12	13	13	13	13	13	14	14	14	14	15	15	15	15
N	20	20	22	22	22	22	24	24	24	24	26	26	26	26	28	28	28	28	30	30	30	30	32	32	32	32	34	34	34	34
KG	24.5	25.1	25.7	26.3	26.9	27.5	28.1	28.7	29.3	29.9	30.5	31.1	31.7	32.3	32.9	33.5	34.1	34.7	35.3	35.9	36.5	37.1	37.7	38.3	38.9	39.5	40.1	40.7	41.3	41.9

單位 Unit : mm

RD 馬達右下折 Motor Right Lower Side

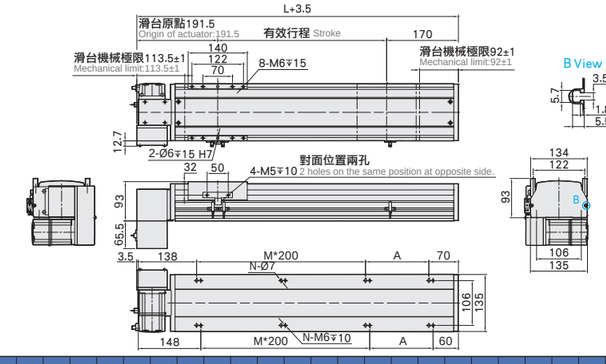

有效行程 stroke	50	100	150	200	250	300	350	400	450	500	550	600	650	700	750	800	850	900	950	1000	1050	1100	1150	1200	1250	1300	1350	1400	1450	1500	1550
L	408	458	508	558	608	658	708	758	808	858	908	958	1008	1058	1108	1158	1208	1258	1308	1358	1408	1458	1508	1558	1608	1658	1708	1758	1808	1858	1908
A	200	50	100	150	200	50	100	150	200	50	100	150	200	50	100	150	200	50	100	150	200	50	100	150	200	50	100	150	200	50	100
M	0	1	1	1	1	2	2	2	2	3	3	3	3	4	4	4	4	5	5	5	5	6	6	6	6	7	7	7	7	8	8
N	4	6	6	6	6	8	8	8	8	10	10	10	10	12	12	12	12	14	14	14	14	16	16	16	16	18	18	18	18	20	20
KG	8.2	8.6	9	9.5	10	10.5	11	11.4	12	12.4	13	13.4	13.9	14.4	14.9	15.4	15.9	16.4	16.9	17.3	17.9	18.5	19.1	19.7	20.3	20.9	21.5	22.1	22.7	23.3	23.9

有效行程 stroke	1600	1650	1700	1750	1800	1850	1900	1950	2000	2050	2100	2150	2200	2250	2300	2350	2400	2450	2500	2550	2600	2650	2700	2750	2800	2850	2900	2950	3000	3050
L	1958	2008	2058	2108	2158	2208	2258	2308	2358	2408	2458	2508	2558	2608	2658	2708	2758	2808	2858	2908	2958	3008	3058	3108	3158	3208	3258	3308	3358	3408
A	150	200	50	100	150	200	50	100	150	200	50	100	150	200	50	100	150	200	50	100	150	200	50	100	150	200	50	100	150	200
M	8	8	9	9	9	9	10	10	10	10	11	11	11	12	12	12	12	13	13	13	13	13	14	14	14	14	15	15	15	15
N	20	20	22	22	22	22	24	24	24	24	26	26	26	26	28	28	28	28	30	30	30	30	32	32	32	32	34	34	34	34
KG	24.5	25.1	25.7	26.3	26.9	27.5	28.1	28.7	29.3	29.9	30.5	31.1	31.7	32.3	32.9	33.5	34.1	34.7	35.3	35.9	36.5	37.1	37.7	38.3	38.9	39.5	40.1	40.7	41.3	41.9



此圖僅供參考，出貨規格詳見尺寸圖面
The picture is just for the reference. Please check the the actual dimensions on the drawing.

最大行程 Maximum Stroke 3050mm | 最高速度 Maximum Speed 2000mm/s | 馬達容量 Motor Output 400W | 皮帶寬度 Belt Width 30 mm | 直線滑軌 Linear Guide 20X15-2支

型號表示方式 Ordering Method

wETB17M - L 40 - 50 - L - M 40 - C 4 - 0001

- wETB17M：本體型號 Model
- L：皮帶型式 Belt Type
  - L 無塵皮帶 Clean belt
  - X 橡膠皮帶 Rubber belt
- 40：導程 Lead
  - 40 40mm
- 50：行程 Stroke
  - 50-3050mm
  - 50間隔 50 mm Pitch
- L：馬達位置 Motor Position
  - L 馬達左折 Motor Left Side
  - LU 馬達左上折 Motor Left Upper Side
  - LD 馬達左下折 Motor Left Lower Side
  - R 馬達右折 Motor Right Side
  - RU 馬達右上折 Motor Right Upper Side
  - RD 馬達右下折 Motor Right Lower Side
- M：馬達廠牌 Motor Brand

M	三菱 Mitsubishi	10	-
P	國際 Panasonic	20	-
Y	安川 Yaskawa	40	400W
T	台達 Delta	75	-

- 40：原點感應器 Home Sensor

	外掛型 Out Side
C	馬達側 Motor Side
D	反馬達側 OppoSite Motor Side
	無 SENSOR No Sensor
E	無 SENSOR No Sensor

- C：端點極限感應器 Limit Sensor

	外掛型 Out Side
3	2只 2Pc
4	3只 3Pc
5	4只 4Pc
6	5只 5Pc
7	6只 6Pc
8	無 SENSOR No Sensor
- 4：皮帶寬度 Belt Width
- 0001：特注式樣 Special Order No.

基本仕樣 Specification

規格 Spec	位置重複精度 Repeatability (mm)		±0.04
	導程 Lead (mm)		40
	最高速度 Maximum Speed (mm/s)		2000
	最大可搬重量 Maximum Payload	水平使用 Horizontal (kg)	45
		垂直使用 Vertical (kg)	
	定格推力 Rated Thrust (N)		204
	標準行程 Stroke Pitch (mm)		50-3050mm/50間隔 50 mm Pitch
部品 Parts	AC伺服馬達容量 AC Servo Motor Output (W)		400
	皮帶寬度 Belt Width		30
	高剛性直線滑軌 High Rigidity Linear Guide (mm)		W20XH15
	原點感應器 Home Sensor	外掛 Outside	EE-SX672(NPN)

※馬達加減速設定0.4秒。
Acceleration and deacceleration value is set 0.4 second.

感應器接線圖<原點極端點> Sensor Layout

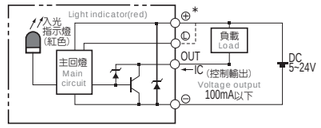

容許負載力距表 Allowable Overhang

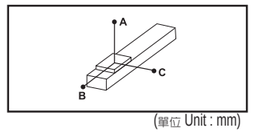

(單位 Unit : mm)

水平安裝 Horizontal Installation	A	B	C
10kg	2942	1133	1033
20kg	1430	547	498
30kg	926	350	320
45kg	588	219	201

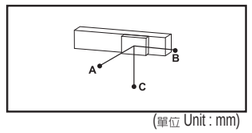

(單位 Unit : mm)

壁掛安裝 Wall Installation	A	B	C
15kg	676	742	1933
25kg	390	428	1127
35kg	269	294	781
45kg	201	219	588

※力距表所表示的數據，代表重心。
The torque value in the chart indicate the center of gravity.
※符合型錄規範的正常使用下，保證壽命為10000公里。
Operation life is 10,000km when the product is using under the specified conditions.
※倒吊使用無法套用標準規範，如有需求請洽詢我司業務。
Data information is not for ceiling-mount inverse use.
Contact us for the details if you want to apply ceiling-mount inverse usage.

靜態容許負載慣量 Static Loading Moment

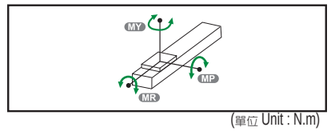

(單位 Unit : N.m)

MY	1032
MP	1034
MR	908

搭配伺服馬達一覽表 Suitable Motor Brand

廠牌 Brand	馬達記號 Mark	煞車有無 Brake	馬達容量 Watt	電源電壓 AC-Voltage	伺服馬達型號 Motor Model	驅動器型號 Driver Model
三菱 Mitsubishi	M	無煞車(水平仕樣) No Brake (Horizontal Type)	400	220	HG-KR43	MR-J4-40A
國際 Panasonic	P	無煞車(水平仕樣) No Brake (Horizontal Type)	400	220	MHMD042G1U	MBDHT2510
台達 Delta	T	無煞車(水平仕樣) No Brake (Horizontal Type)	400	220	ECMA-C20604ES	ASD-B20421-B

馬達左折/馬達右折
Motor Left Side / Motor Right Side

單位 Unit : mm

L 馬達左折 Motor Left Side

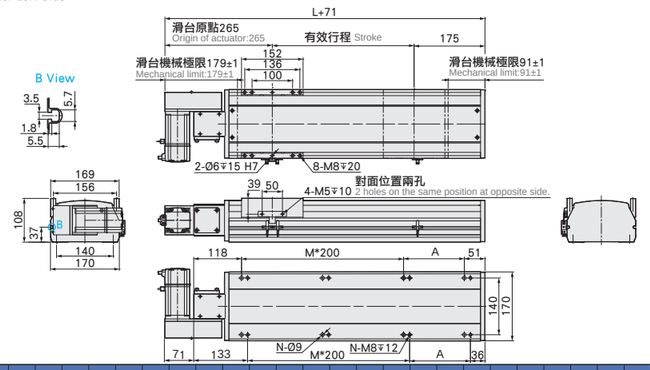

有效行程 stroke	50	100	150	200	250	300	350	400	450	500	550	600	650	700	750	800	850	900	950	1000	1050	1100	1150	1200	1250	1300	1350	1400	1450	1500	1550
L	419	469	519	569	619	669	719	769	819	869	919	969	1019	1069	1119	1169	1219	1269	1319	1369	1419	1469	1519	1569	1619	1669	1719	1769	1819	1869	1919
A	50	100	150	200	50	100	150	200	50	100	150	200	50	100	150	200	50	100	150	200	50	100	150	200	50	100	150	200	50	100	150
M	1	1	1	1	2	2	2	2	3	3	3	3	4	4	4	4	5	5	5	5	6	6	6	6	7	7	7	7	8	8	8
N	6	6	6	6	8	8	8	8	10	10	10	10	12	12	12	12	14	14	14	14	16	16	16	16	18	18	18	18	20	20	20
KG	10.2	12	13.8	14.6	15.4	16.1	16.9	17.7	18.5	19.2	20	20.8	21.6	22.3	23.1	23.9	24.7	25.4	26.2	27	27.8	28.6	29.4	30.2	31	31.8	32.6	33.4	34.2	35	35.8

有效行程 stroke	1600	1650	1700	1750	1800	1850	1900	1950	2000	2050	2100	2150	2200	2250	2300	2350	2400	2450	2500	2550	2600	2650	2700	2750	2800	2850	2900	2950	3000	3050
L	1969	2019	2069	2119	2169	2219	2269	2319	2369	2419	2469	2519	2569	2619	2669	2719	2769	2819	2869	2919	2969	3019	3069	3119	3169	3219	3269	3319	3369	3419
A	200	50	100	150	200	50	100	150	200	50	100	150	200	50	100	150	200	50	100	150	200	50	100	150	200	50	100	150	200	50
M	8	9	9	9	9	10	10	10	10	11	11	11	11	12	12	12	13	13	13	13	14	14	14	14	15	15	15	15	16	16
N	20	22	22	22	22	24	24	24	24	26	26	26	26	28	28	28	28	30	30	30	30	32	32	32	32	34	34	34	34	36
KG	36.6	37.4	38.2	39	39.8	40.6	41.4	42.2	43	43.8	44.6	45.4	46.2	47	47.8	48.6	49.4	50.2	51	51.8	52.6	53.4	54.2	55	55.8	56.6	57.4	58.2	59	59.8

單位 Unit : mm

R 馬達右折 Motor Right Side

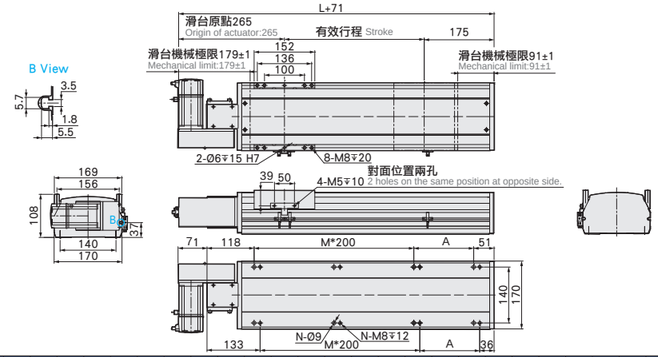

有效行程 stroke	50	100	150	200	250	300	350	400	450	500	550	600	650	700	750	800	850	900	950	1000	1050	1100	1150	1200	1250	1300	1350	1400	1450	1500	1550
L	419	469	519	569	619	669	719	769	819	869	919	969	1019	1069	1119	1169	1219	1269	1319	1369	1419	1469	1519	1569	1619	1669	1719	1769	1819	1869	1919
A	50	100	150	200	50	100	150	200	50	100	150	200	50	100	150	200	50	100	150	200	50	100	150	200	50	100	150	200	50	100	150
M	1	1	1	1	2	2	2	2	3	3	3	3	4	4	4	4	5	5	5	5	6	6	6	6	7	7	7	7	8	8	8
N	6	6	6	6	8	8	8	8	10	10	10	10	12	12	12	12	14	14	14	14	16	16	16	16	18	18	18	18	20	20	20
KG	10.2	12	13.8	14.6	15.4	16.1	16.9	17.7	18.5	19.2	20	20.8	21.6	22.3	23.1	23.9	24.7	25.4	26.2	27	27.8	28.6	29.4	30.2	31	31.8	32.6	33.4	34.2	35	35.8

有效行程 stroke	1600	1650	1700	1750	1800	1850	1900	1950	2000	2050	2100	2150	2200	2250	2300	2350	2400	2450	2500	2550	2600	2650	2700	2750	2800	2850	2900	2950	3000	3050
L	1969	2019	2069	2119	2169	2219	2269	2319	2369	2419	2469	2519	2569	2619	2669	2719	2769	2819	2869	2919	2969	3019	3069	3119	3169	3219	3269	3319	3369	3419
A	200	50	100	150	200	50	100	150	200	50	100	150	200	50	100	150	200	50	100	150	200	50	100	150	200	50	100	150	200	50
M	8	9	9	9	9	10	10	10	10	11	11	11	11	12	12	12	13	13	13	13	14	14	14	14	15	15	15	15	16	16
N	20	22	22	22	22	24	24	24	24	26	26	26	26	28	28	28	28	30	30	30	30	32	32	32	32	34	34	34	34	36
KG	36.6	37.4	38.2	39	39.8	40.6	41.4	42.2	43	43.8	44.6	45.4	46.2	47	47.8	48.6	49.4	50.2	51	51.8	52.6	53.4	54.2	55	55.8	56.6	57.4	58.2	59	59.8

馬達左上折/馬達右上折
Motor Left Upper Side / Motor Right Upper Side

單位 Unit : mm

LU 馬達左上折 Motor Left Upper Side

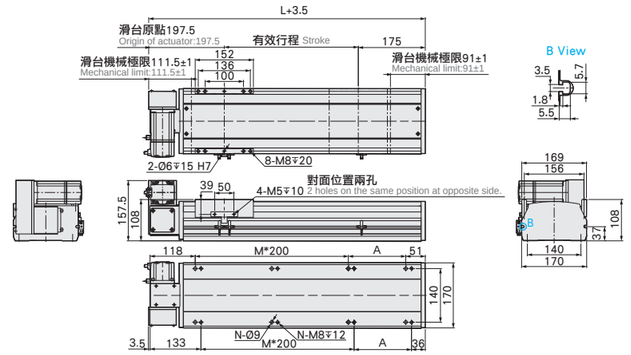

有效行程 stroke	50	100	150	200	250	300	350	400	450	500	550	600	650	700	750	800	850	900	950	1000	1050	1100	1150	1200	1250	1300	1350	1400	1450	1500	1550
L	419	469	519	569	619	669	719	769	819	869	919	969	1019	1069	1119	1169	1219	1269	1319	1369	1419	1469	1519	1569	1619	1669	1719	1769	1819	1869	1919
A	50	100	150	200	50	100	150	200	50	100	150	200	50	100	150	200	50	100	150	200	50	100	150	200	50	100	150	200	50	100	150
M	1	1	1	1	2	2	2	2	3	3	3	3	4	4	4	4	5	5	5	5	6	6	6	6	7	7	7	7	8	8	8
N	6	6	6	6	8	8	8	8	10	10	10	10	12	12	12	12	14	14	14	14	16	16	16	16	18	18	18	18	20	20	20
KG	10.2	12	13.8	14.6	15.4	16.1	16.9	17.7	18.5	19.2	20	20.8	21.6	22.3	23.1	23.9	24.7	25.4	26.2	27	27.8	28.6	29.4	30.2	31	31.8	32.6	33.4	34.2	35	35.8

有效行程 stroke	1600	1650	1700	1750	1800	1850	1900	1950	2000	2050	2100	2150	2200	2250	2300	2350	2400	2450	2500	2550	2600	2650	2700	2750	2800	2850	2900	2950	3000	3050
L	1969	2019	2069	2119	2169	2219	2269	2319	2369	2419	2469	2519	2569	2619	2669	2719	2769	2819	2869	2919	2969	3019	3069	3119	3169	3219	3269	3319	3369	3419
A	200	50	100	150	200	50	100	150	200	50	100	150	200	50	100	150	200	50	100	150	200	50	100	150	200	50	100	150	200	50
M	8	9	9	9	9	10	10	10	10	11	11	11	11	12	12	12	13	13	13	13	14	14	14	14	15	15	15	15	16	16
N	20	22	22	22	22	24	24	24	24	26	26	26	26	28	28	28	28	30	30	30	30	32	32	32	32	34	34	34	34	36
KG	36.6	37.4	38.2	39	39.8	40.6	41.4	42.2	43	43.8	44.6	45.4	46.2	47	47.8	48.6	49.4	50.2	51	51.8	52.6	53.4	54.2	55	55.8	56.6	57.4	58.2	59	59.8

單位 Unit : mm

RU 馬達右上折 Motor Right Upper Side

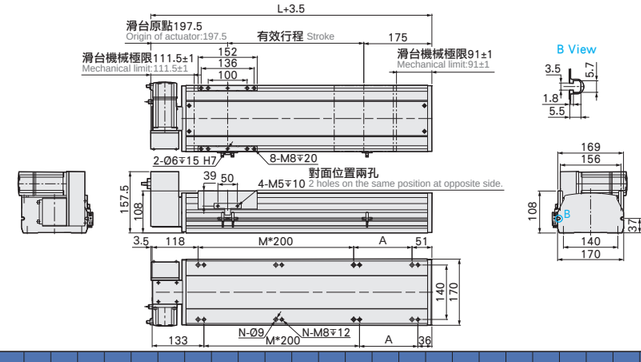

有效行程 stroke	50	100	150	200	250	300	350	400	450	500	550	600	650	700	750	800	850	900	950	1000	1050	1100	1150	1200	1250	1300	1350	1400	1450	1500	1550
L	419	469	519	569	619	669	719	769	819	869	919	969	1019	1069	1119	1169	1219	1269	1319	1369	1419	1469	1519	1569	1619	1669	1719	1769	1819	1869	1919
A	50	100	150	200	50	100	150	200	50	100	150	200	50	100	150	200	50	100	150	200	50	100	150	200	50	100	150	200	50	100	150
M	1	1	1	1	2	2	2	2	3	3	3	3	4	4	4	4	5	5	5	5	6	6	6	6	7	7	7	7	8	8	8
N	6	6	6	6	8	8	8	8	10	10	10	10	12	12	12	12	14	14	14	14	16	16	16	16	18	18	18	18	20	20	20
KG	10.2	12	13.8	14.6	15.4	16.1	16.9	17.7	18.5	19.2	20	20.8	21.6	22.3	23.1	23.9	24.7	25.4	26.2	27	27.8	28.6	29.4	30.2	31	31.8	32.6	33.4	34.2	35	35.8

有效行程 stroke	1600	1650	1700	1750	1800	1850	1900	1950	2000	2050	2100	2150	2200	2250	2300	2350	2400	2450	2500	2550	2600	2650	2700	2750	2800	2850	2900	2950	3000	3050
L	1969	2019	2069	2119	2169	2219	2269	2319	2369	2419	2469	2519	2569	2619	2669	2719	2769	2819	2869	2919	2969	3019	3069	3119	3169	3219	3269	3319	3369	3419
A	200	50	100	150	200	50	100	150	200	50	100	150	200	50	100	150	200	50	100	150	200	50	100	150	200	50	100	150	200	50
M	8	9	9	9	9	10	10	10	10	11	11	11	11	12	12	12	13	13	13	13	14	14	14	14	15	15	15	15	16	16
N	20	22	22	22	22	24	24	24	24	26	26	26	26	28	28	28	28	30	30	30	30	32	32	32	32	34	34	34	34	36
KG	36.6	37.4	38.2	39	39.8	40.6	41.4	42.2	43	43.8	44.6	45.4	46.2	47	47.8	48.6	49.4	50.2	51	51.8	52.6	53.4	54.2	55	55.8	56.6	57.4	58.2	59	59.8

單位 Unit : mm

LD 馬達左下折 Motor Left Lower Side

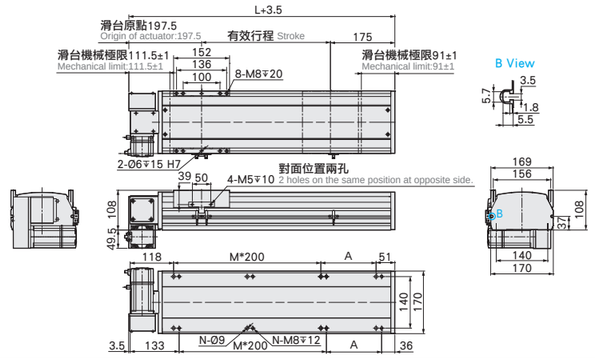

有效行程 stroke	50	100	150	200	250	300	350	400	450	500	550	600	650	700	750	800	850	900	950	1000	1050	1100	1150	1200	1250	1300	1350	1400	1450	1500	1550
L	419	469	519	569	619	669	719	769	819	869	919	969	1019	1069	1119	1169	1219	1269	1319	1369	1419	1469	1519	1569	1619	1669	1719	1769	1819	1869	1919
A	50	100	150	200	50	100	150	200	50	100	150	200	50	100	150	200	50	100	150	200	50	100	150	200	50	100	150	200	50	100	150
M	1	1	1	1	2	2	2	2	3	3	3	3	4	4	4	4	5	5	5	5	6	6	6	6	7	7	7	7	8	8	8
N	6	6	6	6	8	8	8	8	10	10	10	10	12	12	12	12	14	14	14	14	16	16	16	16	18	18	18	18	20	20	20
KG	10.2	12	13.8	14.6	15.4	16.1	16.9	17.7	18.5	19.2	20	20.8	21.6	22.3	23.1	23.9	24.7	25.4	26.2	27	27.8	28.6	29.4	30.2	31	31.8	32.6	33.4	34.2	35	35.8

有效行程 stroke	1600	1650	1700	1750	1800	1850	1900	1950	2000	2050	2100	2150	2200	2250	2300	2350	2400	2450	2500	2550	2600	2650	2700	2750	2800	2850	2900	2950	3000	3050
L	1969	2019	2069	2119	2169	2219	2269	2319	2369	2419	2469	2519	2569	2619	2669	2719	2769	2819	2869	2919	2969	3019	3069	3119	3169	3219	3269	3319	3369	3419
A	200	50	100	150	200	50	100	150	200	50	100	150	200	50	100	150	200	50	100	150	200	50	100	150	200	50	100	150	200	50
M	8	9	9	9	9	10	10	10	10	11	11	11	11	12	12	12	12	13	13	13	13	14	14	14	14	15	15	15	15	16
N	20	22	22	22	22	24	24	24	24	26	26	26	26	28	28	28	28	30	30	30	30	32	32	32	32	34	34	34	34	36
KG	36.6	37.4	38.2	39	39.8	40.6	41.4	42.2	43	43.8	44.6	45.4	46.2	47	47.8	48.6	49.4	50.2	51	51.8	52.6	53.4	54.2	55	55.8	56.6	57.4	58.2	59	59.8

單位 Unit : mm

RD 馬達右下折 Motor Right Lower Side

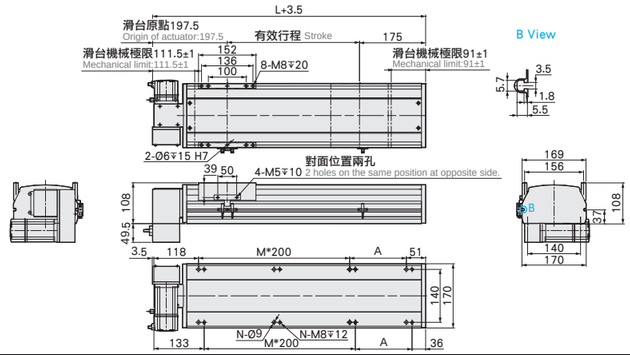

有效行程 stroke	50	100	150	200	250	300	350	400	450	500	550	600	650	700	750	800	850	900	950	1000	1050	1100	1150	1200	1250	1300	1350	1400	1450	1500	1550
L	419	469	519	569	619	669	719	769	819	869	919	969	1019	1069	1119	1169	1219	1269	1319	1369	1419	1469	1519	1569	1619	1669	1719	1769	1819	1869	1919
A	50	100	150	200	50	100	150	200	50	100	150	200	50	100	150	200	50	100	150	200	50	100	150	200	50	100	150	200	50	100	150
M	1	1	1	1	2	2	2	2	3	3	3	3	4	4	4	4	5	5	5	5	6	6	6	6	7	7	7	7	8	8	8
N	6	6	6	6	8	8	8	8	10	10	10	10	12	12	12	12	14	14	14	14	16	16	16	16	18	18	18	18	20	20	20
KG	10.2	12	13.8	14.6	15.4	16.1	16.9	17.7	18.5	19.2	20	20.8	21.6	22.3	23.1	23.9	24.7	25.4	26.2	27	27.8	28.6	29.4	30.2	31	31.8	32.6	33.4	34.2	35	35.8

有效行程 stroke	1600	1650	1700	1750	1800	1850	1900	1950	2000	2050	2100	2150	2200	2250	2300	2350	2400	2450	2500	2550	2600	2650	2700	2750	2800	2850	2900	2950	3000	3050
L	1969	2019	2069	2119	2169	2219	2269	2319	2369	2419	2469	2519	2569	2619	2669	2719	2769	2819	2869	2919	2969	3019	3069	3119	3169	3219	3269	3319	3369	3419
A	200	50	100	150	200	50	100	150	200	50	100	150	200	50	100	150	200	50	100	150	200	50	100	150	200	50	100	150	200	50
M	8	9	9	9	9	10	10	10	10	11	11	11	11	12	12	12	12	13	13	13	13	14	14	14	14	15	15	15	15	16
N	20	22	22	22	22	24	24	24	24	26	26	26	26	28	28	28	28	30	30	30	30	32	32	32	32	34	34	34	34	36
KG	36.6	37.4	38.2	39	39.8	40.6	41.4	42.2	43	43.8	44.6	45.4	46.2	47	47.8	48.6	49.4	50.2	51	51.8	52.6	53.4	54.2	55	55.8	56.6	57.4	58.2	59	59.8



此圖僅供參考，出貨規格詳見尺寸圖面
The picture is just for the reference. Please check the the actual dimensions on the drawing.

型號表示方式 Ordering Method

wETB22M- L 40- 100 - L - M 75 -C4 -0001

本體型號 Model

行程 Stroke

50-3500mm

50間隔 50 mm Pitch

特注式樣 Special Order No.

皮帶型式 Belt Type

L	無塵皮帶 Clean belt
X	橡膠皮帶 Rubber belt

導程 Lead

40	40mm

馬達位置 Motor Position

L	馬達左折 Motor Left Side
LU	馬達左上折 Motor Left Upper Side
LD	馬達左下折 Motor Left Lower Side
R	馬達右折 Motor Right Side
RU	馬達右上折 Motor Right Upper Side
RD	馬達右下折 Motor Right Lower Side

馬達廠牌 Motor Brand

M	三菱 Mitsubishi	10	-
P	國際 Panasonic	20	-
Y	安川 Yaskawa	40	-
T	台達 Delta	75	750W

原點感應器 Home Sensor

外掛型 Out Side	
C	馬達側 Motor Side
D	反馬達側 OppoSite Motor Side
無 SENSOR No Sensor	
E	無 SENSOR No Sensor

端點極限感應器 Limit Sensor

外掛型 Out Side	
3	2只 2Pc
4	3只 3Pc
5	4只 4Pc
6	5只 5Pc
7	6只 6Pc
8	無 SENSOR No Sensor

基本仕様 Specification

規格 Spec	位置重複精度 Repeatability (mm)		±0.04
	導程 Lead (mm)		40
	最高速度 Maximum Speed (mm/s)		2000
	最大可搬重量 Maximum Payload	水平使用 Horizontal (kg)	85
		垂直使用 Vertical (kg)	
	定格推力 Rated Thrust (N)		367
	標準行程 Stroke Pitch (mm)		50-3500mm/50間隔 50 mm Pitch
部品 Parts	AC伺服馬達容量 AC Servo Motor Output (W)		750
	皮帶寬度 Belt Width		50
	高剛性直線滑軌 High Rigidity Linear Guide (mm)		W23XH18
	原點感應器 Home Sensor	外掛 Outside	EE-SX672(NPN)

※馬達加減速設定0.4秒。
Acceleration and deacceleration value is set 0.4 second.

感應器接線圖<原點極端點> Sensor Layout

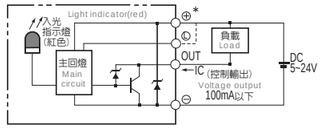

容許負載力距表 Allowable Overhang

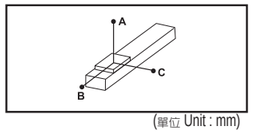

(單位 Unit : mm)

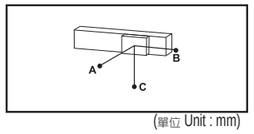

(單位 Unit : mm)

水平安裝 Horizontal Installation	A	B	C
45kg	1588	600	349
65kg	1052	328	285
85kg	768	281	206

壁掛安裝 Wall Installation	A	B	C
40kg	500	685	1805
60kg	315	430	1152
85kg	206	281	768

※力距表所表示的數據，代表重心。
The torque value in the chart indicate the center of gravity.
※符合型錄規範的正常使用下，保證壽命為10000公里。
Operation life is 10,000km when the product is using under the specified conditions.
※倒吊使用無法套用標準規範，如有需求請洽詢我司業務。
Data information is not for ceiling-mount inverse use.
Contact us for the details if you want to apply ceiling-mount inverse usage.

靜態容許負載慣量 Static Loading Moment

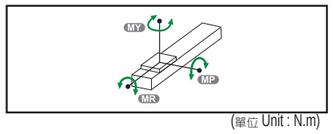

(單位 Unit : N.m)

MY	2052
MP	2052
MR	1810

搭配伺服馬達一覽表 Suitable Motor Brand

廠牌 Brand	馬達記號 Mark	煞車有無 Brake	馬達容量 Watt	電源電壓 AC-Voltage	伺服馬達型號 Motor Model	驅動器型號 Driver Model
三菱 Mitsubishi	M	無煞車(水平仕樣) No Brake (Horizontal Type)	750	220	HG-KR73	MR-J4-70A
國際 Panasonic	P	無煞車(水平仕樣) No Brake (Horizontal Type)	750	220	MHMD082G1U	MCDHT3520
台達 Delta	T	無煞車(水平仕樣) No Brake (Horizontal Type)	750	220	ECMA-C20807ES	ASD-B20721-B

馬達左折/馬達右折
Motor Left Side / Motor Right Side

L 馬達左折 Motor Left Side

單位 Unit : mm

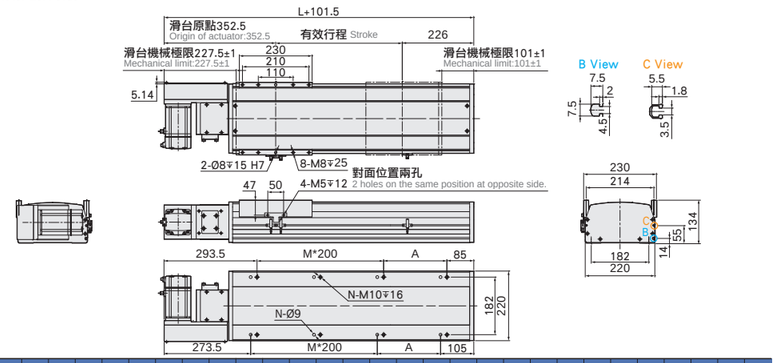

有效行程 stroke	50	100	150	200	250	300	350	400	450	500	550	600	650	700	750	800	850	900	950	1000	1050	1100	1150	1200	1250	1300	1350	1400	1450	1500	1550
L	527	577	627	677	727	777	827	877	927	977	1027	1077	1127	1177	1227	1277	1327	1377	1427	1477	1527	1577	1627	1677	1727	1777	1827	1877	1927	1977	2027
A	50	100	150	200	50	100	150	200	50	100	150	200	50	100	150	200	50	100	150	200	50	100	150	200	50	100	150	200	50	100	150
M	1	1	1	1	2	2	2	2	3	3	3	3	4	4	4	4	5	5	5	5	6	6	6	6	7	7	7	7	8	8	8
N	6	6	6	6	8	8	8	8	10	10	10	10	12	12	12	12	14	14	14	14	16	16	16	16	18	18	18	18	20	20	20
KG	28.8	30	31.2	32.4	33.6	34.8	36	37.2	38.4	39.6	40.8	42	43.2	44.4	45.6	46.8	48	49.2	50.4	51.6	52.8	54	55.2	56.4	59.2	59.8	60	61.2	62.4	63.6	64.8

有效行程 stroke	1600	1650	1700	1750	1800	1850	1900	1950	2000	2050	2100	2150	2200	2250	2300	2350	2400	2450	2500	2550	2600	2650	2700	2750	2800	2850	2900	2950	3000	3050
L	2077	2127	2177	2227	2277	2327	2377	2427	2477	2527	2577	2627	2677	2727	2777	2827	2877	2927	2977	3027	3077	3127	3177	3227	3277	3327	3377	3427	3477	3527
A	200	50	100	150	200	50	100	150	200	50	100	150	200	50	100	150	200	50	100	150	200	50	100	150	200	50	100	150	200	50
M	8	9	9	9	9	10	10	10	10	11	11	11	11	12	12	12	12	13	13	13	13	14	14	14	14	15	15	15	15	16
N	20	22	22	22	22	24	24	24	24	26	26	26	26	28	28	28	28	30	30	30	30	32	32	32	32	34	34	34	34	36
KG	66	67.2	68.4	69.6	70.8	72	73.2	74.4	75.6	76.8	78	79.2	80.4	81.6	82.8	84	85.2	86.4	87.6	88.8	90	91.2	92.4	93.6	94.8	96	97.2	98.4	99.6	100.8

R 馬達右折 Motor Right Side

單位 Unit : mm

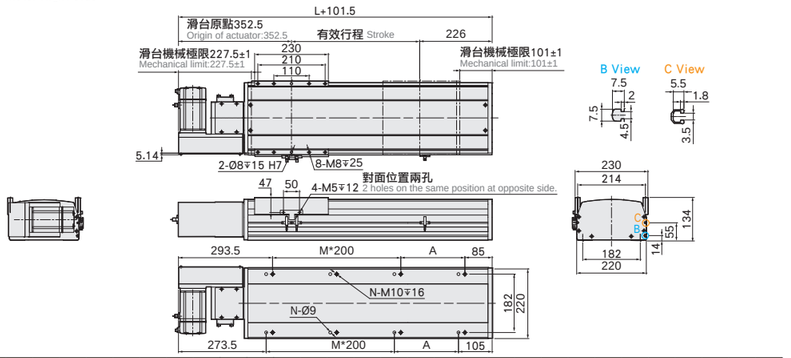

有效行程 stroke	50	100	150	200	250	300	350	400	450	500	550	600	650	700	750	800	850	900	950	1000	1050	1100	1150	1200	1250	1300	1350	1400	1450	1500	1550
L	527	577	627	677	727	777	827	877	927	977	1027	1077	1127	1177	1227	1277	1327	1377	1427	1477	1527	1577	1627	1677	1727	1777	1827	1877	1927	1977	2027
A	50	100	150	200	50	100	150	200	50	100	150	200	50	100	150	200	50	100	150	200	50	100	150	200	50	100	150	200	50	100	150
M	1	1	1	1	2	2	2	2	3	3	3	3	4	4	4	4	5	5	5	5	6	6	6	6	7	7	7	7	8	8	8
N	6	6	6	6	8	8	8	8	10	10	10	10	12	12	12	12	14	14	14	14	16	16	16	16	18	18	18	18	20	20	20
KG	28.8	30	31.2	32.4	33.6	34.8	36	37.2	38.4	39.6	40.8	42	43.2	44.4	45.6	46.8	48	49.2	50.4	51.6	52.8	54	55.2	56.4	59.2	59.8	60	61.2	62.4	63.6	64.8

有效行程 stroke	1600	1650	1700	1750	1800	1850	1900	1950	2000	2050	2100	2150	2200	2250	2300	2350	2400	2450	2500	2550	2600	2650	2700	2750	2800	2850	2900	2950	3000	3050
L	2077	2127	2177	2227	2277	2327	2377	2427	2477	2527	2577	2627	2677	2727	2777	2827	2877	2927	2977	3027	3077	3127	3177	3227	3277	3327	3377	3427	3477	3527
A	200	50	100	150	200	50	100	150	200	50	100	150	200	50	100	150	200	50	100	150	200	50	100	150	200	50	100	150	200	50
M	8	9	9	9	9	10	10	10	10	11	11	11	11	12	12	12	12	13	13	13	13	14	14	14	14	15	15	15	15	16
N	20	22	22	22	22	24	24	24	24	26	26	26	26	28	28	28	28	30	30	30	30	32	32	32	32	34	34	34	34	36
KG	66	67.2	68.4	69.6	70.8	72	73.2	74.4	75.6	76.8	78	79.2	80.4	81.6	82.8	84	85.2	86.4	87.6	88.8	90	91.2	92.4	93.6	94.8	96	97.2	98.4	99.6	100.8

馬達左上折/馬達右上折
Motor Left Upper Side / Motor Right Upper Side

單位 Unit : mm

LU 馬達左上折 Motor Left Upper Side

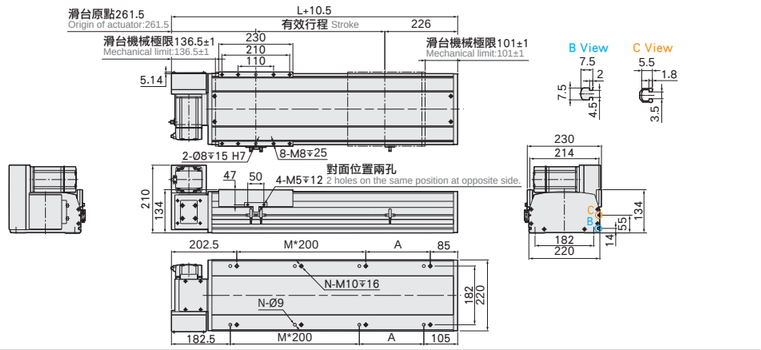

有效行程 stroke	50	100	150	200	250	300	350	400	450	500	550	600	650	700	750	800	850	900	950	1000	1050	1100	1150	1200	1250	1300	1350	1400	1450	1500	1550
L	527	577	627	677	727	777	827	877	927	977	1027	1077	1127	1177	1227	1277	1327	1377	1427	1477	1527	1577	1627	1677	1727	1777	1827	1877	1927	1977	2027
A	50	100	150	200	50	100	150	200	50	100	150	200	50	100	150	200	50	100	150	200	50	100	150	200	50	100	150	200	50	100	150
M	1	1	1	1	2	2	2	2	3	3	3	3	4	4	4	4	5	5	5	5	6	6	6	6	7	7	7	8	8	8	
N	6	6	6	6	8	8	8	8	10	10	10	10	12	12	12	12	14	14	14	14	16	16	16	16	18	18	18	18	20	20	20
KG	28.8	30	31.2	32.4	33.6	34.8	36	37.2	38.4	39.6	40.8	42	43.2	44.4	45.6	46.8	48	49.2	50.4	51.6	52.8	54	55.2	56.4	59.2	59.8	60	61.2	62.4	63.6	64.8

有效行程 stroke	1600	1650	1700	1750	1800	1850	1900	1950	2000	2050	2100	2150	2200	2250	2300	2350	2400	2450	2500	2550	2600	2650	2700	2750	2800	2850	2900	2950	3000	3050
L	2077	2127	2177	2227	2277	2327	2377	2427	2477	2527	2577	2627	2677	2727	2777	2827	2877	2927	2977	3027	3077	3127	3177	3227	3277	3327	3377	3427	3477	3527
A	200	50	100	150	200	50	100	150	200	50	100	150	200	50	100	150	200	50	100	150	200	50	100	150	200	50	100	150	200	50
M	8	9	9	9	9	10	10	10	10	11	11	11	11	12	12	12	12	13	13	13	13	14	14	14	14	15	15	15	15	16	
N	20	22	22	22	22	24	24	24	24	26	26	26	26	28	28	28	28	30	30	30	30	32	32	32	32	34	34	34	34	36	
KG	66	67.2	68.4	69.6	70.8	72	73.2	74.4	75.6	76.8	78	79.2	80.4	81.6	82.8	84	85.2	86.4	87.6	88.8	90	91.2	92.4	93.6	94.8	96	97.2	98.4	99.6	100.8	

單位 Unit : mm

RU 馬達右上折 Motor Right Upper Side

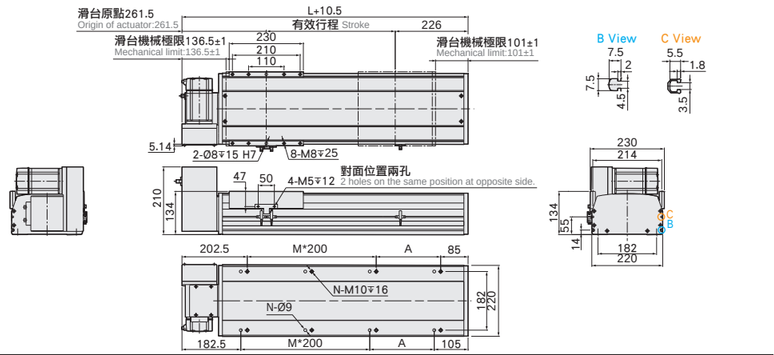

有效行程 stroke	50	100	150	200	250	300	350	400	450	500	550	600	650	700	750	800	850	900	950	1000	1050	1100	1150	1200	1250	1300	1350	1400	1450	1500	1550
L	527	577	627	677	727	777	827	877	927	977	1027	1077	1127	1177	1227	1277	1327	1377	1427	1477	1527	1577	1627	1677	1727	1777	1827	1877	1927	1977	2027
A	50	100	150	200	50	100	150	200	50	100	150	200	50	100	150	200	50	100	150	200	50	100	150	200	50	100	150	200	50	100	150
M	1	1	1	1	2	2	2	2	3	3	3	3	4	4	4	4	5	5	5	5	6	6	6	6	7	7	7	7	8	8	8
N	6	6	6	6	8	8	8	8	10	10	10	10	12	12	12	12	14	14	14	14	16	16	16	16	18	18	18	18	20	20	20
KG	28.8	30	31.2	32.4	33.6	34.8	36	37.2	38.4	39.6	40.8	42	43.2	44.4	45.6	46.8	48	49.2	50.4	51.6	52.8	54	55.2	56.4	59.2	59.8	60	61.2	62.4	63.6	64.8

有效行程 stroke	1600	1650	1700	1750	1800	1850	1900	1950	2000	2050	2100	2150	2200	2250	2300	2350	2400	2450	2500	2550	2600	2650	2700	2750	2800	2850	2900	2950	3000	3050
L	2077	2127	2177	2227	2277	2327	2377	2427	2477	2527	2577	2627	2677	2727	2777	2827	2877	2927	2977	3027	3077	3127	3177	3227	3277	3327	3377	3427	3477	3527
A	200	50	100	150	200	50	100	150	200	50	100	150	200	50	100	150	200	50	100	150	200	50	100	150	200	50	100	150	200	50
M	8	9	9	9	9	10	10	10	10	11	11	11	11	12	12	12	12	13	13	13	13	14	14	14	14	15	15	15	15	16	
N	20	22	22	22	22	24	24	24	24	26	26	26	26	28	28	28	28	30	30	30	30	32	32	32	32	34	34	34	34	36	
KG	66	67.2	68.4	69.6	70.8	72	73.2	74.4	75.6	76.8	78	79.2	80.4	81.6	82.8	84	85.2	86.4	87.6	88.8	90	91.2	92.4	93.6	94.8	96	97.2	98.4	99.6	100.8	

馬達左下折/馬達右下折
Motor Left Lower Side / Motor Right Lower Side

單位 Unit : mm

LD 馬達左下折 Motor Left Lower Side

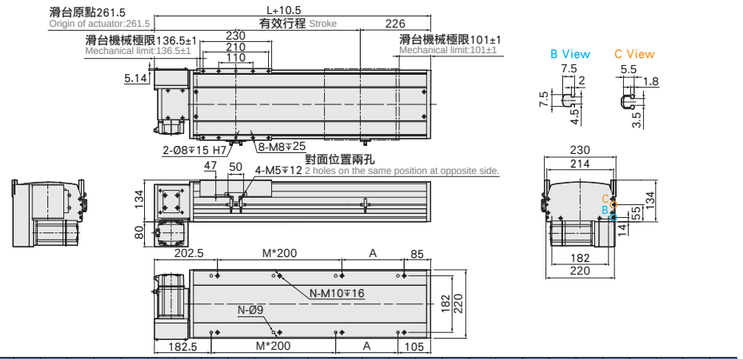

有效行程 stroke	50	100	150	200	250	300	350	400	450	500	550	600	650	700	750	800	850	900	950	1000	1050	1100	1150	1200	1250	1300	1350	1400	1450	1500	1550
L	527	577	627	677	727	777	827	877	927	977	1027	1077	1127	1177	1227	1277	1327	1377	1427	1477	1527	1577	1627	1677	1727	1777	1827	1877	1927	1977	2027
A	50	100	150	200	50	100	150	200	50	100	150	200	50	100	150	200	50	100	150	200	50	100	150	200	50	100	150	200	50	100	150
M	1	1	1	1	2	2	2	2	3	3	3	3	4	4	4	4	5	5	5	5	6	6	6	6	7	7	7	7	8	8	8
N	6	6	6	6	8	8	8	8	10	10	10	10	12	12	12	12	14	14	14	14	16	16	16	16	18	18	18	18	20	20	20
KG	28.8	30	31.2	32.4	33.6	34.8	36	37.2	38.4	39.6	40.8	42	43.2	44.4	45.6	46.8	48	49.2	50.4	51.6	52.8	54	55.2	56.4	59.2	59.8	60	61.2	62.4	63.6	64.8

有效行程 stroke	1600	1650	1700	1750	1800	1850	1900	1950	2000	2050	2100	2150	2200	2250	2300	2350	2400	2450	2500	2550	2600	2650	2700	2750	2800	2850	2900	2950	3000	3050
L	2077	2127	2177	2227	2277	2327	2377	2427	2477	2527	2577	2627	2677	2727	2777	2827	2877	2927	2977	3027	3077	3127	3177	3227	3277	3327	3377	3427	3477	3527
A	200	50	100	150	200	50	100	150	200	50	100	150	200	50	100	150	200	50	100	150	200	50	100	150	200	50	100	150	200	50
M	8	9	9	9	9	10	10	10	10	11	11	11	11	12	12	12	12	13	13	13	13	14	14	14	14	15	15	15	15	16	
N	20	22	22	22	22	24	24	24	24	26	26	26	26	28	28	28	28	30	30	30	30	32	32	32	32	34	34	34	34	36	
KG	66	67.2	68.4	69.6	70.8	72	73.2	74.4	75.6	76.8	78	79.2	80.4	81.6	82.8	84	85.2	86.4	87.6	88.8	90	91.2	92.4	93.6	94.8	96	97.2	98.4	99.6	100.8	

單位 Unit : mm

RD 馬達右下折 Motor Right Lower Side

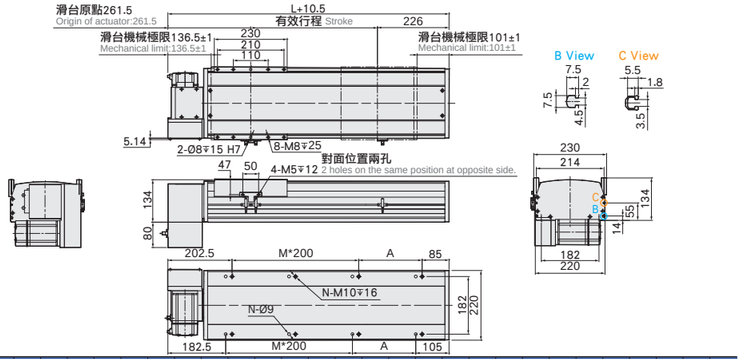

有效行程 stroke	50	100	150	200	250	300	350	400	450	500	550	600	650	700	750	800	850	900	950	1000	1050	1100	1150	1200	1250	1300	1350	1400	1450	1500	1550
L	527	577	627	677	727	777	827	877	927	977	1027	1077	1127	1177	1227	1277	1327	1377	1427	1477	1527	1577	1627	1677	1727	1777	1827	1877	1927	1977	2027
A	50	100	150	200	50	100	150	200	50	100	150	200	50	100	150	200	50	100	150	200	50	100	150	200	50	100	150	200	50	100	150
M	1	1	1	1	2	2	2	2	3	3	3	3	4	4	4	4	5	5	5	5	6	6	6	6	7	7	7	7	8	8	8
N	6	6	6	6	8	8	8	8	10	10	10	10	12	12	12	12	14	14	14	14	16	16	16	16	18	18	18	18	20	20	20
KG	28.8	30	31.2	32.4	33.6	34.8	36	37.2	38.4	39.6	40.8	42	43.2	44.4	45.6	46.8	48	49.2	50.4	51.6	52.8	54	55.2	56.4	59.2	59.8	60	61.2	62.4	63.6	64.8

有效行程 stroke	1600	1650	1700	1750	1800	1850	1900	1950	2000	2050	2100	2150	2200	2250	2300	2350	2400	2450	2500	2550	2600	2650	2700	2750	2800	2850	2900	2950	3000	3050
L	2077	2127	2177	2227	2277	2327	2377	2427	2477	2527	2577	2627	2677	2727	2777	2827	2877	2927	2977	3027	3077	3127	3177	3227	3277	3327	3377	3427	3477	3527
A	200	50	100	150	200	50	100	150	200	50	100	150	200	50	100	150	200	50	100	150	200	50	100	150	200	50	100	150	200	50
M	8	9	9	9	9	10	10	10	10	11	11	11	11	12	12	12	12	13	13	13	13	14	14	14	14	15	15	15	15	16	
N	20	22	22	22	22	24	24	24	24	26	26	26	26	28	28	28	28	30	30	30	30	32	32	32	32	34	34	34	34	36	
KG	66	67.2	68.4	69.6	70.8	72	73.2	74.4	75.6	76.8	78	79.2	80.4	81.6	82.8	84	85.2	86.4	87.6	88.8	90	91.2	92.4	93.6	94.8	96	97.2	98.4	99.6	100.8	

MEMO

滑台系列

WMKSeries

一般環境 / 皮帶式樣 (欧规系列)

Standard/Belt Type (Europe Type)



CONTENTS

一般環境 / 皮帶式樣 Standard/Belt Type

小型 SMALL

WMK65



本體寬幅 65mm Width

最大行程 5000mm.....57 Max. stroke

最大荷重 60kg Max. payload

中型 MEDUIUM

WMK85



本體寬幅 85mm Width

最大行程 5000mm.....64 Max. stroke

最大荷重 100kg Max. payload

大型 LARGE

WMK110



本體寬幅 110mm Width

最大行程 4800mm.....71 Max. stroke

最大荷重 200kg Max. payload

WM歐規皮帶滑台系列
WM Europe Type Belt Actuator

Environment	Driven Mode	仕樣 Specification	Reducer Mechanism	馬達容量 Motor Output (w)	本體寬幅 Width(mm)	位置重複精度 Repeatability(mm)	皮帶規格 Belt Spec 寬度 Belt Width(mm)	皮帶規格 Belt Spec	最大可搬重量 Maximum Payload(kg) 水平使用 Horizontal	最大可搬重量 Maximum Payload(kg) 垂直使用 Vertical	最高速度 *1 Maximum Speed (mm/s)
一般環境 Standard	時規皮帶 Timing Belt										
		WMK65	有 Yes	400W	65	±0.1	32	110*3	60	17	5000*3
		WMK85		750W	85		46	200*3	100	24	5000*3
		WMK110		750W	110		50	250*3	200	50	5000*3

*1:最高速度(MM/S)是以伺服馬達最高轉速3000RPM以下為基準。
The highest speed is based on the maximum servo motor's rpm (3000).

*3:導程、最高速度會依減速比不同而異。
Lead、the maximum speed depans on different gear ratio.

標準行程及最高使用速度 Stroke(mm) & Maximum Speed(mm/s) 代表速度 Speed	頁數 Page
行程 Stroke 500 700 800 1100 1300 1500 1700 1900 2100 2300 2500 2700 3000 3100 3300 3500	
5000	095
5000	102
5000	109



此圖僅供參考，出貨規格詳見尺寸圖面

The picture is just for the reference. Please check the the actual dimensions on the drawing.

最大行程 Maximum Stroke	最高速度 Maximum Speed	馬達容量 Motor Output	皮帶寬度 Belt Width	直線滑軌 Linear Guide
3000mm	3900mm/s	400W	20 mm	12X7.5-1支

型號表示方式 Ordering Method

wMK65 - L110 - 2000 - L - M 40 - C 4 - 0001

本體型號 Model

導程 Lead

L110	110mm

行程 Stroke

100-3000mm

50間隔 50 mm Pitch

馬達位置 Motor Position

L	馬達左折 Motor Left Side
R	馬達右折 Motor Right Side

馬達廠牌 Motor Brand

M	三菱 Mitsubishi	10	-
P	國際 Panasonic	20	-
Y	安川 Yaskawa	40	400W
T	台達 Delta	75	-

原點感應器 Home Sensor

	外掛型 Out Side	
C	馬達側 Motor Side	
D	反馬達側 OppoSite Motor Side	
	無 SENSOR No Sensor	
E	無 SENSOR No Sensor	

端點極限感應器 Limit Sensor

	外掛型 Out Side
3	2只 1Pc
4	3只 2Pc
5	4只 1Pc
6	5只 2Pc
7	6只 1Pc
8	無 SENSOR No Sensor

			3:1	5:1	7:1	10:1
規格 Spec	減速機比數 Gearbox Ratio		3:1	5:1	7:1	10:1
	最高速度 Maximum Speed (mm/s)		1833	1100	785	550
	最大可搬重量 Maximum Payload	水平使用 Horizontal (kg)	30	45	55	60
		垂直使用 Vertical (kg)	9	15	16	17
	位置重複精度 Repeatability (mm)		±0.1			
	定格推力 Rated Thrust (N)		220			
	標準行程 Stroke Pitch (mm)		100-5000mm/100間隔 100 mm Pitch			
部品 Parts	AC伺服馬達容量 AC Servo Motor Output (W)		400			
	皮帶寬度 Belt Width		32			
	高剛性直線滑軌 High Rigidity Linear Guide (mm)		W15XH12.5			
	原點感應器 Home Sensor	外掛 Outside	EE-SX672(NPN)			

※垂直使用時，若皮帶斷裂，承載物會有掉落的危險，請留意。
Notice, if the belt breaks, the moving parts will fall when the application is vertical.

※馬達加減速設定0.4秒。
Acceleration and deacceleration value is set 0.4 second.

※滑台未安裝減速機時，導程為110。
Lead is 110mm without gearbox.

速度-荷重曲線圖 Acceleration-Payload Relationship

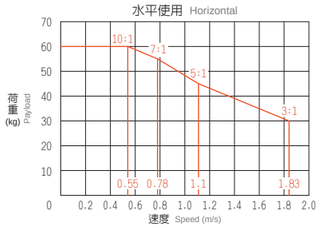

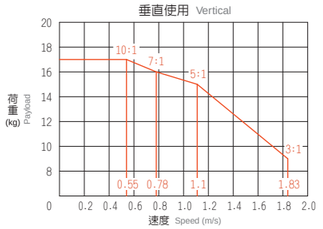

滑台固定螺帽數量 Numbers of fixing screws

各行程M5後裝螺帽數量 M5 nuts Qty.(by stroke)			
有效行程 Stroke	數量 Quantity	有效行程 Stroke	數量 Quantity
100~500	4	2600~3000	14
600~1000	6	3100~3500	16
1100~1500	8	3600~4000	18
1600~2000	10	4100~4500	20
2100~2500	12	4600~5000	22

※滑台標準固定方式為下鎖式，使用M5後裝螺帽固定。
Standard mounting method is fix from the bottom, using the M5 bolt and nut.

安裝示意圖&安裝尺寸 Installation Instrations&Dimentions

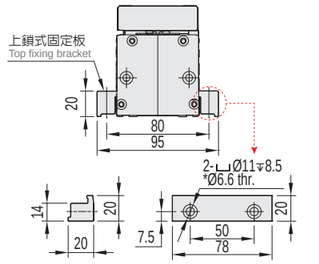

※上鎖式固定板非標準品，若有需求請另外追加選購。Top fixing plate is optional.

容許負載力距表 Allowable Overhang

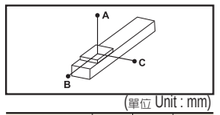

(單位 Unit : mm)

水平安裝 Horizontal Installation		A	B	C
3:1	10kg	950	250	42
	20kg	420	105	18
	30kg	250	55	10
5:1	25kg	950	140	24
	35kg	625	90	15
	45kg	450	55	10
7:1	28kg	1300	145	25
	40kg	850	90	15
	55kg	550	50	10
10:1	30kg	1850	145	25
	45kg	1250	90	15
	60kg	800	50	10

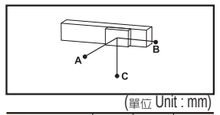

(單位 Unit : mm)

壁掛安裝 Wall Installation		A	B	C
3:1	10kg	42	250	950
	20kg	19	110	450
	30kg	10	60	260
5:1	25kg	25	140	950
	35kg	15	90	600
	45kg	10	60	450
7:1	28kg	25	145	1300
	40kg	15	90	850
	55kg	10	60	550
10:1	30kg	25	140	1950
	45kg	15	90	1150
	60kg	10	60	800

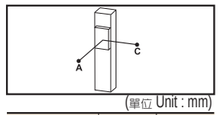

(單位 Unit : mm)

垂直安裝 Vertical Installation		A	C
3:1	3kg	900	900
	6kg	450	450
	9kg	300	300
5:1	5kg	900	900
	10kg	450	450
	15kg	300	300
7:1	6kg	900	900
	12kg	450	450
	16kg	300	300
10:1	6kg	900	900
	13kg	450	450
	17kg	330	330

靜態容許負載慣量 Static Loading Moment

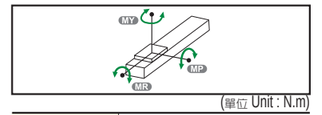

(單位 Unit : N.m)

MY	338
MP	338
MR	59

※力距表所表示的數據，代表重心。
The torque value in the chart indicate the center of gravity.

※符合型錄規範的正常使用下，保證壽命為10000公里。
Operation life is 10,000km when the product is using under the specified conditions.

※總長超過1000mm以上，鋼帶有變形風險，避免壁掛使用。
The steel stripe cover may deformed when the actuator length is over 1000mm. Horizontal application is recommend.

※倒吊使用無法套用標準規範，如有需求請洽詢我司業務。
Data information is not for ceiling-mount inverse use. Contact us for the details if you want to apply ceiling-mount inverse usage.

馬達左折/馬達右折
Motor Left Side / Motor Right Side

單位 Unit : mm

L 馬達左折 Motor Left Side

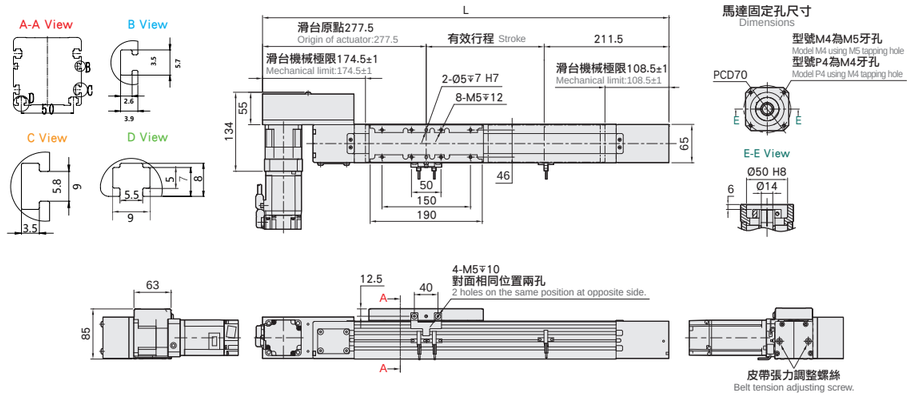

有效行程 stroke	100	200	300	400	500	600	700	800	900	1000	1100	1200	1300	1400	1500	1600	1700	1800	1900	2000	2100	2200	2300	2400	2500
L	589	689	789	889	989	1089	1189	1289	1389	1489	1589	1689	1789	1889	1989	2089	2189	2289	2389	2489	2589	2689	2789	2889	2989
KG	7.87	8.43	8.99	9.55	10.11	10.67	11.23	11.79	12.35	12.91	13.47	14.03	14.59	15.15	15.71	16.27	16.83	17.39	17.95	18.51	19.07	19.63	20.19	20.75	21.31

有效行程 stroke	2600	2700	2800	2900	3000	3100	3200	3300	3400	3500	3600	3700	3800	3900	4000	4100	4200	4300	4400	4500	4600	4700	4800	4900	5000
L	3089	3189	3289	3389	3489	3589	3689	3789	3889	3989	4089	4189	4289	4389	4489	4589	4689	4789	4889	4989	5089	5189	5289	5389	5489
KG	21.87	22.43	22.99	23.55	24.11	24.67	25.23	25.79	26.35	26.91	27.47	28.03	28.59	29.15	29.71	30.27	30.83	31.39	31.95	32.51	33.07	33.63	34.19	34.75	35.31

單位 Unit : mm

R 馬達右折 Motor Right Side

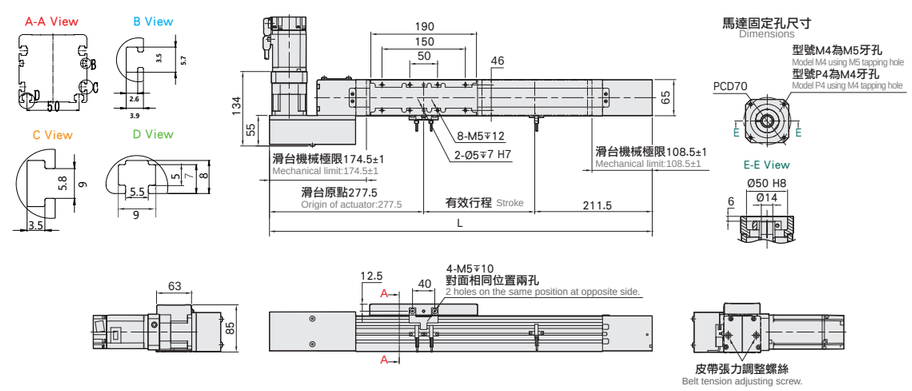

有效行程 stroke	100	200	300	400	500	600	700	800	900	1000	1100	1200	1300	1400	1500	1600	1700	1800	1900	2000	2100	2200	2300	2400	2500
L	589	689	789	889	989	1089	1189	1289	1389	1489	1589	1689	1789	1889	1989	2089	2189	2289	2389	2489	2589	2689	2789	2889	2989
KG	7.87	8.43	8.99	9.55	10.11	10.67	11.23	11.79	12.35	12.91	13.47	14.03	14.59	15.15	15.71	16.27	16.83	17.39	17.95	18.51	19.07	19.63	20.19	20.75	21.31

有效行程 stroke	2600	2700	2800	2900	3000	3100	3200	3300	3400	3500	3600	3700	3800	3900	4000	4100	4200	4300	4400	4500	4600	4700	4800	4900	5000
L	3089	3189	3289	3389	3489	3589	3689	3789	3889	3989	4089	4189	4289	4389	4489	4589	4689	4789	4889	4989	5089	5189	5289	5389	5489
KG	21.87	22.43	22.99	23.55	24.11	24.67	25.23	25.79	26.35	26.91	27.47	28.03	28.59	29.15	29.71	30.27	30.83	31.39	31.95	32.51	33.07	33.63	34.19	34.75	35.31

馬達左上折/馬達右上折
Motor Left Upper Side / Motor Right Upper Side

單位 Unit : mm

LU 馬達左上折 Motor Left Upper Side

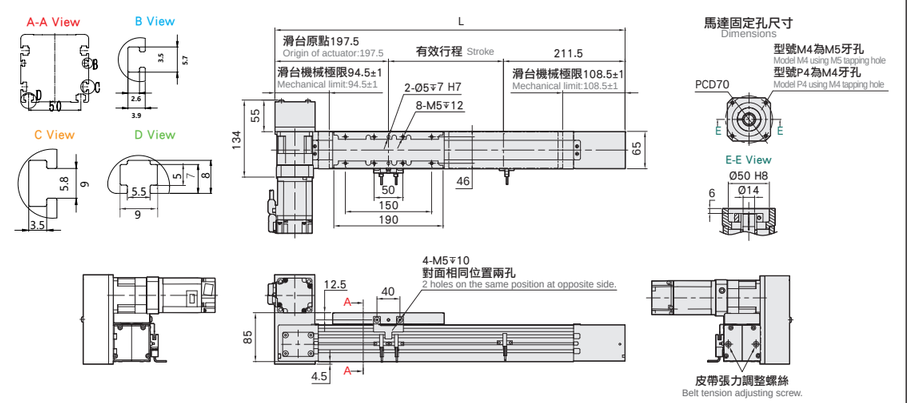

有效行程 stroke	100	200	300	400	500	600	700	800	900	1000	1100	1200	1300	1400	1500	1600	1700	1800	1900	2000	2100	2200	2300	2400	2500
L	509	609	709	809	909	1009	1109	1209	1309	1409	1509	1609	1709	1809	1909	2009	2109	2209	2309	2409	2509	2609	2709	2809	2909
KG	7.87	8.43	8.99	9.55	10.11	10.67	11.23	11.79	12.35	12.91	13.47	14.03	14.59	15.15	15.71	16.27	16.83	17.39	17.95	18.51	19.07	19.63	20.19	20.75	21.31

有效行程 stroke	2600	2700	2800	2900	3000	3100	3200	3300	3400	3500	3600	3700	3800	3900	4000	4100	4200	4300	4400	4500	4600	4700	4800	4900	5000
L	3009	3109	3209	3309	3409	3509	3609	3709	3809	3909	4009	4109	4209	4309	4409	4509	4609	4709	4809	4909	5009	5109	5209	5309	5409
KG	21.87	22.43	22.99	23.55	24.11	24.67	25.23	25.79	26.35	26.91	27.47	28.03	28.59	29.15	29.71	30.27	30.83	31.39	31.95	32.51	33.07	33.63	34.19	34.75	35.31

單位 Unit : mm

RU 馬達右上折 Motor Right Upper Side

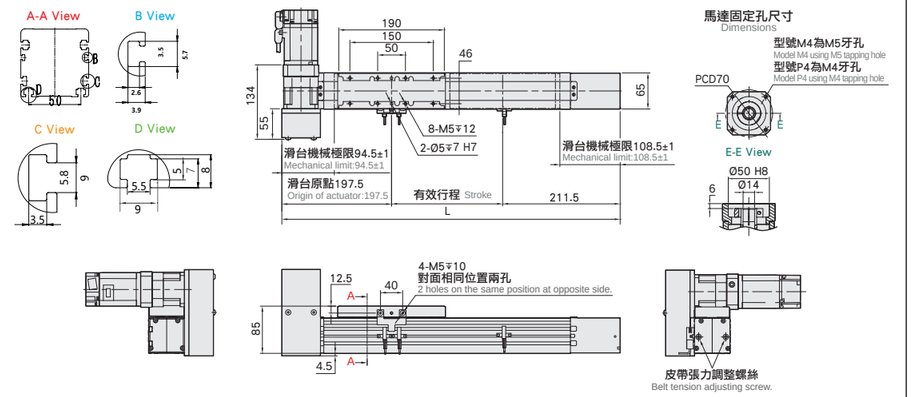

有效行程 stroke	100	200	300	400	500	600	700	800	900	1000	1100	1200	1300	1400	1500	1600	1700	1800	1900	2000	2100	2200	2300	2400	2500
L	509	609	709	809	909	1009	1109	1209	1309	1409	1509	1609	1709	1809	1909	2009	2109	2209	2309	2409	2509	2609	2709	2809	2909
KG	7.87	8.43	8.99	9.55	10.11	10.67	11.23	11.79	12.35	12.91	13.47	14.03	14.59	15.15	15.71	16.27	16.83	17.39	17.95	18.51	19.07	19.63	20.19	20.75	21.31

有效行程 stroke	2600	2700	2800	2900	3000	3100	3200	3300	3400	3500	3600	3700	3800	3900	4000	4100	4200	4300	4400	4500	4600	4700	4800	4900	5000
L	3009	3109	3209	3309	3409	3509	3609	3709	3809	3909	4009	4109	4209	4309	4409	4509	4609	4709	4809	4909	5009	5109	5209	5309	5409
KG	21.87	22.43	22.99	23.55	24.11	24.67	25.23	25.79	26.35	26.91	27.47	28.03	28.59	29.15	29.71	30.27	30.83	31.39	31.95	32.51	33.07	33.63	34.19	34.75	35.31

馬達左下折/馬達右下折
Motor Left Lower Side / Motor Right Lower Side

LD 馬達左下折 Motor Left Lower Side

單位 Unit : mm

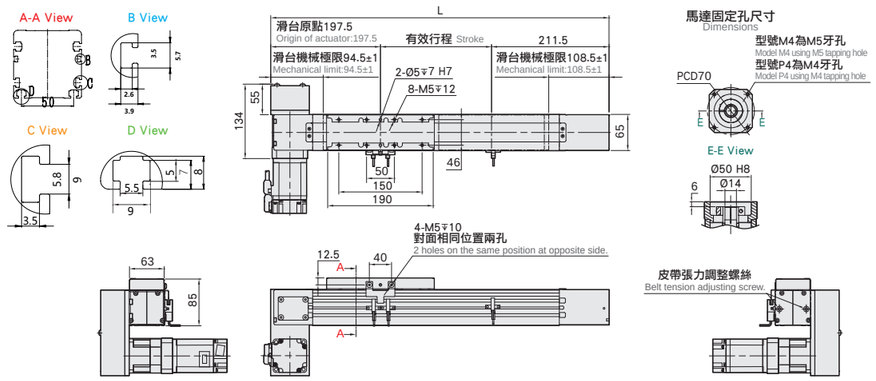

有效行程 stroke	100	200	300	400	500	600	700	800	900	1000	1100	1200	1300	1400	1500	1600	1700	1800	1900	2000	2100	2200	2300	2400	2500
L	509	609	709	809	909	1009	1109	1209	1309	1409	1509	1609	1709	1809	1909	2009	2109	2209	2309	2409	2509	2609	2709	2809	2909
KG	7.87	8.43	8.99	9.55	10.11	10.67	11.23	11.79	12.35	12.91	13.47	14.03	14.59	15.15	15.71	16.27	16.83	17.39	17.95	18.51	19.07	19.63	20.19	20.75	21.31

有效行程 stroke	2600	2700	2800	2900	3000	3100	3200	3300	3400	3500	3600	3700	3800	3900	4000	4100	4200	4300	4400	4500	4600	4700	4800	4900	5000
L	3009	3109	3209	3309	3409	3509	3609	3709	3809	3909	4009	4109	4209	4309	4409	4509	4609	4709	4809	4909	5009	5109	5209	5309	5409
KG	21.87	22.43	22.99	23.55	24.11	24.67	25.23	25.79	26.35	26.91	27.47	28.03	28.59	29.15	29.71	30.27	30.83	31.39	31.95	32.51	33.07	33.63	34.19	34.75	35.31

RD 馬達右下折 Motor Right Lower Side

單位 Unit : mm

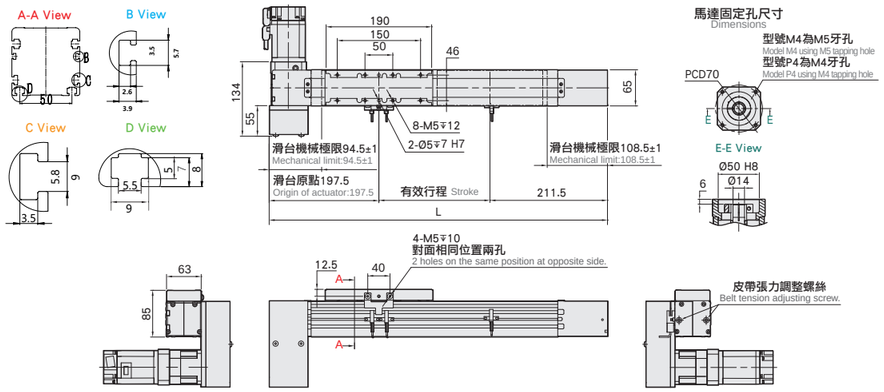

有效行程 stroke	100	200	300	400	500	600	700	800	900	1000	1100	1200	1300	1400	1500	1600	1700	1800	1900	2000	2100	2200	2300	2400	2500
L	509	609	709	809	909	1009	1109	1209	1309	1409	1509	1609	1709	1809	1909	2009	2109	2209	2309	2409	2509	2609	2709	2809	2909
KG	7.87	8.43	8.99	9.55	10.11	10.67	11.23	11.79	12.35	12.91	13.47	14.03	14.59	15.15	15.71	16.27	16.83	17.39	17.95	18.51	19.07	19.63	20.19	20.75	21.31

有效行程 stroke	2600	2700	2800	2900	3000	3100	3200	3300	3400	3500	3600	3700	3800	3900	4000	4100	4200	4300	4400	4500	4600	4700	4800	4900	5000
L	3009	3109	3209	3309	3409	3509	3609	3709	3809	3909	4009	4109	4209	4309	4409	4509	4609	4709	4809	4909	5009	5109	5209	5309	5409
KG	21.87	22.43	22.99	23.55	24.11	24.67	25.23	25.79	26.35	26.91	27.47	28.03	28.59	29.15	29.71	30.27	30.83	31.39	31.95	32.51	33.07	33.63	34.19	34.75	35.31

馬達直結左折/馬達直結右折
Reducer With Motor Left Side / Reducer With Motor Right Side

LT 馬達直結左折 Reducer With Motor Left Side

單位 Unit : mm

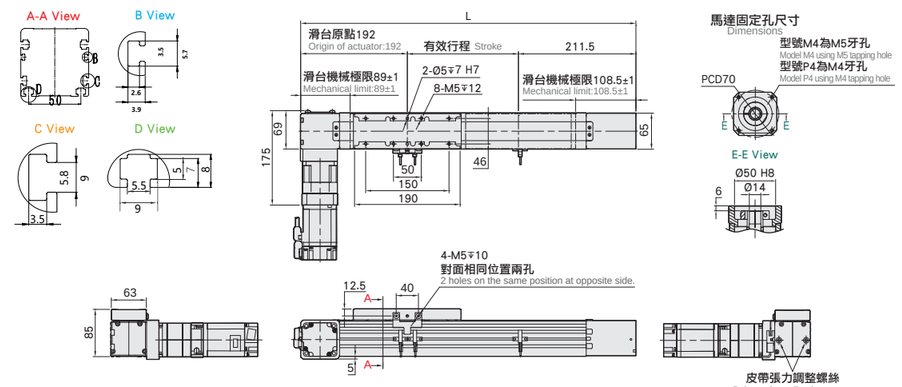

有效行程 stroke	100	200	300	400	500	600	700	800	900	1000	1100	1200	1300	1400	1500	1600	1700	1800	1900	2000	2100	2200	2300	2400	2500
L	503.5	603.5	703.5	803.5	903.5	1003.5	1103.5	1203.5	1303.5	1403.5	1503.5	1603.5	1703.5	1803.5	1903.5	2003.5	2103.5	2203.5	2303.5	2403.5	2503.5	2603.5	2703.5	2803.5	2903.5
KG	6.87	7.39	7.91	8.43	8.95	9.47	9.99	10.51	11.03	11.55	12.07	12.59	13.11	13.63	14.15	14.67	15.19	15.71	16.23	16.75	17.27	17.79	18.31	18.83	19.35

有效行程 stroke	2600	2700	2800	2900	3000	3100	3200	3300	3400	3500	3600	3700	3800	3900	4000	4100	4200	4300	4400	4500	4600	4700	4800	4900	5000
L	3003.5	3103.5	3203.5	3303.5	3403.5	3503.5	3603.5	3703.5	3803.5	3903.5	4003.5	4103.5	4203.5	4303.5	4403.5	4503.5	4603.5	4703.5	4803.5	4903.5	5003.5	5103.5	5203.5	5303.5	5403.5
KG	19.87	20.39	20.91	21.43	21.95	22.47	22.99	23.51	24.03	24.55	25.07	25.59	26.11	26.63	27.15	27.67	28.19	28.71	29.23	29.75	30.27	30.79	31.31	31.83	32.35

RT 馬達直結右折 Reducer With Motor Right Side

單位 Unit : mm

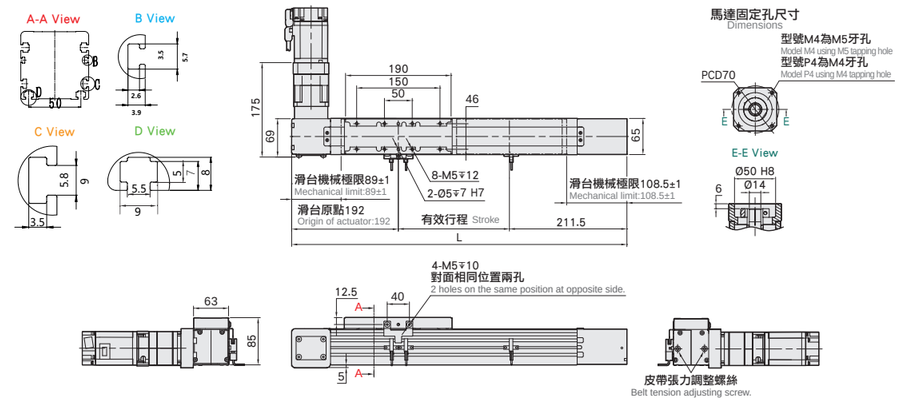

有效行程 stroke	100	200	300	400	500	600	700	800	900	1000	1100	1200	1300	1400	1500	1600	1700	1800	1900	2000	2100	2200	2300	2400	2500
L	503.5	603.5	703.5	803.5	903.5	1003.5	1103.5	1203.5	1303.5	1403.5	1503.5	1603.5	1703.5	1803.5	1903.5	2003.5	2103.5	2203.5	2303.5	2403.5	2503.5	2603.5	2703.5	2803.5	2903.5
KG	6.87	7.39	7.91	8.43	8.95	9.47	9.99	10.51	11.03	11.55	12.07	12.59	13.11	13.63	14.15	14.67	15.19	15.71	16.23	16.75	17.27	17.79	18.31	18.83	19.35

有效行程 stroke	2600	2700	2800	2900	3000	3100	3200	3300	3400	3500	3600	3700	3800	3900	4000	4100	4200	4300	4400	4500	4600	4700	4800	4900	5000
L	3003.5	3103.5	3203.5	3303.5	3403.5	3503.5	3603.5	3703.5	3803.5	3903.5	4003.5	4103.5	4203.5	4303.5	4403.5	4503.5	4603.5	4703.5	4803.5	4903.5	5003.5	5103.5	5203.5	5303.5	5403.5
KG	19.87	20.39	20.91	21.43	21.95	22.47	22.99	23.51	24.03	24.55	25.07	25.59	26.11	26.63	27.15	27.67	28.19	28.71	29.23	29.75	30.27	30.79	31.31	31.83	32.35

馬達出軸心左折/馬達出軸心右折
Motor Shaft Left Side / Motor Shaft Right Side

單位 Unit : mm

LL 馬達出軸心左折 Motor Shaft Left Side

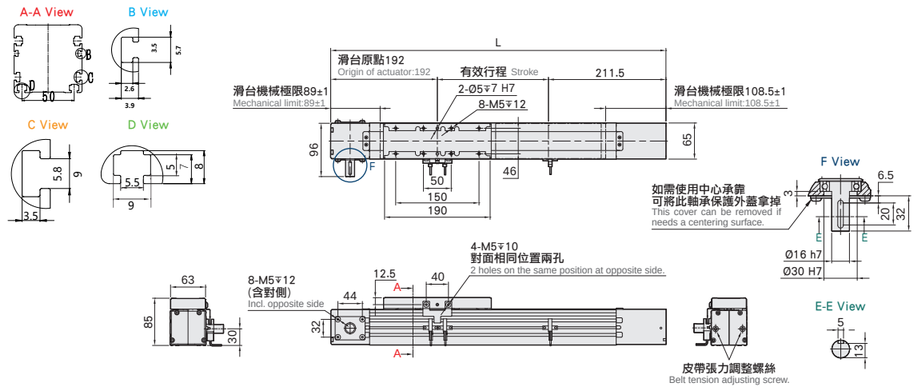

有效行程 stroke	100	200	300	400	500	600	700	800	900	1000	1100	1200	1300	1400	1500	1600	1700	1800	1900	2000	2100	2200	2300	2400	2500
L	503.5	603.5	703.5	803.5	903.5	1003.5	1103.5	1203.5	1303.5	1403.5	1503.5	1603.5	1703.5	1803.5	1903.5	2003.5	2103.5	2203.5	2303.5	2403.5	2503.5	2603.5	2703.5	2803.5	2903.5
KG	4.36	4.9	5.44	5.98	6.52	7.06	7.6	8.14	8.68	9.22	9.76	10.3	10.84	11.38	11.92	12.46	13	13.54	14.08	14.62	15.16	15.7	16.24	16.78	17.32
有效行程 stroke	2600	2700	2800	2900	3000	3100	3200	3300	3400	3500	3600	3700	3800	3900	4000	4100	4200	4300	4400	4500	4600	4700	4800	4900	5000
L	3003.5	3103.5	3203.5	3303.5	3403.5	3503.5	3603.5	3703.5	3803.5	3903.5	4003.5	4103.5	4203.5	4303.5	4403.5	4503.5	4603.5	4703.5	4803.5	4903.5	5003.5	5103.5	5203.5	5303.5	5403.5
KG	17.86	18.4	18.94	19.48	20.02	20.56	21.1	21.64	22.18	22.72	23.26	23.8	24.34	24.88	25.42	25.96	26.5	27.04	27.58	28.12	28.66	29.2	29.74	30.28	30.82

單位 Unit : mm

RR 馬達出軸心右折 Motor Shaft Right Side

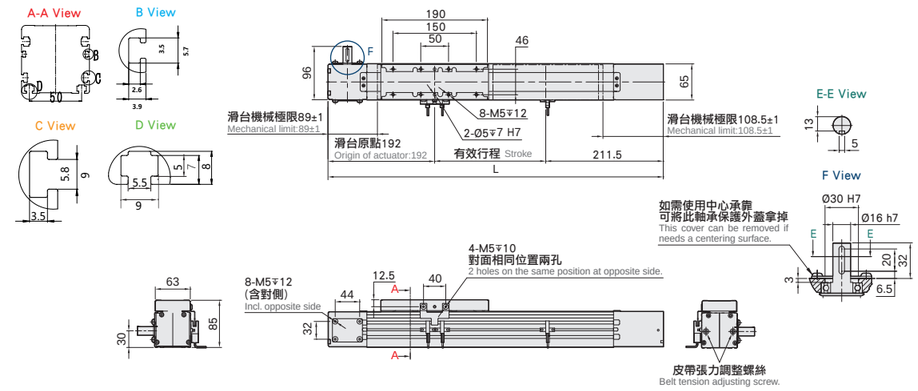

有效行程 stroke	100	200	300	400	500	600	700	800	900	1000	1100	1200	1300	1400	1500	1600	1700	1800	1900	2000	2100	2200	2300	2400	2500
L	503.5	603.5	703.5	803.5	903.5	1003.5	1103.5	1203.5	1303.5	1403.5	1503.5	1603.5	1703.5	1803.5	1903.5	2003.5	2103.5	2203.5	2303.5	2403.5	2503.5	2603.5	2703.5	2803.5	2903.5
KG	4.36	4.9	5.44	5.98	6.52	7.06	7.6	8.14	8.68	9.22	9.76	10.3	10.84	11.38	11.92	12.46	13	13.54	14.08	14.62	15.16	15.7	16.24	16.78	17.32
有效行程 stroke	2600	2700	2800	2900	3000	3100	3200	3300	3400	3500	3600	3700	3800	3900	4000	4100	4200	4300	4400	4500	4600	4700	4800	4900	5000
L	3003.5	3103.5	3203.5	3303.5	3403.5	3503.5	3603.5	3703.5	3803.5	3903.5	4003.5	4103.5	4203.5	4303.5	4403.5	4503.5	4603.5	4703.5	4803.5	4903.5	5003.5	5103.5	5203.5	5303.5	5403.5
KG	17.86	18.4	18.94	19.48	20.02	20.56	21.1	21.64	22.18	22.72	23.26	23.8	24.34	24.88	25.42	25.96	26.5	27.04	27.58	28.12	28.66	29.2	29.74	30.28	30.82

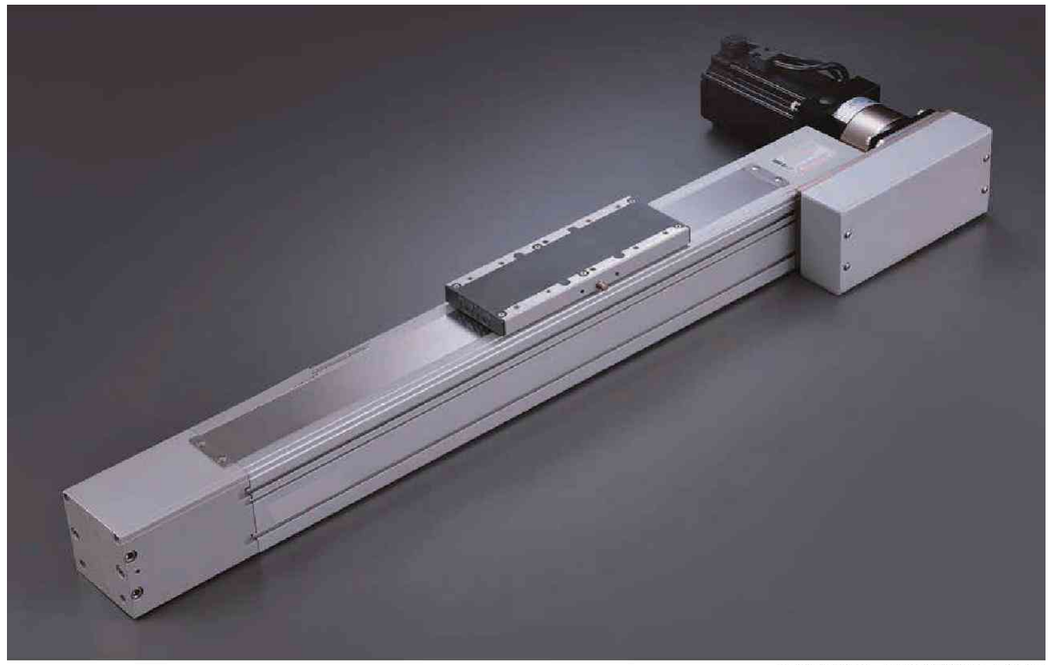

此圖僅供參考，出貨規格詳見尺寸圖面
The picture is just for the reference. Please check the the actual dimensions on the drawing.

最大行程 Maximum Stroke	最高速度 Maximum Speed	馬達容量 Motor Output	皮帶寬度 Belt Width	直線滑軌 Linear Guide
5000mm	5000mm/s	750W	46 mm	20X15-1支

※依減速比不同而異。
※The maximum speed depans on different gear ratio.

型號表示方式 Ordering Method

wMK85 -2000 - L- M7B- C 4 - NL -10 -A001

本體型號 Model

行程 Stroke

100-5000mm
100間隔 100 mm Pitch

馬達位置 Motor Position

L	馬達左折 Motor Left Side	R	馬達右折 Motor Right Side
LU	馬達左上折 Motor Left Upper Side	RU	馬達右上折 Motor Right Upper Side
LD	馬達左下折 Motor Left Lower Side	RD	馬達右下折 Motor Right Lower Side
LT	馬達直結左折 Reducer With Motor Left Side	RT	馬達直結右折 Reducer With Motor Right Side
LL	馬達出軸心左折 Motor Shaft Left Side	RR	馬達出軸心右折 Motor Shaft Right Side

馬達固定尺寸 Dimensions

M7	伺服PCD90-M6-軸心19 Servo motor: PCD90-M6-shift Φ19mm	B
P7	伺服PCD90-M5-軸心19 Servo motor: PCD90-M5-shift Φ19mm	

※若無煞車則不表示。※If No Brake,No Description.

原點感應器 Home Sensor

外掛型 Out Side	
C	馬達側 Motor Side
D	反馬達側 OppoSite Motor Side
無 SENSOR	No Sensor
E	無 SENSOR No Sensor

端點極限感應器 Limit Sensor

外掛型 Out Side	
3	2只 2Pc
4	3只 3Pc
5	4只 4Pc
6	5只 5Pc
7	6只 6Pc
8	無 SENSOR No Sensor

注油嘴位置 Grease Fitting Position

NL	滑座左側 On The Left of The Slider
NR	滑座右側 On The Right of The Slider

特注式樣 Special Order No.

減速機比數 Gearbox Ratio

5	5比 5:1
7	7比 7:1
10	10比 10:1
N	無減速機 None Gearbox Type

規格 Spec	減速機比數 Gearbox Ratio		5:1	7:1	10:1
	最高速度 Maximum Speed (mm/s)		2000	1428	1000
	最大可搬重量 Maximum Payload	水平使用 Horizontal (kg)	40	60	100
		垂直使用 Vertical (kg)	14	21	24
	位置重複精度 Repeatability (mm)		±0.1		
	定格推力 Rated Thrust (N)		340		
	標準行程 Stroke Pitch (mm)		100-5000mm/100間隔 100 mm Pitch		
部品 Parts	AC伺服馬達容量 AC Servo Motor Output (W)		750		
	皮帶寬度 Belt Width		46		
	高剛性直線滑軌 High Rigidity Linear Guide (mm)		W20XH15		
	原點感應器 Home Sensor	外掛 Outside	EE-SX672(NPN)		

※垂直使用時，若皮帶斷裂，承載物會有掉落的危險，請留意。
Notice, if the belt breaks, the moving parts will fall when the application is vertical.

※馬達加減速設定0.4秒。
Acceleration and deacceleration value is set 0.4 second.

※滑台未安裝減速機時，導程為200。
Lead is 200mm without gearbox.

速度-荷重曲線圖 Acceleration-Payload Relationship

水平使用 Horizontal

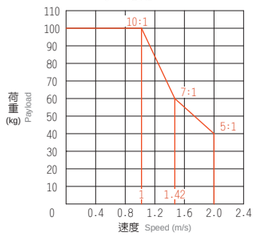

垂直使用 Vertical

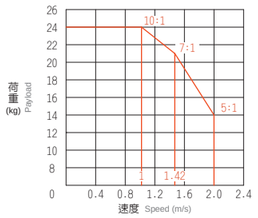

滑台固定螺帽數量 Numbers of fixing screws

各行程M5後裝螺帽數量 M5 nuts Qty.(by stroke)			
有效行程 Stroke	數量 Quantity	有效行程 Stroke	數量 Quantity
100~500	4	2600~3000	14
600~1000	6	3100~3500	16
1100~1500	8	3600~4000	18
1600~2000	10	4100~4500	20
2100~2500	12	4600~5000	22

※滑台標準固定方式為下鎖式，使用M5後裝螺帽固定。
Standard mounting method is fix from the bottom, using the M5 bolt and nut.

安裝示意圖&安裝尺寸 Installation Instrations&Dimentions

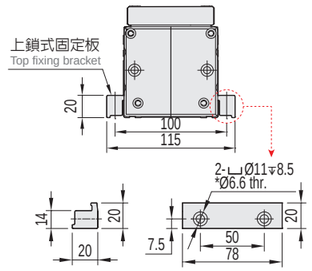

※上鎖式固定板非標準品，若有需求請另外追加選購。Top fixing plate is optional.

容許負載力距表 Allowable Overhang

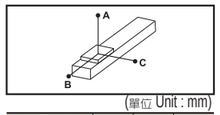

(單位 Unit : mm)

水平安裝 Horizontal Installation		A	B	C
5:1	20kg	900	280	40
	30kg	550	160	22
	40kg	400	110	15
7:1	40kg	750	160	22
	50kg	575	115	16
	60kg	420	85	12
10:1	60kg	900	140	20
	80kg	700	105	15
	100kg	550	75	10

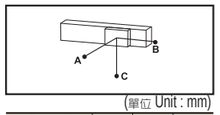

(單位 Unit : mm)

壁掛安裝 Wall Installation		A	B	C
5:1	20kg	40	280	900
	30kg	22	160	600
	40kg	15	110	400
7:1	40kg	22	160	750
	50kg	15	110	575
	60kg	12	80	450
10:1	60kg	20	140	950
	80kg	15	105	750
	100kg	10	75	600

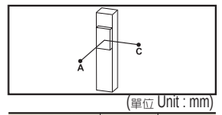

(單位 Unit : mm)

垂直安裝 Vertical Installation		A	C
5:1	5kg	1250	1250
	10kg	650	650
	14kg	450	450
7:1	15kg	600	600
	18kg	480	480
	21kg	400	400
10:1	18kg	550	550
	20kg	450	450
	24kg	350	350

靜態容許負載慣量 Static Loading Moment

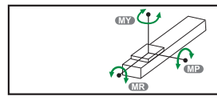

(單位 Unit : N.m)

MY	868
MP	868
MR	123

※力距表所表示的數據，代表重心。
The torque value in the chart indicate the center of gravity.

※符合型錄規範的正常使用下，保證壽命為10000公里。
Operation life is 10,000km when the product is using under the specified conditions.

※總長超過1000mm以上，鋼帶有變形風險，避免壁掛使用。
The steel stripe cover may deformed when the actuator length is over 1000mm. Horizontal application is recommend.

※倒吊使用無法套用標準規範，如有需求請洽詢我司業務。
Data information is not for ceiling-mount inverse use. Contact us for the details if you want to apply ceiling-mount inverse usage.

馬達左折/馬達右折
Motor Left Side / Motor Right Side

L 馬達左折 Motor Left Side

單位(mm)

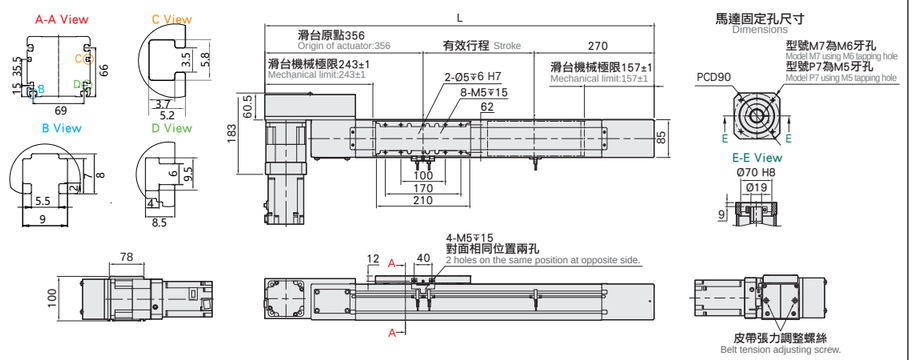

有效行程 stroke	100	200	300	400	500	600	700	800	900	1000	1100	1200	1300	1400	1500	1600	1700	1800	1900	2000	2100	2200	2300	2400	2500
L	726	826	926	1026	1126	1226	1326	1426	1526	1626	1726	1826	1926	2026	2126	2226	2326	2426	2526	2626	2726	2826	2926	3026	3126
KG	14.81	15.65	16.49	17.33	18.17	19.01	19.85	20.69	21.53	22.37	23.21	24.05	24.89	25.73	26.57	27.41	28.25	29.09	29.93	30.77	31.61	32.45	33.29	34.13	34.97

有效行程 stroke	2600	2700	2800	2900	3000	3100	3200	3300	3400	3500	3600	3700	3800	3900	4000	4100	4200	4300	4400	4500	4600	4700	4800	4900	5000
L	3226	3326	3456	3526	3626	3726	3826	3926	4026	4126	4226	4326	4426	4526	4626	4726	4826	4926	5026	5126	5226	5326	5426	5526	5626
KG	35.81	36.65	37.49	38.33	39.17	40.01	40.85	41.69	42.53	43.37	44.21	45.05	45.89	46.73	47.57	48.41	49.25	50.09	50.93	51.77	52.61	53.45	54.29	55.13	55.97

R 馬達右折 Motor Right Side

單位(mm)

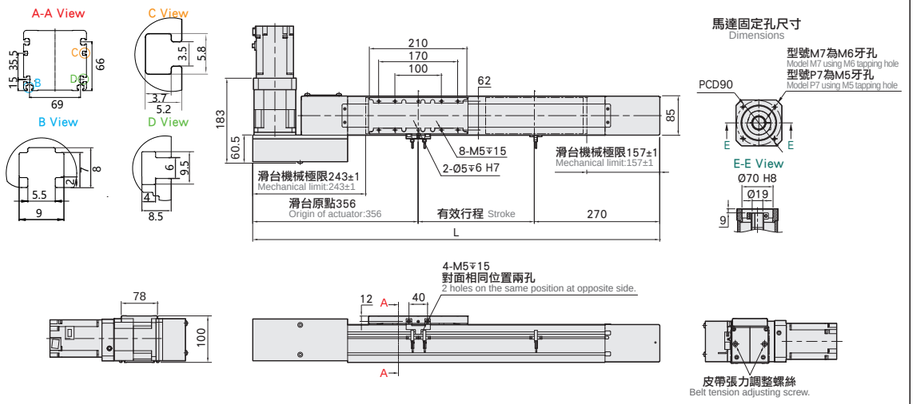

有效行程 stroke	100	200	300	400	500	600	700	800	900	1000	1100	1200	1300	1400	1500	1600	1700	1800	1900	2000	2100	2200	2300	2400	2500
L	726	826	926	1026	1126	1226	1326	1426	1526	1626	1726	1826	1926	2026	2126	2226	2326	2426	2526	2626	2726	2826	2926	3026	3126
KG	14.81	15.65	16.49	17.33	18.17	19.01	19.85	20.69	21.53	22.37	23.21	24.05	24.89	25.73	26.57	27.41	28.25	29.09	29.93	30.77	31.61	32.45	33.29	34.13	34.97

有效行程 stroke	2600	2700	2800	2900	3000	3100	3200	3300	3400	3500	3600	3700	3800	3900	4000	4100	4200	4300	4400	4500	4600	4700	4800	4900	5000
L	3226	3326	3456	3526	3626	3726	3826	3926	4026	4126	4226	4326	4426	4526	4626	4726	4826	4926	5026	5126	5226	5326	5426	5526	5626
KG	35.81	36.65	37.49	38.33	39.17	40.01	40.85	41.69	42.53	43.37	44.21	45.05	45.89	46.73	47.57	48.41	49.25	50.09	50.93	51.77	52.61	53.45	54.29	55.13	55.97

馬達左上折/馬達右上折
Motor Left Upper Side / Motor Right Upper Side

LU 馬達左上折 Motor Left Upper Side

單位(mm)

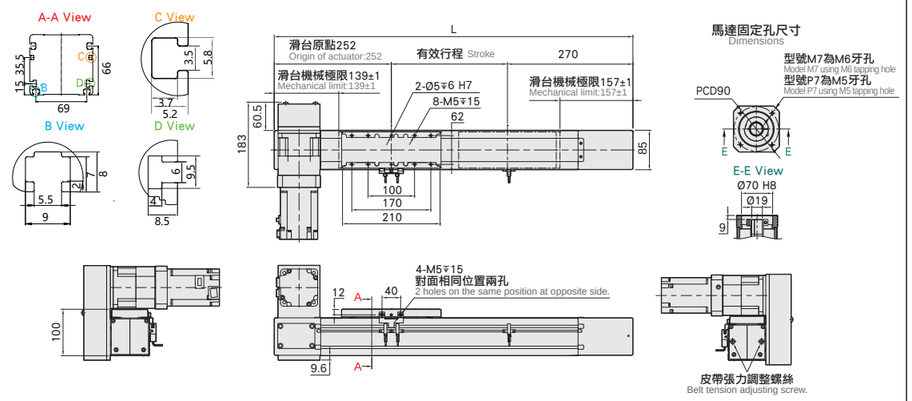

有效行程 stroke	100	200	300	400	500	600	700	800	900	1000	1100	1200	1300	1400	1500	1600	1700	1800	1900	2000	2100	2200	2300	2400	2500
L	622	722	822	922	1022	1122	1222	1322	1422	1522	1622	1722	1822	1922	2022	2122	2222	2322	2422	2522	2622	2722	2822	2922	3022
KG	14.81	15.65	16.49	17.33	18.17	19.01	19.85	20.69	21.53	22.37	23.21	24.05	24.89	25.73	26.57	27.41	28.25	29.09	29.93	30.77	31.61	32.45	33.29	34.13	34.97

有效行程 stroke	2600	2700	2800	2900	3000	3100	3200	3300	3400	3500	3600	3700	3800	3900	4000	4100	4200	4300	4400	4500	4600	4700	4800	4900	5000
L	3122	3222	3322	3422	3522	3622	3722	3822	3922	4022	4122	4222	4322	4422	4522	4622	4722	4822	4922	5022	5122	5222	5322	5422	5522
KG	35.81	36.65	37.49	38.33	39.17	40.01	40.85	41.69	42.53	43.37	44.21	45.05	45.89	46.73	47.57	48.41	49.25	50.09	50.93	51.77	52.61	53.45	54.29	55.13	55.97

RU 馬達右上折 Motor Right Upper Side

單位(mm)

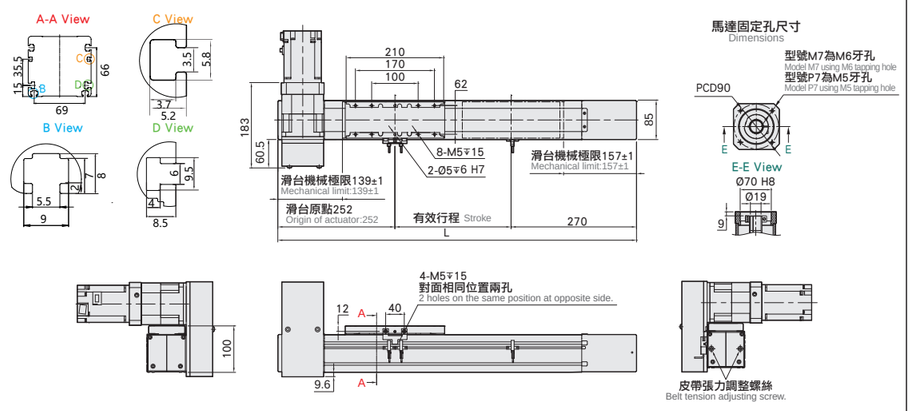

有效行程 stroke	100	200	300	400	500	600	700	800	900	1000	1100	1200	1300	1400	1500	1600	1700	1800	1900	2000	2100	2200	2300	2400	2500
L	622	722	822	922	1022	1122	1222	1322	1422	1522	1622	1722	1822	1922	2022	2122	2222	2322	2422	2522	2622	2722	2822	2922	3022
KG	14.81	15.65	16.49	17.33	18.17	19.01	19.85	20.69	21.53	22.37	23.21	24.05	24.89	25.73	26.57	27.41	28.25	29.09	29.93	30.77	31.61	32.45	33.29	34.13	34.97

有效行程 stroke	2600	2700	2800	2900	3000	3100	3200	3300	3400	3500	3600	3700	3800	3900	4000	4100	4200	4300	4400	4500	4600	4700	4800	4900	5000
L	3122	3222	3322	3422	3522	3622	3722	3822	3922	4022	4122	4222	4322	4422	4522	4622	4722	4822	4922	5022	5122	5222	5322	5422	5522
KG	35.81	36.65	37.49	38.33	39.17	40.01	40.85	41.69	42.53	43.37	44.21	45.05	45.89	46.73	47.57	48.41	49.25	50.09	50.93	51.77	52.61	53.45	54.29	55.13	55.97

馬達左下折/馬達右下折
Motor Left Lower Side / Motor Right Lower Side

LD 馬達左下折 Motor Left Lower Side

單位(mm)

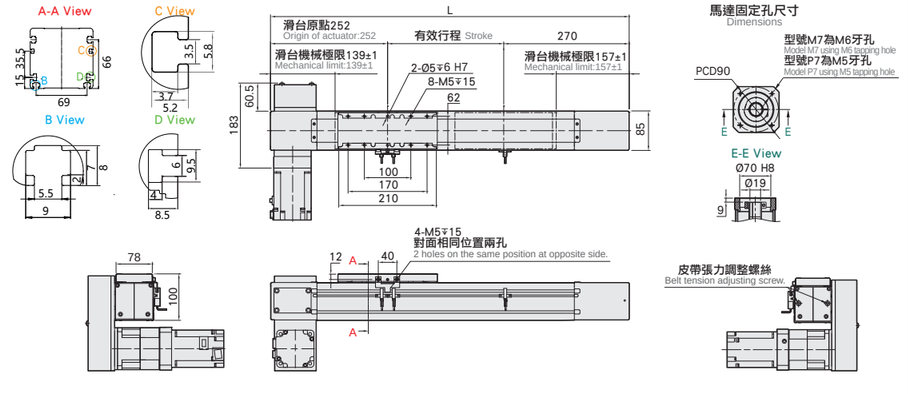

有效行程 stroke	100	200	300	400	500	600	700	800	900	1000	1100	1200	1300	1400	1500	1600	1700	1800	1900	2000	2100	2200	2300	2400	2500
L	622	722	822	922	1022	1122	1222	1322	1422	1522	1622	1722	1822	1922	2022	2122	2222	2322	2422	2522	2622	2722	2822	2922	3022
KG	14.81	15.65	16.49	17.33	18.17	19.01	19.85	20.69	21.53	22.37	23.21	24.05	24.89	25.73	26.57	27.41	28.25	29.09	29.93	30.77	31.61	32.45	33.29	34.13	34.97

有效行程 stroke	2600	2700	2800	2900	3000	3100	3200	3300	3400	3500	3600	3700	3800	3900	4000	4100	4200	4300	4400	4500	4600	4700	4800	4900	5000
L	3122	3222	3322	3422	3522	3622	3722	3822	3922	4022	4122	4222	4322	4422	4522	4622	4722	4822	4922	5022	5122	5222	5322	5422	5522
KG	35.81	36.65	37.49	38.33	39.17	40.01	40.85	41.69	42.53	43.37	44.21	45.05	45.89	46.73	47.57	48.41	49.25	50.09	50.93	51.77	52.61	53.45	54.29	55.13	55.97

RD 馬達右下折 Motor Right Lower Side

單位(mm)

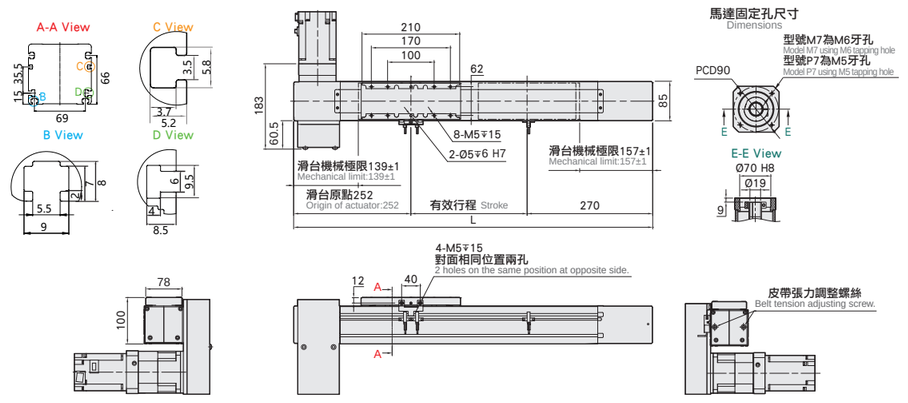

有效行程 stroke	100	200	300	400	500	600	700	800	900	1000	1100	1200	1300	1400	1500	1600	1700	1800	1900	2000	2100	2200	2300	2400	2500
L	622	722	822	922	1022	1122	1222	1322	1422	1522	1622	1722	1822	1922	2022	2122	2222	2322	2422	2522	2622	2722	2822	2922	3022
KG	14.81	15.65	16.49	17.33	18.17	19.01	19.85	20.69	21.53	22.37	23.21	24.05	24.89	25.73	26.57	27.41	28.25	29.09	29.93	30.77	31.61	32.45	33.29	34.13	34.97

有效行程 stroke	2600	2700	2800	2900	3000	3100	3200	3300	3400	3500	3600	3700	3800	3900	4000	4100	4200	4300	4400	4500	4600	4700	4800	4900	5000
L	3122	3222	3322	3422	3522	3622	3722	3822	3922	4022	4122	4222	4322	4422	4522	4622	4722	4822	4922	5022	5122	5222	5322	5422	5522
KG	35.81	36.65	37.49	38.33	39.17	40.01	40.85	41.69	42.53	43.37	44.21	45.05	45.89	46.73	47.57	48.41	49.25	50.09	50.93	51.77	52.61	53.45	54.29	55.13	55.97

馬達直結左折/馬達直結右折
Reducer With Motor Left Side / Reducer With Motor Right Side

LT 馬達直結左折 Reducer With Motor Left Side

單位(mm)

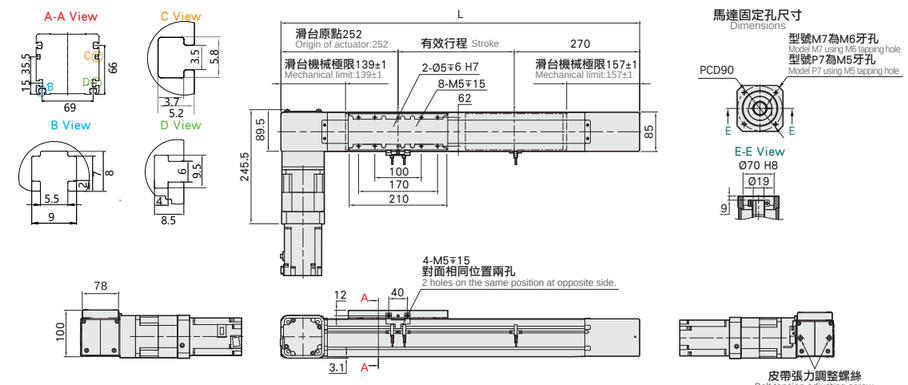

有效行程 stroke	100	200	300	400	500	600	700	800	900	1000	1100	1200	1300	1400	1500	1600	1700	1800	1900	2000	2100	2200	2300	2400	2500
L	622	722	822	922	1022	1122	1222	1322	1422	1522	1622	1722	1822	1922	2022	2122	2222	2322	2422	2522	2622	2722	2822	2922	3022
KG	13.06	13.88	14.7	15.52	16.34	17.16	17.98	18.8	19.62	20.44	21.26	22.08	22.9	23.72	24.54	25.36	26.18	27	27.82	28.64	29.46	30.28	31.1	31.92	32.74
有效行程 stroke	2600	2700	2800	2900	3000	3100	3200	3300	3400	3500	3600	3700	3800	3900	4000	4100	4200	4300	4400	4500	4600	4700	4800	4900	5000
L	3122	3222	3322	3422	3522	3622	3722	3822	3922	4022	4122	4222	4322	4422	4522	4622	4722	4822	4922	5022	5122	5222	5322	5422	5522
KG	33.56	34.38	35.2	36.02	36.84	37.66	38.48	39.3	40.12	40.94	41.76	42.58	43.4	44.22	45.04	45.86	46.68	47.5	48.32	49.14	49.96	50.78	51.6	52.42	53.24

RT 馬達直結右折 Reducer With Motor Right Side

單位(mm)

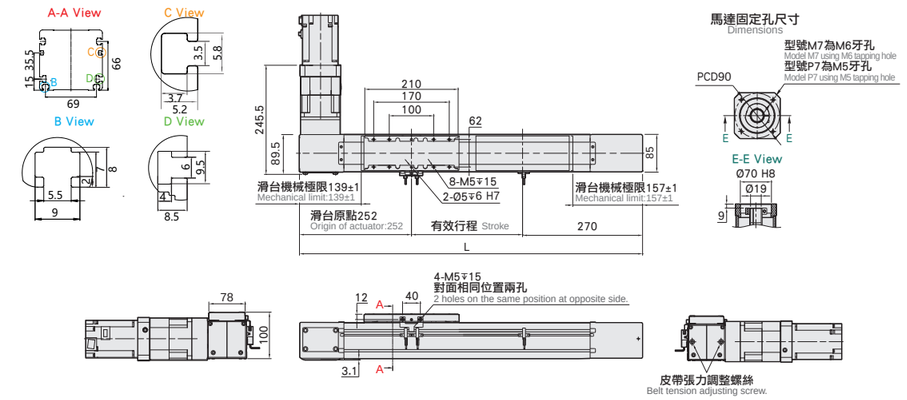

有效行程 stroke	100	200	300	400	500	600	700	800	900	1000	1100	1200	1300	1400	1500	1600	1700	1800	1900	2000	2100	2200	2300	2400	2500
L	622	722	822	922	1022	1122	1222	1322	1422	1522	1622	1722	1822	1922	2022	2122	2222	2322	2422	2522	2622	2722	2822	2922	3022
KG	13.06	13.88	14.7	15.52	16.34	17.16	17.98	18.8	19.62	20.44	21.26	22.08	22.9	23.72	24.54	25.36	26.18	27	27.82	28.64	29.46	30.28	31.1	31.92	32.74
有效行程 stroke	2600	2700	2800	2900	3000	3100	3200	3300	3400	3500	3600	3700	3800	3900	4000	4100	4200	4300	4400	4500	4600	4700	4800	4900	5000
L	3122	3222	3322	3422	3522	3622	3722	3822	3922	4022	4122	4222	4322	4422	4522	4622	4722	4822	4922	5022	5122	5222	5322	5422	5522
KG	33.56	34.38	35.2	36.02	36.84	37.66	38.48	39.3	40.12	40.94	41.76	42.58	43.4	44.22	45.04	45.86	46.68	47.5	48.32	49.14	49.96	50.78	51.6	52.42	53.24

馬達出軸心左折/馬達出軸心右折
Motor Shaft Left Side / Motor Shaft Right Side

LL 馬達出軸心左折 Motor Shaft Left Side

單位(mm)

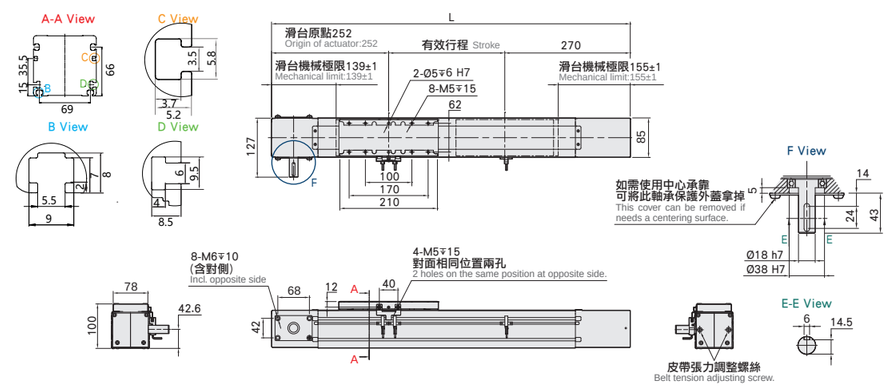

有效行程 stroke	100	200	300	400	500	600	700	800	900	1000	1100	1200	1300	1400	1500	1600	1700	1800	1900	2000	2100	2200	2300	2400	2500
L	622	722	822	922	1022	1122	1222	1322	1422	1522	1622	1722	1822	1922	2022	2122	2222	2322	2422	2522	2622	2722	2822	2922	3022
KG	10.55	11.37	12.19	13.01	13.83	14.65	15.47	16.29	17.11	17.93	18.75	19.57	20.39	21.21	22.03	22.85	23.67	24.49	25.31	26.13	26.95	27.77	28.59	29.41	30.23
有效行程 stroke	2600	2700	2800	2900	3000	3100	3200	3300	3400	3500	3600	3700	3800	3900	4000	4100	4200	4300	4400	4500	4600	4700	4800	4900	5000
L	3122	3222	3322	3422	3522	3622	3722	3822	3922	4022	4122	4222	4322	4422	4522	4622	4722	4822	4922	5022	5122	5222	5322	5422	5522
KG	31.05	31.87	32.69	33.51	34.33	35.15	35.97	36.79	37.61	38.43	39.25	40.07	40.89	41.71	42.53	43.35	44.17	44.99	45.81	46.63	47.45	48.27	49.09	49.91	50.73

RR 馬達出軸心右折 Motor Shaft Right Side

單位(mm)

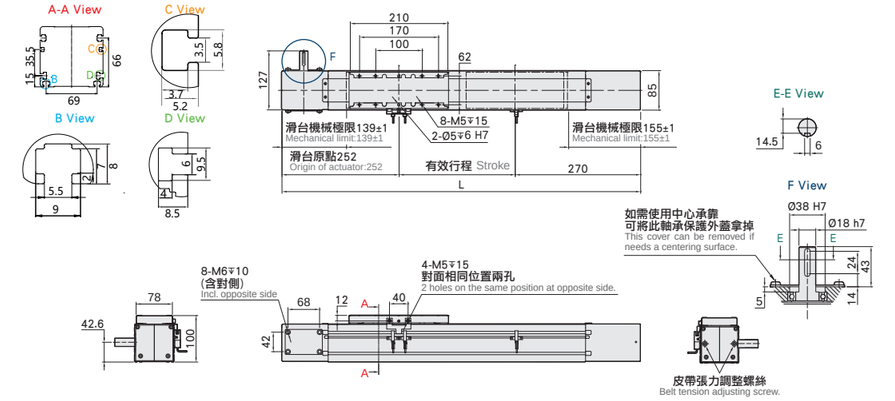

有效行程 stroke	100	200	300	400	500	600	700	800	900	1000	1100	1200	1300	1400	1500	1600	1700	1800	1900	2000	2100	2200	2300	2400	2500
L	622	722	822	922	1022	1122	1222	1322	1422	1522	1622	1722	1822	1922	2022	2122	2222	2322	2422	2522	2622	2722	2822	2922	3022
KG	10.55	11.37	12.19	13.01	13.83	14.65	15.47	16.29	17.11	17.93	18.75	19.57	20.39	21.21	22.03	22.85	23.67	24.49	25.31	26.13	26.95	27.77	28.59	29.41	30.23
有效行程 stroke	2600	2700	2800	2900	3000	3100	3200	3300	3400	3500	3600	3700	3800	3900	4000	4100	4200	4300	4400	4500	4600	4700	4800	4900	5000
L	3122	3222	3322	3422	3522	3622	3722	3822	3922	4022	4122	4222	4322	4422	4522	4622	4722	4822	4922	5022	5122	5222	5322	5422	5522
KG	31.05	31.87	32.69	33.51	34.33	35.15	35.97	36.79	37.61	38.43	39.25	40.07	40.89	41.71	42.53	43.35	44.17	44.99	45.81	46.63	47.45	48.27	49.09	49.91	50.73

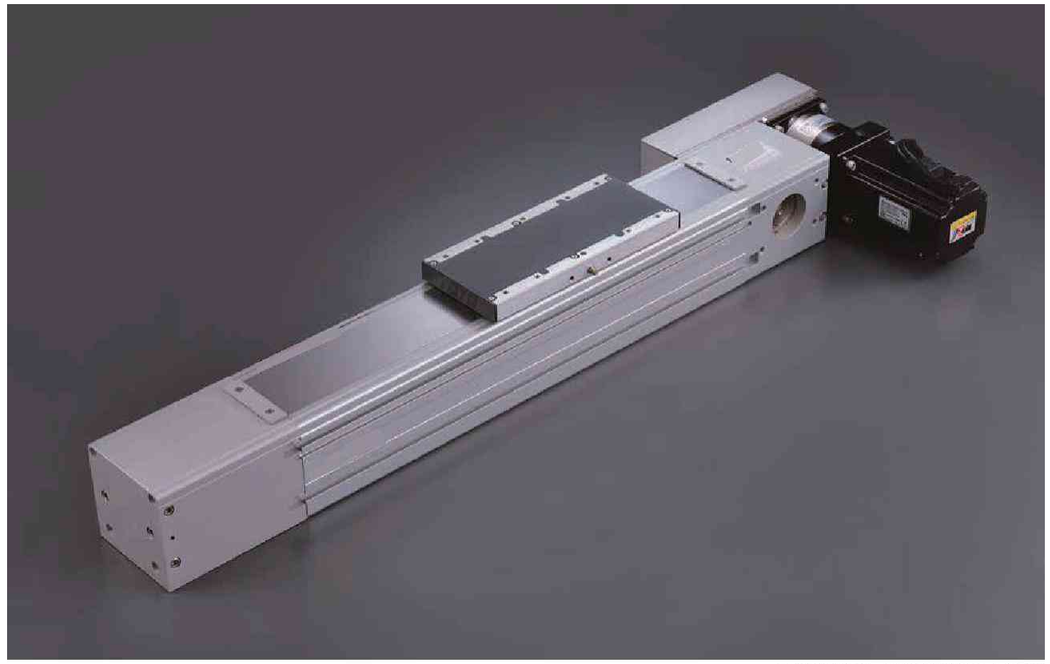

此圖僅供參考，出貨規格詳見尺寸圖面
The picture is just for the reference. Please check the the actual dimensions on the drawing.

最大行程 Maximum Stroke	最高速度 Maximum Speed	馬達容量 Motor Output	皮帶寬度 Belt Width	直線滑軌 Linear Guide
4800mm	5000mm/s	750W	50 mm	23X18-1支

※依減速比不同而異。
※The maximum speed depans on different gear ratio.

型號表示方式 Ordering Method

wMK110 - 2000 - L - M7B - C 4 - NL - 10 - A001

本體型號 Model

行程 Stroke

100-4800mm
100間隔 100 mm Pitch

馬達位置 Motor Position

L	馬達左折 Motor Left Side	R	馬達右折 Motor Right Side
LU	馬達左上折 Motor Left Upper Side	RU	馬達右上折 Motor Right Upper Side
LD	馬達左下折 Motor Left Lower Side	RD	馬達右下折 Motor Right Lower Side
LT	馬達直結左折 Reducer With Motor Left Side	RT	馬達直結右折 Reducer With Motor Right Side
LL	馬達出軸心左折 Motor Shaft Left Side	RR	馬達出軸心右折 Motor Shaft Right Side

馬達固定尺寸 Motor Brand

M7	伺服PCD90-M6-軸心19 Servo motor: PCD90-M6-shift Φ19mm	B
P7	伺服PCD90-M5-軸心19 Servo motor: PCD90-M5-shift Φ19mm	

※若無煞車則不表示。※If No Brake,No Description.

原點感應器 Home Sensor

外掛型 Out Side	
C	馬達側 Motor Side
D	反馬達側 OppoSite Motor Side
無 SENSOR No Sensor	
E	無 SENSOR No Sensor

端點極限感應器 Limit Sensor

外掛型 Out Side	
3	2只 2Pc
4	3只 3Pc
5	4只 4Pc
6	5只 5Pc
7	6只 6Pc
8	無 SENSOR No Sensor

注油嘴位置 Grease Fitting Position

NL	滑座左側 On The Left of The Slider
NR	滑座右側 On The Right of The Slider

減速機比數 Slide

10	10比 10:1
15	15比 15:1
20	20比 20:1
N	無減速機 None GearboxType

特注式樣 Special Order No.

規格 Spec					
減速機比數 Gearbox Ratio			10:1	15:1	20:1
最高速度 Maximum Speed (mm/s)			1250	833	625
最大可搬重量 Maximum Payload	水平使用 Horizontal (kg)		100	150	200
	垂直使用 Vertical (kg)		23	36	50
位置重複精度 Repeatability (mm)			±0.1		
定格推力 Rated Thrust (N)			765		
標準行程 Stroke Pitch (mm)			100-4800mm/100間隔 100 mm Pitch		
部品 Parts					
AC伺服馬達容量 AC Servo Motor Output (W)			750W		
皮帶寬度 Belt Width			50		
高剛性直線滑軌 High Rigidity Linear Guide (mm)			W23XH18		
原點感應器 Home Sensor	外掛 Outside		EE-SX672(NPN)		

※垂直使用時，若皮帶斷裂，承載物會有掉落的危險，請留意。
Notice, if the belt breaks, the moving parts will fall when the application is vertical.
※馬達加減速設定0.4秒。
Acceleration and deacceleration value is set 0.4 second.
※滑台未安裝減速機時，導程為250。
Lead is 250mm without gearbox.

速度-荷重曲線圖 Acceleration-Payload Relationship

水平使用 Horizontal

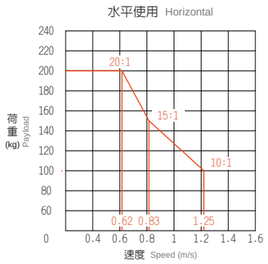

垂直使用 Vertical

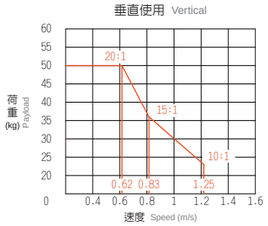

滑台固定螺帽數量 Numbers of fixing screws

各行程M6後裝螺帽數量
M6 nuts Qty.(by stroke)

有效行程 Stroke	數量 Quantity	有效行程 Stroke	數量 Quantity
100~500	4	2600~3000	14
600~1000	6	3100~3500	16
1100~1500	8	3600~4000	18
1600~2000	10	4100~4500	20
2100~2500	12	4600~4800	22

※滑台標準固定方式為下鎖式，使用M6後裝螺帽固定。
Standard mounting method is fix from the bottom, using the M6 bolt and nut.

安裝示意圖&安裝尺寸 Installation Instrations&Dimentions

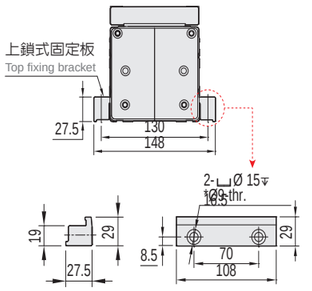

※上鎖式固定板非標準品，若有需求請另外追加選購。Top fixing plate is optional.

容許負載力距表 Allowable Overhang

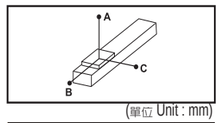

(單位 Unit : mm)

水平安裝 Horizontal Installation		A	B	C
10:1	60kg	1110	195	25
	80kg	750	126	16
	100kg	550	85	11
15:1	90kg	1400	160	20
	120kg	940	100	13
	150kg	650	63	8
20:1	120kg	1400	115	15
	160kg	900	65	8
	200kg	550	35	5

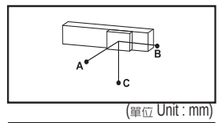

(單位 Unit : mm)

壁掛安裝 Wall Installation		A	B	C
10:1	60kg	25	195	1110
	80kg	16	126	750
	100kg	11	85	550
15:1	90kg	20	160	1400
	120kg	13	100	940
	150kg	8	63	650
20:1	120kg	15	115	1400
	160kg	8	65	900
	200kg	5	35	550

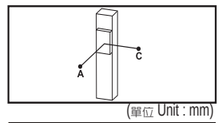

(單位 Unit : mm)

垂直安裝 Vertical Installation		A	C
10:1	12kg	1300	1300
	18kg	870	870
	23kg	680	680
15:1	14kg	1480	1480
	25kg	830	830
	36kg	575	575
20:1	30kg	750	750
	40kg	560	560
	50kg	450	450

※力距表所表示的數據，代表重心。
The torque value in the chart indicate the center of gravity.
※符合型錄規範的正常使用下，保證壽命為10000公里。
Operation life is 10,000km when the product is using under the specified conditions.
※總長超過1000mm以上，鋼帶有變形風險，避免壁掛使用。 The steel stripe cover may deformed when the actuator length is over 1000mm. Horizontal application is recommend.
※倒吊使用無法套用標準規範，如有需求請洽詢我司業務。
Data information is not for ceiling-mount inverse use. Contact us for the details if you want to apply ceiling-mount inverse usage.

靜態容許負載慣量 Static Loading Moment

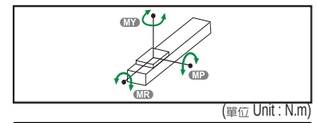

(單位 Unit : N.m)

MY	1479
MP	1479
MR	190

馬達左折/馬達右折Motor Left Side / Motor Right Side

L 馬達左折 Motor Left Side

單位(mm)

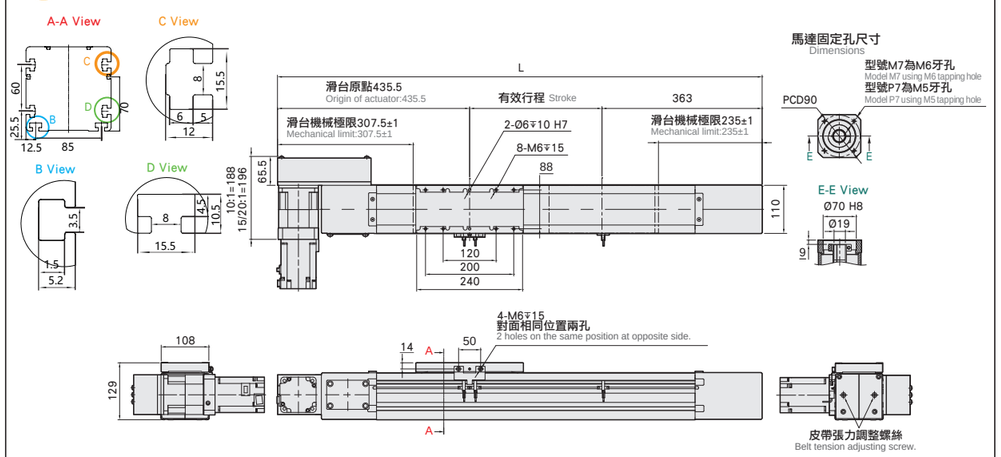

有效行程 stroke	100	200	300	400	500	600	700	800	900	1000	1100	1200	1300	1400	1500	1600	1700	1800	1900	2000	2100	2200	2300	2400
L	898.5	998.5	1098.5	1198.5	1298.5	1398.5	1498.5	1598.5	1698.5	1798.5	1898.5	1998.5	2098.5	2198.5	2298.5	2398.5	2498.5	2598.5	2698.5	2798.5	2898.5	2998.5	3098.5	3198.5
KG	24.09	25.33	26.57	27.81	29.05	30.29	31.53	32.77	34.01	35.25	36.49	37.73	38.97	40.21	41.45	42.69	43.93	45.17	46.41	47.65	48.89	50.13	51.37	52.61

有效行程 stroke	2500	2600	2700	2800	2900	3000	3100	3200	3300	3400	3500	3600	3700	3800	3900	4000	4100	4200	4300	4400	4500	4600	4700	4800
L	3298.5	3398.5	3498.5	3598.5	3698.5	3798.5	3898.5	3998.5	4098.5	4198.5	4298.5	4398.5	4498.5	4598.5	4698.5	4798.5	4898.5	4998.5	5098.5	5198.5	5298.5	5398.5	5498.5	5598.5
KG	53.85	55.09	56.33	57.57	58.81	60.05	61.29	62.53	63.77	65.01	66.25	67.49	68.73	69.97	71.21	72.45	73.69	74.93	76.17	77.41	78.65	79.89	81.13	82.37

R 馬達右折 Motor Right Side

單位(mm)

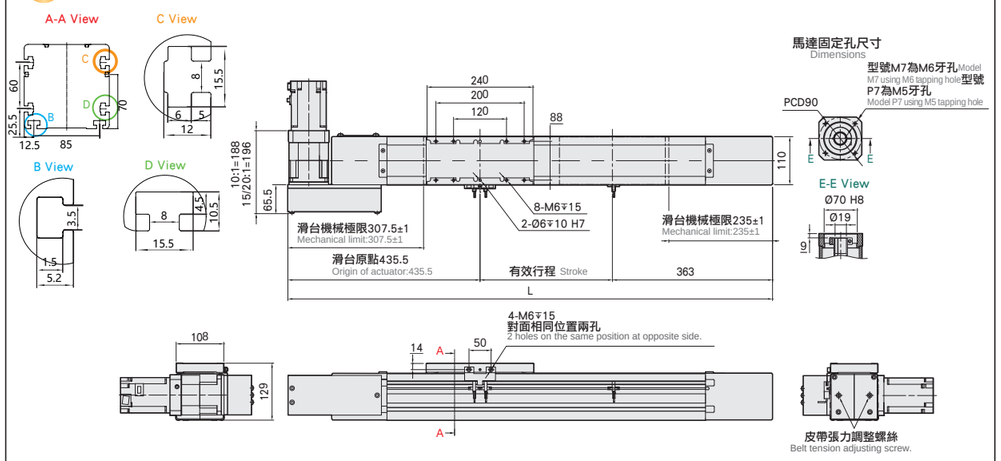

有效行程 stroke	100	200	300	400	500	600	700	800	900	1000	1100	1200	1300	1400	1500	1600	1700	1800	1900	2000	2100	2200	2300	2400
L	898.5	998.5	1098.5	1198.5	1298.5	1398.5	1498.5	1598.5	1698.5	1798.5	1898.5	1998.5	2098.5	2198.5	2298.5	2398.5	2498.5	2598.5	2698.5	2798.5	2898.5	2998.5	3098.5	3198.5
KG	24.09	25.33	26.57	27.81	29.05	30.29	31.53	32.77	34.01	35.25	36.49	37.73	38.97	40.21	41.45	42.69	43.93	45.17	46.41	47.65	48.89	50.13	51.37	52.61

有效行程 stroke	2500	2600	2700	2800	2900	3000	3100	3200	3300	3400	3500	3600	3700	3800	3900	4000	4100	4200	4300	4400	4500	4600	4700	4800
L	3298.5	3398.5	3498.5	3598.5	3698.5	3798.5	3898.5	3998.5	4098.5	4198.5	4298.5	4398.5	4498.5	4598.5	4698.5	4798.5	4898.5	4998.5	5098.5	5198.5	5298.5	5398.5	5498.5	5598.5
KG	53.85	55.09	56.33	57.57	58.81	60.05	61.29	62.53	63.77	65.01	66.25	67.49	68.73	69.97	71.21	72.45	73.69	74.93	76.17	77.41	78.65	79.89	81.13	82.37

馬達左上折/馬達右上折

Motor Left Upper Side / Motor Right Upper Side

LU 馬達左上折 Motor Left Upper Side

單位(mm)

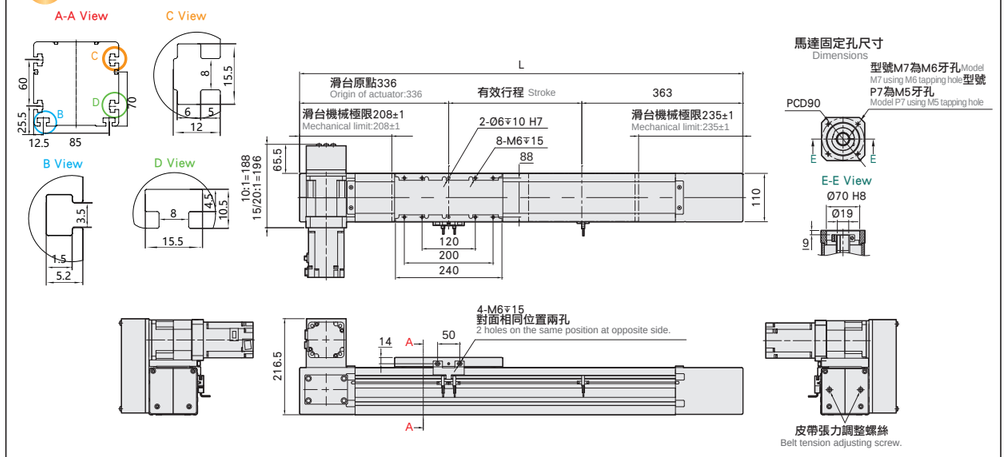

有效行程 stroke	100	200	300	400	500	600	700	800	900	1000	1100	1200	1300	1400	1500	1600	1700	1800	1900	2000	2100	2200	2300	2400
L	799	899	999	1099	1199	1299	1399	1499	1599	1699	1799	1899	1999	2099	2199	2299	2399	2499	2599	2699	2799	2899	2999	3099
KG	24.09	25.33	26.57	27.81	29.05	30.29	31.53	32.77	34.01	35.25	36.49	37.73	38.97	40.21	41.45	42.69	43.93	45.17	46.41	47.65	48.89	50.13	51.37	52.61

有效行程 stroke	2500	2600	2700	2800	2900	3000	3100	3200	3300	3400	3500	3600	3700	3800	3900	4000	4100	4200	4300	4400	4500	4600	4700	4800
L	3199	3299	3399	3499	3599	3699	3799	3899	3999	4099	4199	4299	4399	4499	4599	4699	4799	4899	4999	5099	5199	5299	5399	5499
KG	53.85	55.09	56.33	57.57	58.81	60.05	61.29	62.53	63.77	65.01	66.25	67.49	68.73	69.97	71.21	72.45	73.69	74.93	76.17	77.41	78.65	79.89	81.13	82.37

RU 馬達右上折 Motor Right Upper Side

單位(mm)

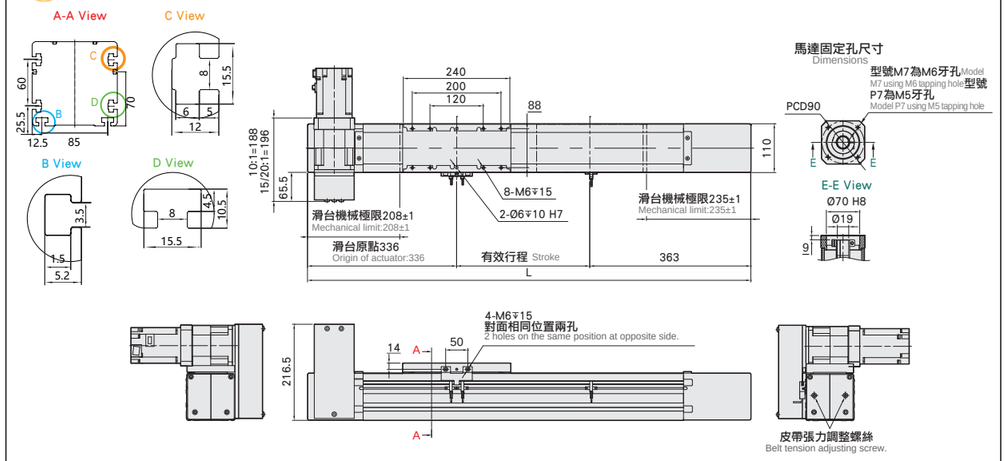

有效行程 stroke	100	200	300	400	500	600	700	800	900	1000	1100	1200	1300	1400	1500	1600	1700	1800	1900	2000	2100	2200	2300	2400
L	799	899	999	1099	1199	1299	1399	1499	1599	1699	1799	1899	1999	2099	2199	2299	2399	2499	2599	2699	2799	2899	2999	3099
KG	24.09	25.33	26.57	27.81	29.05	30.29	31.53	32.77	34.01	35.25	36.49	37.73	38.97	40.21	41.45	42.69	43.93	45.17	46.41	47.65	48.89	50.13	51.37	52.61

有效行程 stroke	2500	2600	2700	2800	2900	3000	3100	3200	3300	3400	3500	3600	3700	3800	3900	4000	4100	4200	4300	4400	4500	4600	4700	4800
L	3199	3299	3399	3499	3599	3699	3799	3899	3999	4099	4199	4299	4399	4499	4599	4699	4799	4899	4999	5099	5199	5299	5399	5499
KG	53.85	55.09	56.33	57.57	58.81	60.05	61.29	62.53	63.77	65.01	66.25	67.49	68.73	69.97	71.21	72.45	73.69	74.93	76.17	77.41	78.65	79.89	81.13	82.37

馬達左下折/馬達右下折
Motor Left Lower Side / Motor Right Lower Side

LD 馬達左下折 Motor Left Lower Side

單位(mm)

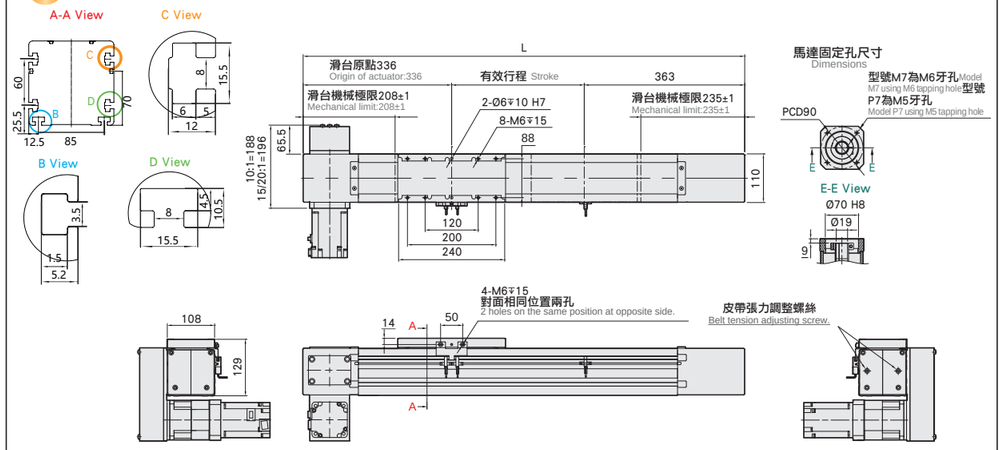

有效行程 stroke	100	200	300	400	500	600	700	800	900	1000	1100	1200	1300	1400	1500	1600	1700	1800	1900	2000	2100	2200	2300	2400
L	799	899	999	1099	1199	1299	1399	1499	1599	1699	1799	1899	1999	2099	2199	2299	2399	2499	2599	2699	2799	2899	2999	3099
KG	24.09	25.33	26.57	27.81	29.05	30.29	31.53	32.77	34.01	35.25	36.49	37.73	38.97	40.21	41.45	42.69	43.93	45.17	46.41	47.65	48.89	50.13	51.37	52.61
有效行程 stroke	2500	2600	2700	2800	2900	3000	3100	3200	3300	3400	3500	3600	3700	3800	3900	4000	4100	4200	4300	4400	4500	4600	4700	4800
L	3199	3299	3399	3499	3599	3699	3799	3899	3999	4099	4199	4299	4399	4499	4599	4699	4799	4899	4999	5099	5199	5299	5399	5499
KG	53.85	55.09	56.33	57.57	58.81	60.05	61.29	62.53	63.77	65.01	66.25	67.49	68.73	69.97	71.21	72.45	73.69	74.93	76.17	77.41	78.65	79.89	81.13	82.37

RD 馬達右下折 Motor Right Lower Side

單位(mm)

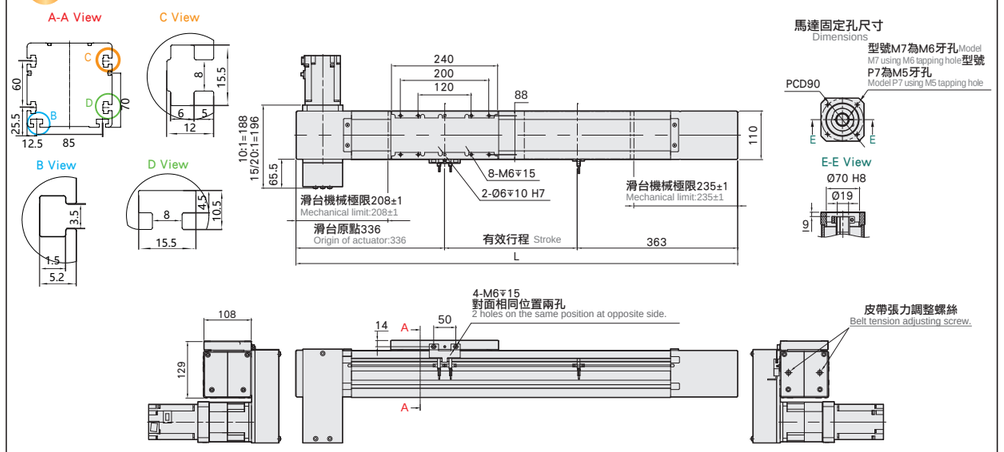

有效行程 stroke	100	200	300	400	500	600	700	800	900	1000	1100	1200	1300	1400	1500	1600	1700	1800	1900	2000	2100	2200	2300	2400
L	799	899	999	1099	1199	1299	1399	1499	1599	1699	1799	1899	1999	2099	2199	2299	2399	2499	2599	2699	2799	2899	2999	3099
KG	24.09	25.33	26.57	27.81	29.05	30.29	31.53	32.77	34.01	35.25	36.49	37.73	38.97	40.21	41.45	42.69	43.93	45.17	46.41	47.65	48.89	50.13	51.37	52.61
有效行程 stroke	2500	2600	2700	2800	2900	3000	3100	3200	3300	3400	3500	3600	3700	3800	3900	4000	4100	4200	4300	4400	4500	4600	4700	4800
L	3199	3299	3399	3499	3599	3699	3799	3899	3999	4099	4199	4299	4399	4499	4599	4699	4799	4899	4999	5099	5199	5299	5399	5499
KG	53.85	55.09	56.33	57.57	58.81	60.05	61.29	62.53	63.77	65.01	66.25	67.49	68.73	69.97	71.21	72.45	73.69	74.93	76.17	77.41	78.65	79.89	81.13	82.37

馬達直結左折/馬達直結右折
Reducer With Motor Left Side / Reducer With Motor Right Side

LT 馬達直結左折 Reducer With Motor Left Side

單位(mm)

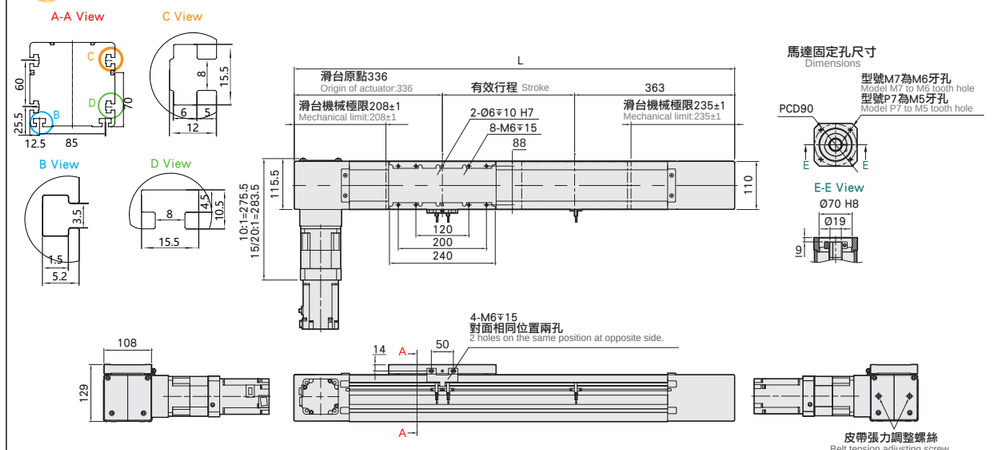

有效行程 stroke	100	200	300	400	500	600	700	800	900	1000	1100	1200	1300	1400	1500	1600	1700	1800	1900	2000	2100	2200	2300	2400
L	799	899	999	1099	1199	1299	1399	1499	1599	1699	1799	1899	1999	2099	2199	2299	2399	2499	2599	2699	2799	2899	2999	3099
KG	21.33	22.57	23.81	25.05	26.29	27.53	28.77	30.01	31.25	32.49	33.73	34.97	36.21	37.45	38.69	39.93	41.17	42.41	43.65	44.89	46.13	47.37	48.61	49.85
有效行程 stroke	2500	2600	2700	2800	2900	3000	3100	3200	3300	3400	3500	3600	3700	3800	3900	4000	4100	4200	4300	4400	4500	4600	4700	4800
L	3199	3299	3399	3499	3599	3699	3799	3899	3999	4099	4199	4299	4399	4499	4599	4699	4799	4899	4999	5099	5199	5299	5399	5499
KG	51.09	52.33	53.57	54.81	56.05	57.29	58.53	59.77	61.01	62.25	63.49	64.73	65.97	67.21	68.45	69.69	70.93	72.17	73.41	74.65	75.89	77.13	78.37	79.61

RT 馬達直結右折 Reducer With Motor Right Side

單位(mm)

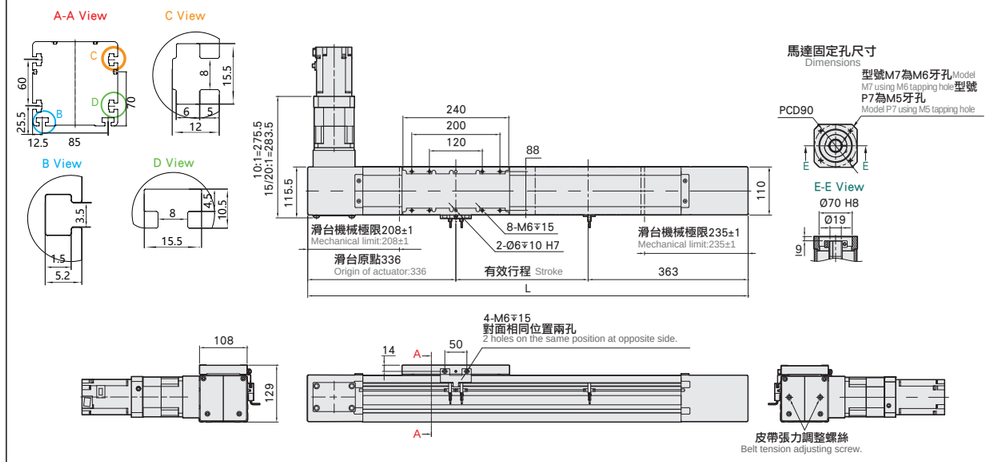

有效行程 stroke	100	200	300	400	500	600	700	800	900	1000	1100	1200	1300	1400	1500	1600	1700	1800	1900	2000	2100	2200	2300	2400
L	799	899	999	1099	1199	1299	1399	1499	1599	1699	1799	1899	1999	2099	2199	2299	2399	2499	2599	2699	2799	2899	2999	3099
KG	21.33	22.57	23.81	25.05	26.29	27.53	28.77	30.01	31.25	32.49	33.73	34.97	36.21	37.45	38.69	39.93	41.17	42.41	43.65	44.89	46.13	47.37	48.61	49.85
有效行程 stroke	2500	2600	2700	2800	2900	3000	3100	3200	3300	3400	3500	3600	3700	3800	3900	4000	4100	4200	4300	4400	4500	4600	4700	4800
L	3199	3299	3399	3499	3599	3699	3799	3899	3999	4099	4199	4299	4399	4499	4599	4699	4799	4899	4999	5099	5199	5299	5399	5499
KG	51.09	52.33	53.57	54.81	56.05	57.29	58.53	59.77	61.01	62.25	63.49	64.73	65.97	67.21	68.45	69.69	70.93	72.17	73.41	74.65	75.89	77.13	78.37	79.61

馬達出軸心左折/馬達出軸心右折
Motor Shaft Left Side / Motor Shaft Right Side

單位(mm)

LL 馬達出軸心左折 Motor Shaft Left Side

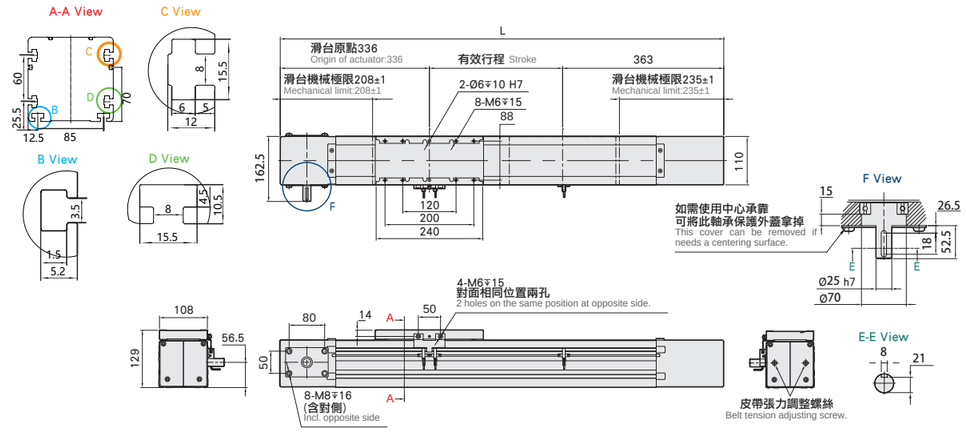

有效行程 stroke	100	200	300	400	500	600	700	800	900	1000	1100	1200	1300	1400	1500	1600	1700	1800	1900	2000	2100	2200	2300	2400
L	799	899	999	1099	1199	1299	1399	1499	1599	1699	1799	1899	1999	2099	2199	2299	2399	2499	2599	2699	2799	2899	2999	3099
KG	18.86	20.1	21.34	22.58	23.82	25.06	26.3	27.54	28.78	30.02	31.26	32.5	33.74	34.98	36.22	37.46	38.7	39.94	41.18	42.42	43.66	44.9	46.14	47.38
有效行程 stroke	2500	2600	2700	2800	2900	3000	3100	3200	3300	3400	3500	3600	3700	3800	3900	4000	4100	4200	4300	4400	4500	4600	4700	4800
L	3199	3299	3399	3499	3599	3699	3799	3899	3999	4099	4199	4299	4399	4499	4599	4699	4799	4899	4999	5099	5199	5299	5399	5499
KG	48.62	49.86	51.1	52.34	53.58	54.82	56.06	57.3	58.54	59.78	61.02	62.26	63.5	64.74	65.98	67.22	68.46	69.7	70.94	72.18	73.42	74.66	75.9	77.14

單位(mm)

RR 馬達出軸心右折 Motor Shaft Right Side

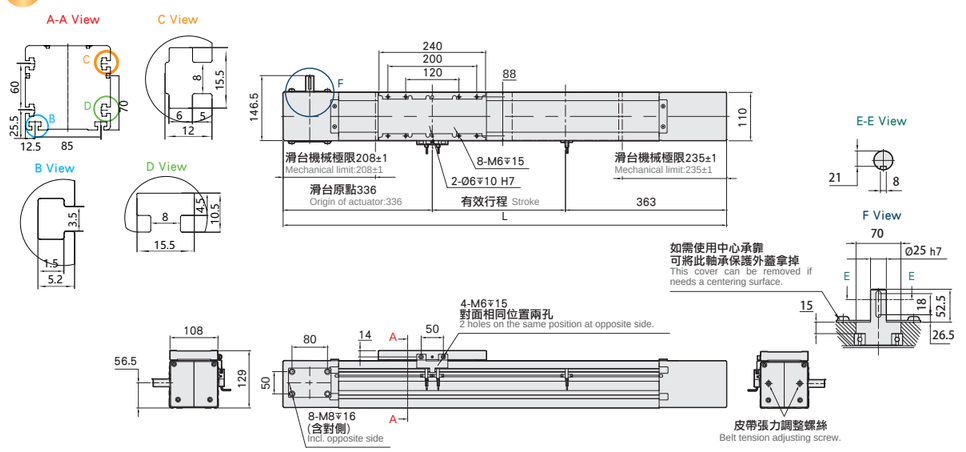

有效行程 stroke	100	200	300	400	500	600	700	800	900	1000	1100	1200	1300	1400	1500	1600	1700	1800	1900	2000	2100	2200	2300	2400
L	799	899	999	1099	1199	1299	1399	1499	1599	1699	1799	1899	1999	2099	2199	2299	2399	2499	2599	2699	2799	2899	2999	3099
KG	18.86	20.1	21.34	22.58	23.82	25.06	26.3	27.54	28.78	30.02	31.26	32.5	33.74	34.98	36.22	37.46	38.7	39.94	41.18	42.42	43.66	44.9	46.14	47.38
有效行程 stroke	2500	2600	2700	2800	2900	3000	3100	3200	3300	3400	3500	3600	3700	3800	3900	4000	4100	4200	4300	4400	4500	4600	4700	4800
L	3199	3299	3399	3499	3599	3699	3799	3899	3999	4099	4199	4299	4399	4499	4599	4699	4799	4899	4999	5099	5199	5299	5399	5499
KG	48.62	49.86	51.1	52.34	53.58	54.82	56.06	57.3	58.54	59.78	61.02	62.26	63.5	64.74	65.98	67.22	68.46	69.7	70.94	72.18	73.42	74.66	75.9	77.14

MEMO

MEMO



滑台系列

WGTHSeries

一般環境 / 軌道內嵌式螺桿滑台

Standard/Built-in Linear Motion Guide Ball Screw Actuator

CONTENTS

一般環境 / 螺桿式樣 Standard/Ball Screw

小型 SMAL

WGTH4



本體寬度 44mm Width

最大行程 600mm Max. stroke 83

最大荷重 25kg Max. payload

小型 SMAL

WGTH5



本體寬度 54mm Width

最大行程 800mm Max. stroke 88

最大荷重 30kg Max. payload

中型 MEDIUM

WGTH8



本體寬度 82mm Width

最大行程 1100mm Max. stroke 91

最大荷重 50kg Max. payload

大型 LARG

WGTH12



本體寬度 120mm Width

最大行程 1250mm Max. stroke 95

最大荷重 110kg Max. payload

WGTH軌道內嵌式螺桿滑台系列

WGTH Built-in Linear Motion Guide Ball Screw　　Actuator-Slider　Type

使用環境 Environment	傳動方式 Driven Mode	仕樣 Specification	馬達容量 Motor Output (w)	本體寬幅 Width(mm)	位置重複精度 Repeatability(mm)	螺桿規格 (C7 級) Ball Screw Spec 外徑 Outer Diameter(mm)	導程 Lead(mm)	最大可搬重量 Maximum Payload(kg) 水平使用 Horizontal	垂直使用 Vertical	最高速度 *1 Maximum Speed (mm/s)
一般環境 Standard	滾珠螺桿 Ball screw	WGTH4	50W	44	±0.02 轉折±0.04	10	2	25	8	100
							6	20	5	300
							12	12	2	600
			100W				2	25	8	100
							6	20	8	300
							12	12	3.5	600
		WGTH5	100W	54	±0.02 轉折±0.04	12	2	30	10	100
							5	30	10	250
							10	15	5	500
							20	10	2.5	1000
		WGTH8	200W	82	±0.02 轉折±0.04	16	5	50	15	250
			400W				10	30	8	500
							20	18	3	1000
		WGTH12	400W	120	±0.02 轉折±0.04	16	5	110	33	250
							10	88	22	500
							20	40	10	1000
							32	30	8	1600

*1:最高速度(MM/S)是以伺服馬達最高轉速3000RPM為基準。
The highest speed is based on the maximum servo motor's rpm (3000).

標準行程及最高安全速度 *2																												代表速度 Speed	頁數 Page
行程 Stroke	50	100	150	200	250	300	350	400	450	500	550	600	650	700	750	800	850	900	950	1000	1050	1100	1150	1200	1250	1300	1350		
				100								90	80	70	60	50													
				300								270	240	210	180	150													
				600								540	480	420	360	300													121
				100								90	80	70	60	50													
				300								270	240	210	180	150													
				600								540	480	420	360	300													
				10									90	80	70	60													
				25									270	200	175	150													
				50									450	400	350	300													129
				100									900	800	700	600													
					250											225	200	175	150	125	100	75							
					500											450	400	350	300	250	200	150							
					00											900	800	700	600	500	400	300							133
						25											225	200	175	167	158	150	133	125	117				
						50											450	400	350	333	317	300	267	250	233				
						100											900	800	700	667	633	600	533	500	467				141
						160											1440	1280	1120	1067	1013	900	853	800	747				

*2:標準行程內的黑色數字，代表該行程內可使用的最高安全速度。若超過此速度，滑台可能會有嚴重共振產生。
Written here is the standard storke's maximum safe speed. If over this speed, it may casue serious virbration.



此圖僅供參考，出貨規格詳見尺寸圖面
The picture is just for the reference. Please check the the actual dimensions on the d rawing.

最大行程 Maximum Stroke	最高速度 Maximum Speed	馬達容量 Motor output	滾珠螺桿 Ball Screw
800mm	600mm/s	50W	Φ 10mm

型號表示方式 Ordering Method

WGTH4 - L6 - 200 - BC - M05B - C4 - 0001

本體型號 Model

螺桿導程 Ball Screw Lead

2	2mm
6	6mm
12	12mm

行程 Stroke

50-800mm
50間隔 50 mm Pitch

馬達位置 Motor Position

BC	馬達外露 Motor Exposed
BM	馬達下折 Motor Bottom Side
BL	馬達左折 Motor Left Side
BR	馬達右折 Motor Right Side

馬達廠牌、功率 Motor Brand 、 Power Output

M	三菱 Mitsubishi	05	50W	B
P	松下 Panasonic	10	-	
Y	安川 Yaskawa	20	-	
T	台達 Delta	40	-	

若無煞車則不表示。 If No Brake,No Description.

原點感應器 Home Sensor

外掛型 Out Side	
C	馬達側 Motor Side
D	反馬達側 Opposite Motor Side
無 SENSOR No Sensor	
E	無 SENSOR No Sensor

*選擇行程50時，有以下限制：
When the stroke is 50mm, the sensor installation has the following restrictions:
1. 原點與極限需放置於不同側。
Home sensor and limit sensor has to be installed on the different side of body.
2. 滑座左右兩側皆需安裝感應片。
Both sides ofslider need to install the sensor trigger device.

端點極限感應器 Limit Sensor

外掛型 Out Side	
3	2只 2Pc
4	3只 3Pc
5	4只 4Pc
6	5只 5Pc
7	6只 6 Pc
8	無 SENSOR No Sensor

基本仕樣 Specification

規格 Spec	位置重複精度 Repeatability (mm)		±0.02（精研±0.04）	
	螺桿導程 Ball Screw Lead (mm)		2	6	12
	最高速度 Maximum Speed (mm/s) ※1		100	300	600
	最大可搬重量 Maximum Payload	水平使用 Horizontal (kg)	25	20	12
		垂直使用 Vertical (kg)	8	5	2
	定格推力 Rated Thrust (N)		424	141	71
	標準行程 Stroke Pitch (mm) ※2		50-800mm / 50 間隔 50 mm Pitch		
部品 Parts	AC 伺服馬達容量 AC Servo Motor Output (W)		50		
	滾珠螺桿外徑 Ball Screw Ø (mm)		C7Φ 10		
	連軸器 Coupling (mm)		7X8		
	原點感應器 Home Sensor	外掛 Outside	T74N2(NPN)		

※1 馬達加減速設定 0.2 秒。
Acceleration and deaccele ration value is set 0.2 second.
※2 行程超過 550 時，會產生螺桿偏擺，此時請將速度調降。詳細請參考P145頁說明。
When the stroke is over 550mm, the run-out of the ballscrew will occur, We recommend to low down the working speed under this circumstances. Please refer to P145 for details.

感應器接線圖 < 原點及端點 > Sensor Layout

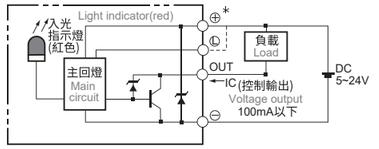

容許負載力距表 Allowable Overhang

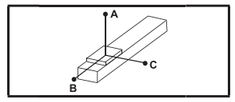

(單位 Unit : mm)

水平安裝 Horizontal Installation		A	B	C
導程 2 Lead	12kg	1000	55	80
	18kg	750	35	50
	25kg	500	23	32
導程 6 Lead	10kg	550	53	70
	15kg	350	32	45
	20kg	250	22	31
導程 12 Lead	8kg	305	59	75
	10kg	240	45	57
	12kg	195	37	47

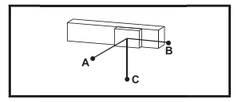

(單位 Unit : mm)

壁掛安裝 Wall Installation		A	B	C
導程 2 Lead	12kg	80	55	1000
	18kg	50	35	750
	25kg	32	23	500
導程 6 Lead	10kg	72	52	550
	15kg	45	32	345
	20kg	31	22	250
導程 12 Lead	8kg	75	59	300
	10kg	58	45	240
	12kg	47	37	190

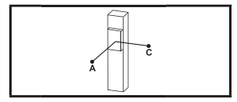

(單位 Unit : mm)

垂直安裝 Vertical Installation		A	C
導程 2 Lead	4kg	200	200
	8kg	100	100
	-	-	-
導程 6 Lead	3kg	200	200
	5kg	120	120
	-	-	-
導程 12 Lead	1.5kg	350	350
	2kg	260	260
	-	-	-

靜態容許負載慣量 Static Loading Moment

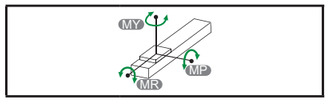

(單位 Unit : N.m)

MY	79
MP	79
MR	116

* 力距表所表示的數據，代表重心。
The torque value in the chart indicate the center of gravity.
* 符合型錄規範的正常使用下，保證壽命為 10000 公里。
Operation life is 10,000km when the product is using under the specified conditions.
* 倒吊使用無法套用標準規範，如有需求請洽詢我司業務。
Data information is not for ceiling-mount inverse use. Contact us for the details if you want to apply ceiling-mount inverse usage.

搭配伺服馬達一覽表 Suitable Motor Brand

廠牌 Brand	馬達記號 Mark	煞車有無 Brake	馬達容量 Watt	電源電壓 AC-Voltage	伺服馬達型號 Motor Model	驅動器型號 Driver Model
三菱 Mitsubishi	M	無煞車 (水平仕樣) No Brake (Horizontal Type)	50	220	HG-KR053	MR-J4-10A
		有煞車 (垂直仕樣) With Brake (Vertical Type)	50	220	HG-KR053B	MR-J4-10A
國際 Panasonic	P	無煞車 (水平仕樣) No Brake (Horizontal Type)	50	220	MSMD5A2G1U	MADHT1505
		有煞車 (垂直仕樣) With Brake (Vertical Type)	50	220	MSMD5A2G1V	MADHT1505
台達 Delta	T	無煞車 (水平仕樣) No Brake (Horizontal Type)	50	220	ECMA-C1040FES	ASD-B20121-B
		有煞車 (垂直仕樣) With Brake (Vertical Type)	50	220	ECMA-C1040FFS	ASD-B20121-B

馬達外露/馬達下折
Motor Exposed / Motor Bottom Side

單位 Unit : mm

BC **馬達外露** Motor Exposed

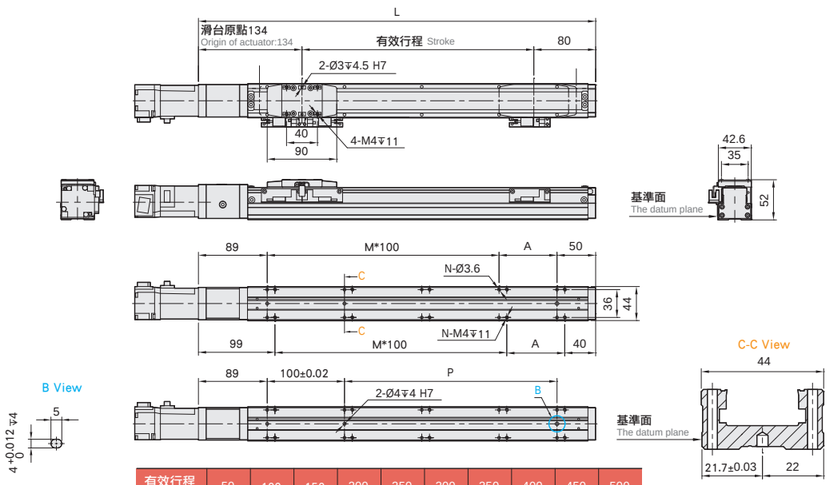

有效行程 stroke	50	100	150	200	250	300	350	400	450	500
L	264	314	364	414	464	514	564	614	664	714
A	25	75	25	75	25	75	25	75	25	75
M	1	1	2	2	3	3	4	4	5	5
N	6	6	8	8	10	10	12	12	14	14
P	25	75	125	175	225	275	325	375	425	475
KG	1.36	1.61	1.86	2.11	2.35	2.6	2.85	3.1	3.34	3.59

單位 Unit : mm

BM **馬達下折** Motor Bottom Side

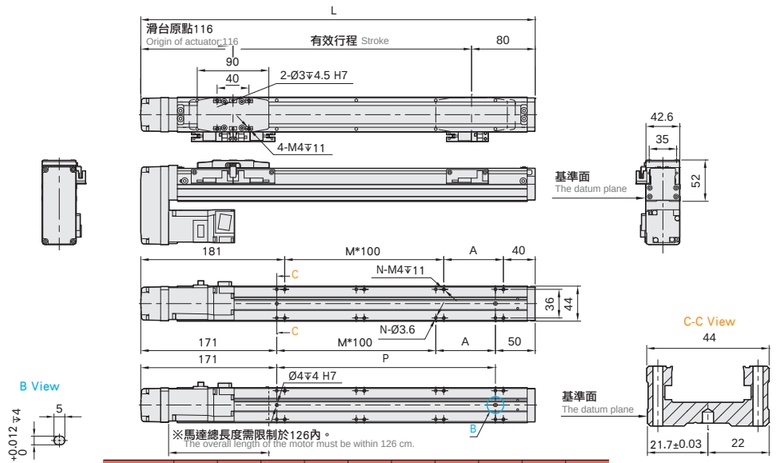

※馬達總長度需限制於126內。
The overall length of the motor must be within 126 cm.

有效行程 stroke	50	100	150	200	250	300	350	400	450	500
L	246	296	346	396	446	496	546	596	646	696
A	25	75	25	75	25	75	25	75	25	75
M	0	0	1	1	2	2	3	3	4	4
N	4	4	6	6	8	8	10	10	12	12
P	25	75	125	175	225	275	325	375	425	475
KG	1.66	1.91	2.16	2.4	2.65	2.9	3.14	3.39	3.64	3.89

※馬達下折時，若選用煞車馬達，或是超出馬達總長度限制時無法套用標準PIN孔，如有需求請洽我司業務。 When motor with brake assembled on lower side, or the total length over than spec limit, it may not use standard pinhole. Please contact our sales department if you need more information & requirement.

馬達左折/馬達右折Motor
Left Side / Motor Right Side

單位 Unit : mm

BL **馬達左折** Motor Left Side

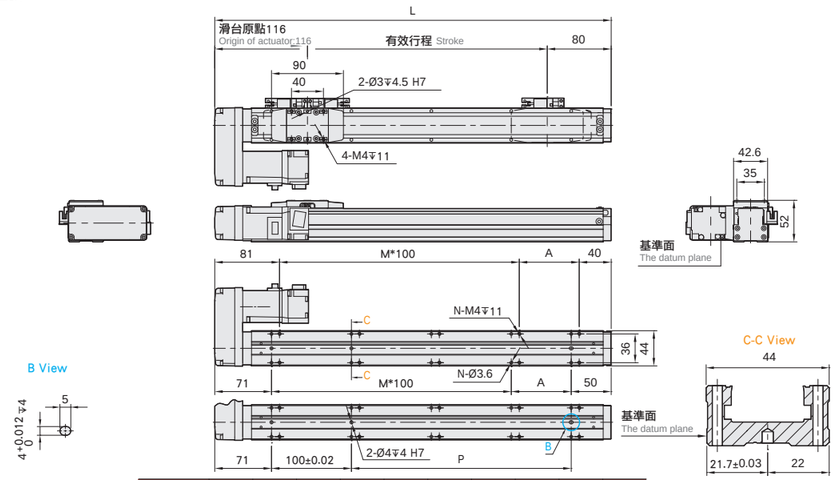

有效行程 stroke	50	100	150	200	250	300	350	400	450	500
L	246	296	346	396	446	496	546	596	646	696
A	25	75	25	75	25	75	25	75	25	75
M	1	1	2	2	3	3	4	4	5	5
N	6	6	8	8	10	10	12	12	14	14
P	25	75	125	175	225	275	325	375	425	475
KG	1.66	1.91	2.16	2.4	2.65	2.9	3.14	3.39	3.64	3.89

單位 Unit : mm

BR **馬達右折** Motor Right Side

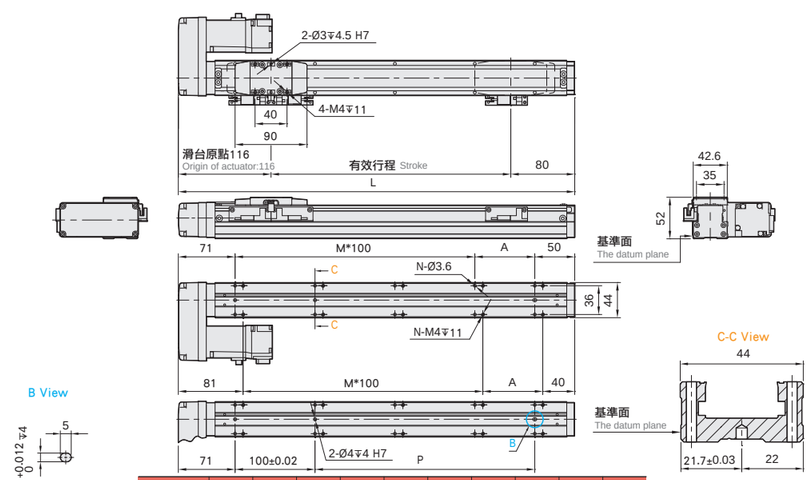

有效行程 stroke	50	100	150	200	250	300	350	400	450	500
L	246	296	346	396	446	496	546	596	646	696
A	25	75	25	75	25	75	25	75	25	75
M	1	1	2	2	3	3	4	4	5	5
N	6	6	8	8	10	10	12	12	14	14
P	25	75	125	175	225	275	325	375	425	475
KG	1.66	1.91	2.16	2.4	2.65	2.9	3.14	3.39	3.64	3.89



此圖僅供參考，出貨規格詳見尺寸圖面
The picture is just for the reference. Please check the the actual dimensions on the d rawing.

最大行程 Maximum Stroke	最高速度 Maximum Speed	馬達容量 Motor output	滾珠螺桿 Ball Screw
800mm	600mm/s	100W	Φ10mm

型號表示方式 Ordering Method

WGTH5 - L5 - 200 - BC - M10B - C4 - 0001

本體型號 Model

螺桿導程 Ball Screw Lead

2	2mm
6	6mm
12	12mm

行程 Stroke

50-800mm
50間隔 50 mm Pitch

馬達位置 Motor Position

BC	馬達外露 Motor Exposed
BM	馬達下折 Motor Bottom Side
BL	馬達左折 Motor Left Side
BR	馬達右折 Motor Right Side

馬達廠牌、功率 Motor Brand 、 Power Output

M	三菱 Mitsubishi	05	-	B
P	松下 Panasonic	10	100W	
Y	安川 Yaskawa	20	-	
T	台達 Delta	40	-	

若無煞車則不表示。 If No Brake,No Description.

原點感應器 Home Sensor

外掛型 Out Side	
C	馬達側 Motor Side
D	反馬達側 Opposite Motor Side
無 SENSOR No Sensor	
E	無 SENSOR No Sensor

*選擇行程50時，有以下限制：
When the stroke is 50mm, the sensor installation has the following restrictions:
1. 原點與極限需放置於不同側。
Home sensor and limit sensor has to be installed on the different side of body.
2. 滑座左右兩側皆需安裝感應片。
Both sides ofslider need to install the sensor trigger device.

端點極限感應器 Limit Sensor

外掛型 Out Side	
3	2只 2Pc
4	3只 3Pc
5	4只 4Pc
6	5只 5Pc
7	6只 6 Pc
8	無 SENSOR No Sensor

基本仕樣 Specification

規格 Spec	位置重複精度 Repeatability (mm)		±0.005	
	螺桿導程 Ball Screw Lead (mm)		5	10	20
	最高速度 Maximum Speed (mm/s) ※1		250	500	1000
	最大可搬重量 Maximum Payload	水平使用 Horizontal (kg)	30	15	10
		垂直使用 Vertical (kg)	10	5	2.5
	定格推力 Rated Thrust (N)		341	170	85
	標準行程 Stroke Pitch (mm) ※2		50-800mm / 50 間隔 50 mm Pitch		
部品 Parts	AC 伺服馬達容量 AC Servo Motor Output (W)		100		
	滾珠螺桿外徑 Ball Screw Ø (mm)		C7Φ 12		
	連軸器 Coupling (mm)		7X8		
	原點感應器 Home Sensor	外掛 Outside	T74N2(NPN)		

※1 馬達加減速設定 0.2 秒。
Acceleration and deaccele ration value is set 0.2 second.
※2 行程超過 550 時，會產生螺桿偏擺，此時請將速度調降。詳細請參考P145頁說明。
When the stroke is over 550mm, the run-out of the ballscrew will occur. We recommend to low down the working speed under this circumstances. Please refer to P145 for details.

感應器接線圖 < 原點及端點 > Sensor Layout

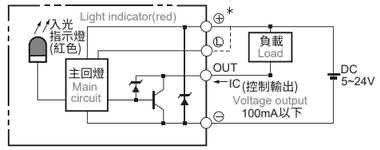

容許負載力距表 Allowable Overhang

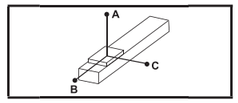

(單位 Unit : mm)

水平安裝 Horizontal Installation		A	B	C
導程 2 Lead	12kg	1000	55	80
	18kg	750	35	50
	25kg	500	23	32
導程 6 Lead	10kg	550	53	70
	15kg	350	32	45
	20kg	250	22	31
導程 12 Lead	8kg	305	59	75
	10kg	240	45	57
	12kg	195	37	47

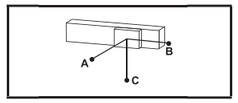

(單位 Unit : mm)

壁掛安裝 Wall Installation		A	B	C
導程 2 Lead	12kg	80	55	1000
	18kg	50	35	750
	25kg	32	23	500
導程 6 Lead	10kg	72	52	550
	15kg	45	32	345
	20kg	31	22	250
導程 12 Lead	8kg	75	59	300
	10kg	58	45	240
	12kg	47	37	190

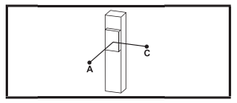

(單位 Unit : mm)

垂直安裝 Vertical Installation		A	C
導程 2 Lead	4kg	195	195
	8kg	100	100
	-	-	-
導程 6 Lead	4kg	150	150
	8kg	75	75
	-	-	-
導程 12 Lead	2kg	260	260
	3.5kg	150	150
	-	-	-

靜態容許負載慣量 Static Loading Moment

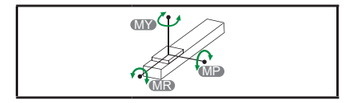

(單位 Unit : N.m)

MY	79
MP	79
MR	116

* 力距表所表示的數據，代表重心。
The torque value in the chart indicate the center of gravity.
* 符合型錄規範的正常使用下，保證壽命為 10000 公里。
Operation life is 10,000km when the product is using under the specified conditions.
* 倒吊使用無法套用標準規範，如有需求請洽詢我司業務。
Data information is not for ceiling-mount inverse use. Contact us for the details if you want to apply ceiling-mount inverse usage.

搭配伺服馬達一覽表 Suitable Motor Brand

廠牌 Brand	馬達記號 Mark	煞車有無 Brake	馬達容量 Watt	電源電壓 AC-Voltage	伺服馬達型號 Motor Model	驅動器型號 Driver Model
三菱 Mitsubishi	M	無煞車 (水平仕樣) No Brake (Horizontal Type)	100	220	HG-KR13	MR-J4-10A
		有煞車 (垂直仕樣) With Brake (Vertical Type)	100	220	HG-KR13B	MR-J4-10A
國際 Panasonic	P	無煞車 (水平仕樣) No Brake (Horizontal Type)	100	220	MSMD012G1U	MADHT1505
		有煞車 (垂直仕樣) With Brake (Vertical Type)	100	220	MSMD012G1V	MADHT1505
台達 Delta	T	無煞車 (水平仕樣) No Brake (Horizontal Type)	100	220	ECMA-C20401ES	ASD-B20121-B
		有煞車 (垂直仕樣) With Brake (Vertical Type)	100	220	ECMA-C20401FS	ASD-B20121-B

馬達外露/馬達下折
Motor Exposed / Motor Bottom Side

BC 馬達外露 Motor Exposed

單位 Unit : mm

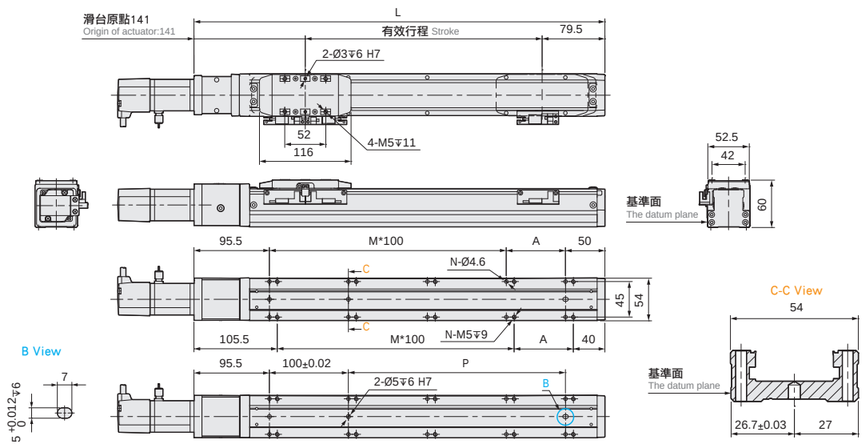

有效行程 stroke	50	100	150	200	250	300	350	400	450	500	550	600	650	700	750	800
L	270.5	320.5	370.5	420.5	470.5	520.5	570.5	620.5	670.5	720.5	770.5	820.5	870.5	920.5	970.5	1020.5
A	25	75	25	75	25	75	25	75	25	75	25	75	25	75	25	75
M	1	1	2	2	3	3	4	4	5	5	6	6	7	7	8	8
N	6	6	8	8	10	10	12	12	14	14	16	16	18	18	20	20
P	25	75	125	175	225	275	325	375	425	475	525	575	625	675	725	775
KG	2.23	2.42	2.62	2.82	3.01	3.21	3.41	3.6	3.8	4	4.19	4.39	4.59	4.78	4.98	5.18

BM 馬達下折 Motor Bottom Side

單位 Unit : mm

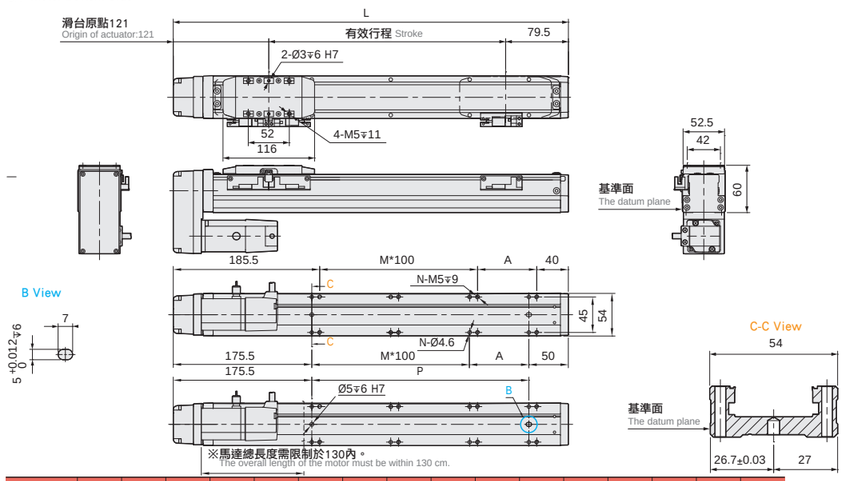

有效行程 stroke	50	100	150	200	250	300	350	400	450	500	550	600	650	700	750	800
L	250.5	300.5	350.5	400.5	450.5	500.5	550.5	600.5	650.5	700.5	750.5	800.5	850.5	900.5	950.5	1000.5
A	25	75	25	75	25	75	25	75	25	75	25	75	25	75	25	75
M	0	0	1	1	2	2	3	3	4	4	5	5	6	6	7	7
N	4	4	6	6	8	8	10	10	12	12	14	14	16	16	18	18
P	25	75	125	175	225	275	325	375	425	475	525	575	625	675	725	775
KG	2.4	2.59	2.79	2.99	3.18	3.38	3.58	3.77	3.97	4.17	4.36	4.56	4.76	4.95	5.15	5.35

※馬達下折時，若選用煞車馬達，或是超出馬達總長度限制時無法套用標準PIN孔，如有需求請洽我司業務。
When motor with brake assembled on lower side, or the total length over than spec limit, it may not use standard pinhole. Please contact our sales department if you need more information & requirement.

馬達左折/馬達右折Motor Left Side / Motor Right Side

BL 馬達左折 Motor Left Side

單位 Unit : mm

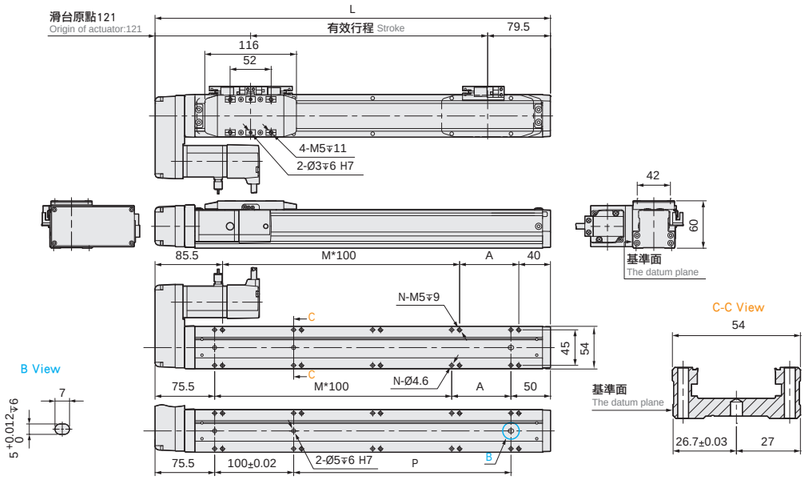

有效行程 stroke	50	100	150	200	250	300	350	400	450	500	550	600	650	700	750	800
L	250.5	300.5	350.5	400.5	450.5	500.5	550.5	600.5	650.5	700.5	750.5	800.5	850.5	900.5	950.5	1000.5
A	25	75	25	75	25	75	25	75	25	75	25	75	25	75	25	75
M	1	1	2	2	3	3	4	4	5	5	6	6	7	7	8	8
N	6	6	8	8	10	10	12	12	14	14	16	16	18	18	20	20
P	25	75	125	175	225	275	325	375	425	475	525	575	625	675	725	775
KG	2.4	2.59	2.79	2.99	3.18	3.38	3.58	3.77	3.97	4.17	4.36	4.56	4.76	4.95	5.15	5.35

BR 馬達右折 Motor Right Side

單位 Unit : mm

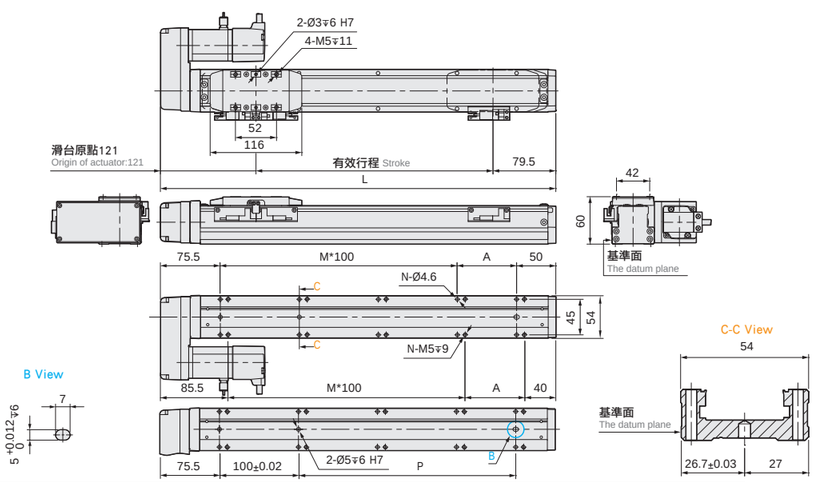

有效行程 stroke	50	100	150	200	250	300	350	400	450	500	550	600	650	700	750	800
L	250.5	300.5	350.5	400.5	450.5	500.5	550.5	600.5	650.5	700.5	750.5	800.5	850.5	900.5	950.5	1000.5
A	25	75	25	75	25	75	25	75	25	75	25	75	25	75	25	75
M	1	1	2	2	3	3	4	4	5	5	6	6	7	7	8	8
N	6	6	8	8	10	10	12	12	14	14	16	16	18	18	20	20
P	25	75	125	175	225	275	325	375	425	475	525	575	625	675	725	775
KG	2.4	2.59	2.79	2.99	3.18	3.38	3.58	3.77	3.97	4.17	4.36	4.56	4.76	4.95	5.15	5.35



此圖僅供參考，出貨規格詳見尺寸圖面
The picture is just for the reference. Please check the the actual dimensions on the d rawing.

最大行程 Maximum Stroke	最高速度 Maximum Speed	馬達容量 Motor output	滾珠螺桿 Ball Screw
1100mm	1000mm/s	200W	Φ 16mm

型號表示方式 Ordering Method

WGTH8 - L20 - 200 - BC - M20B - C4 - 0001

本體型號 Model

■螺桿導程 Ball Screw Lead

5	5mm
10	10mm
20	20mm

■行程 Stroke

50-1100mm
50間隔 50 mm Pitch

■馬達位置 Motor Position

BC	馬達外露 Motor Exposed
BM	馬達下折 Motor Bottom Side
BL	馬達左折 Motor Left Side
BR	馬達右折 Motor Right Side

■馬達廠牌、功率 Motor Brand 、 Power Output

M	三菱 Mitsubishi	05	-	B
P	國際 Panasonic	10	-	
Y	安川 Yaskawa	20	200W	
T	台達 Delta	40	-	

*若無煞車則不表示。 ※If No Brake,No Description.

■原點感應器 Home Sensor

外掛型 Out Side	
C	馬達側 Motor Side
D	反馬達側 OppoSite Motor Side
無 SENSOR No Sensor	
E	無 SENSOR No Sensor

※選擇行程50時，有以下限制：
When the stroke is 50mm, the sensor installation has the following restrictions:
1. 無法選用C4;D4規格。
C4 & D4 will not be available for installation (order) option.
2. 原點與極限需放置於不同側。
Home sensor and limit sensor has to be installed on the different side of body.
3. 滑座左右兩側皆需安裝感應片。
Both sides of slider need to install the sensor trigger device.

■端點極限感應器 Limit Sensor

外掛型 Out Side	
3	2只 2Pc
4	3只 3Pc
5	4只 4Pc
6	5只 5Pc
7	6只 6 Pc
8	無 SENSOR No Sensor

基本仕樣 Specification

Spec	位置重複精度 Repeatability (mm)	±0.02（精拆±0.04）		
	螺桿導程 Ball Screw Lead (mm)	5	10	20
	最高速度 Maximum Speed (mm/s) ※1	250	500	1000
	最大可搬重量 Maximum Payload 水平使用 Horizontal (kg)	50	30	18
	最大可搬重量 Maximum Payload 垂直使用 Vertical (kg)	15	8	3
	定格推力 Rated Thrust (N)	683	341	174
	標準行程 Stroke Pitch (mm) ※2	50-1100mm / 50	間隔 50 mm Pitch	
部品 Parts	AC 伺服馬達容量 AC Servo Motor Output (W)	200		
	滾珠螺桿外徑 Ball Screw Ø (mm)	C7Φ 16		
	連軸器 Coupling (mm)	10X14/11 （註 1）		
	原點感應器 Home Sensor 外掛 Outside	T74N2(NPN)		

※1 馬達加減速設定 0.2 秒。
Acceleration and deacceleration value is set 0.2 second.
※2 行程超過 750 時，會產生螺桿偏擺，此時請將速度調降。詳細請參考P145頁說明。
When the stroke is over 750mm, the run-out of the balscrew will occur. We recommend to low down the working speed under this circumstances. Please refer to P145 for details.
註 1: 使用 Panasonic 200W 馬達時，馬達軸心為Φ11；其他廠牌，馬達軸心為Φ14。
Motor (200W) Shaft Diameter: Panasonic: 11mm; Other: 14mm.

感應器接線圖 < 原點及端點 > Sensor Layout

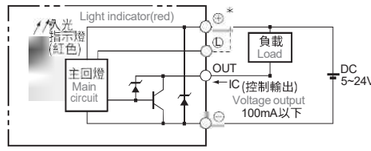

容許負載力距表 Allowable Overhang

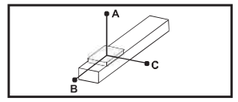

（單位 Unit : mm）

水平安裝 Horizontal Installation		A	B	C
導程 5 Lead	20kg	1560	153	237
	35kg	890	8	126
	50kg	550	53	82
導程 10 Lead	10kg	1730	286	412
	20kg	839	136	196
	30kg	54	86	124
導程 20 Lead	6kg	1213	403	493
	9kg	800	264	323
	12kg	592	194	238

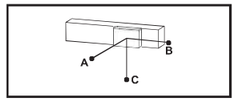

（單位 Unit : mm）

壁掛安裝 Wall Installation		A	B	C
導程 5 Lead	20kg	214	153	1435
	35kg	113	8	845
	50kg	74	53	506
導程 10 Lead	10kg	370	286	1400
	20kg	176	136	800
	30kg	112	86	495
導程 20 Lead	6kg	444	403	760
	9kg	292	264	650
	12kg	214	194	544

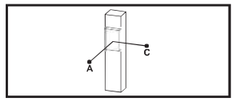

（單位 Unit : mm）

垂直安裝 Vertical Installation		A	C
導程 5 Lead	10kg	33	33
	15kg	220	220
導程 10 Lead	5kg	589	589
	8kg	368	368
導程 20 Lead	2.5kg	935	935

靜態容許負載慣量 Static Loading Moment

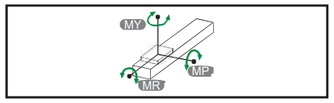

（單位 Unit : N.m）

MY	318
MP	318
MR	626

※力距表所表示的數據，代表重心。
The torque value in the chart indicate the center of gravity.
※符合型錄規範的正常使用下，保證壽命為10000公里。
Operation life is 10,000km when the product is using under the specified conditions.
※倒吊使用無法套用標準規範，如有需求請洽詢我司業務。
Data information is not for ceiling-mount inverse use. Contact us for the details if you want to apply ceiling-mount inverse usage.

搭配伺服馬達一覽表 Suitable Motor Brand

廠牌 Brand	馬達記號 Mark	煞車有無 Brake	馬達容量 Watt	電源電壓 AC-Voltage	伺服馬達型號 Motor Model	驅動器型號 Driver Model
三菱 Mitsubishi	M	無煞車(水平仕樣) No Brake (Horizontal Type)	200	220	HG-KR23	MR-J4-20A
		有煞車(垂直仕樣) With Brake (Vertical Type)	200	220	HG-KR23B	MR-J4-20A
國際 Panasonic	P	無煞車(水平仕樣) No Brake (Horizontal Type)	200	220	MHMD022G1U	MADHT1507
		有煞車(垂直仕樣) With Brake (Vertical Type)	200	220	MHMD022G1V	MADHT1507
台達 Delta	T	無煞車(水平仕樣) No Brake (Horizontal Type)	200	220	ECMA-C20602ES	ASD-B20221-B
		有煞車(垂直仕樣) With Brake (Vertical Type)	200	220	ECMA-C20602FS	ASD-B20221-B

馬達外露 / 馬達下折
Motor Exposed / Motor Bottom Side

單位 Unit : mm

BC 馬達外露 Motor Exposed

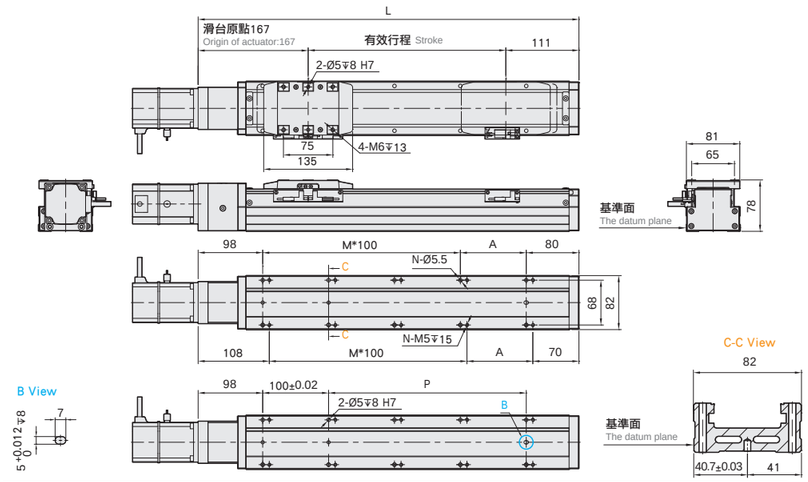

有效行程 stroke	50	100	150	200	250	300	350	400	450	500	550	600	650	700	750	800	850	900	950	1000	1050
L	328	378	428	478	528	578	628	678	728	778	828	878	928	978	1028	1078	1128	1178	1228	1278	1328
A	50	100	50	100	50	100	50	100	50	100	50	100	50	100	50	100	50	100	50	100	50
M	1	1	2	2	3	3	4	4	5	5	6	6	7	7	8	8	9	9	10	10	11
N	6	6	8	8	10	10	12	12	14	14	16	16	18	18	20	20	22	22	24	24	26
P	50	100	150	200	250	300	350	400	450	500	550	600	650	700	750	800	850	900	950	1000	1050
KG	5.18	5.54	5.91	6.27	6.64	7	7.37	7.73	8.1	8.46	8.83	9.19	9.56	9.92	10.29	10.65	11.02	11.38	11.75	12.11	12.48

單位 Unit : mm

BM 馬達下折 Motor Bottom Side

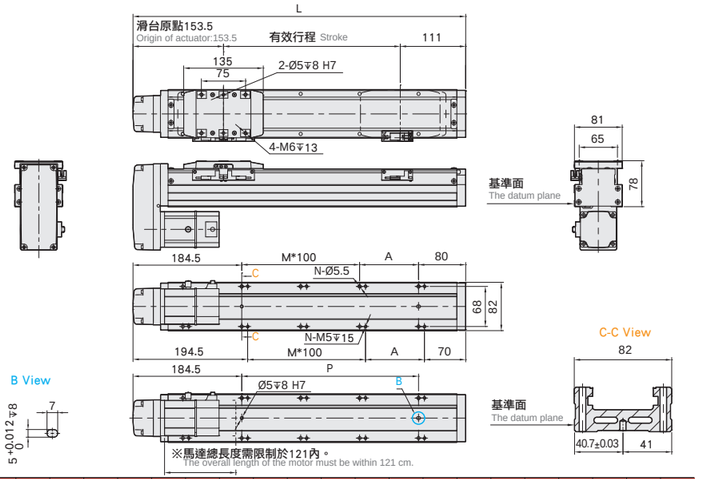

※馬達總長度需限制於121內。
The overall length of the motor must be within 121 cm.

有效行程 stroke	50	100	150	200	250	300	350	400	450	500	550	600	650	700	750	800	850	900	950	1000	1050
L	314.5	364.5	414.5	464.5	514.5	564.5	614.5	664.5	714.5	764.5	814.5	864.5	914.5	964.5	1014.5	1064.5	1114.5	1164.5	1214.5	1264.5	1314.5
A	50	100	50	100	50	100	50	100	50	100	50	100	50	100	50	100	50	100	50	100	50
M	0	0	1	1	2	2	3	3	4	4	5	5	6	6	7	7	8	8	9	9	10
N	4	4	6	6	8	8	10	10	12	12	14	14	16	16	18	18	20	20	22	22	24
P	50	100	150	200	250	300	350	400	450	500	550	600	650	700	750	800	850	900	950	1000	1050
KG	5.19	5.6	6.12	6.64	7.16	7.68	8.2	8.72	9.24	9.76	10.28	10.8	11.32	11.84	12.36	12.88	13.4	13.92	14.44	14.96	15.48

※馬達下折時，若選用煞車馬達，或是超出馬達總長度限制時無法套用標準PIN孔，如有需求請洽我司業務。
When motor with brake assembled on lower side, or the total length over than spec limit, it may not use standard pinhole. Please contact our sales department if you need more information & requirement.

馬達左折 / 馬達右折
Motor Left Side / Motor Right Side

單位 Unit : mm

BL 馬達左折 Motor Left Side

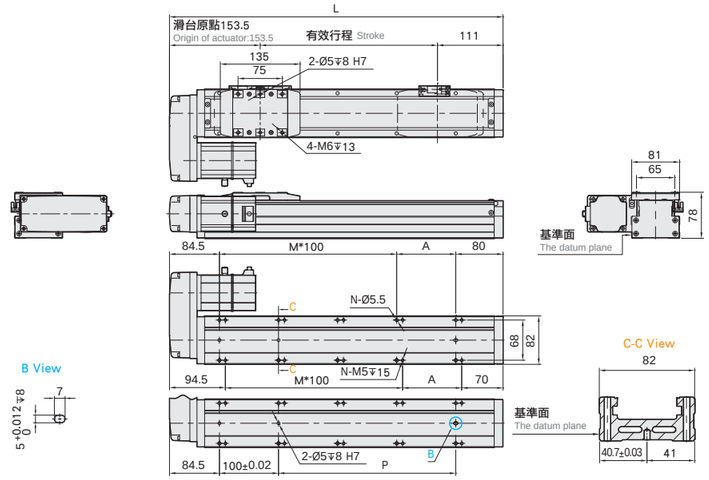

有效行程 stroke	50	100	150	200	250	300	350	400	450	500	550	600	650	700	750	800	850	900	950	1000	1050
L	314.5	364.5	414.5	464.5	514.5	564.5	614.5	664.5	714.5	764.5	814.5	864.5	914.5	964.5	1014.5	1064.5	1114.5	1164.5	1214.5	1264.5	1314.5
A	50	100	50	100	50	100	50	100	50	100	50	100	50	100	50	100	50	100	50	100	50
M	1	1	2	2	3	3	4	4	5	5	6	6	7	7	8	8	9	9	10	10	11
N	6	6	8	8	10	10	12	12	14	14	16	16	18	18	20	20	22	22	24	24	26
P	50	100	150	200	250	300	350	400	450	500	550	600	650	700	750	800	850	900	950	1000	1050
KG	5.19	5.6	6.12	6.64	7.16	7.68	8.2	8.72	9.24	9.76	10.28	10.8	11.32	11.84	12.36	12.88	13.4	13.92	14.44	14.96	15.48

單位 Unit : mm

BR 馬達右折 Motor Right Side

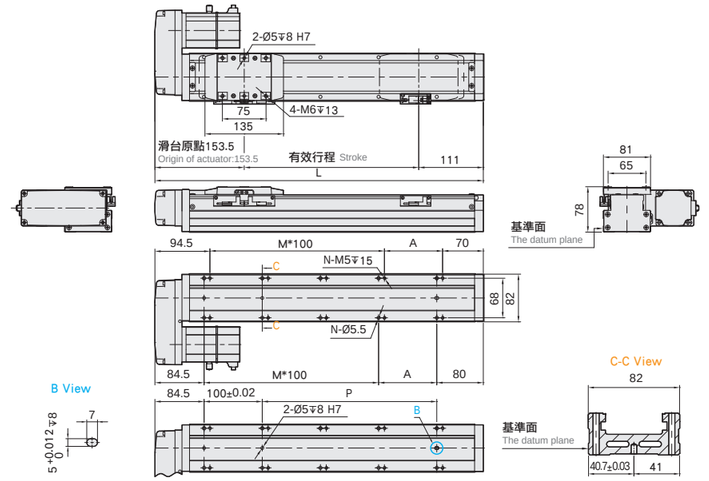

有效行程 stroke	50	100	150	200	250	300	350	400	450	500	550	600	650	700	750	800	850	900	950	1000	1050
L	314.5	364.5	414.5	464.5	514.5	564.5	614.5	664.5	714.5	764.5	814.5	864.5	914.5	964.5	1014.5	1064.5	1114.5	1164.5	1214.5	1264.5	1314.5
A	50	100	50	100	50	100	50	100	50	100	50	100	50	100	50	100	50	100	50	100	50
M	1	1	2	2	3	3	4	4	5	5	6	6	7	7	8	8	9	9	10	10	11
N	6	6	8	8	10	10	12	12	14	14	16	16	18	18	20	20	22	22	24	24	26
P	50	100	150	200	250	300	350	400	450	500	550	600	650	700	750	800	850	900	950	1000	1050
KG	5.19	5.6	6.12	6.64	7.16	7.68	8.2	8.72	9.24	9.76	10.28	10.8	11.32	11.84	12.36	12.88	13.4	13.92	14.44	14.96	15.48

轨道嵌入型滑台模组

WGTH12 系列



此圖僅供參考，出貨規格詳見尺寸圖面
The picture is just for the reference. Please check the the actual dimensions on the d rawing.

最大行程 Maximum Stroke	最高速度 Maximum Speed	馬達容量 Motor output	滾珠螺桿 Ball Screw
1250mm	600mm/s	400W	Φ 6mm

型號表示方式 Ordering Method

WGTH12 - L10 - 200 - BC - M40B - C4 - 0001

本體型號 Model

■行程 Stroke

50-1250mm
50間隔 50 mm Pitch

特注式樣 Customization Order No.

■螺桿導程 Ball Screw Lead

5	5mm
10	10mm
20	20mm
32	32mm

■馬達位置 Motor Position

BC	馬達外露 Motor Exposed
BM	馬達下折 Motor Bottom Side
BL	馬達左折 Motor Left Side
BR	馬達右折 Motor Right Side

■馬達廠牌、功率 Motor Brand 、Power Output

M	三菱 Mitsubishi	05	-	B
P	國際 Panasonic	10	-	
Y	安川 Yaskawa	20	200W	
T	台達 Delta	40	-	

*若無煞車則不表示。 * If No Brake,No Description.

■原點感應器 Home Sensor

外掛型 Out Side	
C	馬達側 Motor Side
D	反馬達側 OppoSite Motor Side
無 SENSOR No Sensor	
E	無 SENSOR No Sensor

※選擇行程50時，有以下限制：
When the stroke is 50mm, the sensor installation has the following restrictions:
1. 無法選用C4;D4規格。
C4 & D4 will not be available for installation (order) option.
2. 原點與極限需放置於不同側。
Home sensor and limit sensor has to be installed on the different side of body.
3. 滑座左右兩側皆需安裝感應片。
Both sides of slider need to install the sensor trigger device.

■端點極限感應器 Limit Sensor

外掛型 Out Side	
3	2只 2Pc
4	3只 3Pc
5	4只 4Pc
6	5只 5Pc
7	6只 6 Pc
8	無 SENSOR No Sensor

基本仕樣 Specification

Spec	位置重複精度 Repeatability (mm)		±0.02（精折±0.04）			
	螺桿導程 Ball Screw Lead (mm)		5	10	20	32
	最高速度 Maximum Speed (mm/s) ※1		250	500	1000	1600
	最大可搬重量 Maximum Payload	水平使用 Horizontal (kg)	110	88	40	30
		垂直使用 Vertical (kg)	33	22	10	8
	定格推力 Rated Thrust (N)		1388	694	347	218
	標準行程 Stroke Pitch (mm) ※2		50-1250mm / 50		間隔 50 mm Pitch	
Parts	AC 伺服馬達容量 AC Servo Motor Output (W)		400			
	滾珠螺桿外徑 Ball Screw Ø (mm)		C7Φ 16			
	連軸器 Coupling (mm)		10X14			
	原點感應器 Home Sensor	外掛 Outside	T74N2(NPN)			

※行程超過750時，會產生螺桿偏擺，此時請將速度調降。
When the stroke is over 750mm, the run-out of the ballscrew will occur. We recommend to low down the working speed under this circumstances.

※馬達加減速設定0.2秒。
Acceleration and deacceleration value is set 0.2 second.

註1:使用Panasonic 200W馬達時，馬達軸心為φ11；其他廠牌，馬達軸心為φ14。
Motor (200W) Shaft Diameter: Panasonic: 11mm; Other: 14mm.

感應器接線圖 < 原點及端點 > Sensor Layout

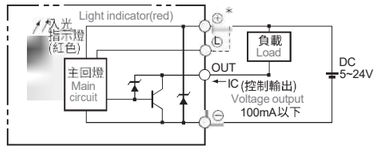

容許負載力距表 Allowable Overhang

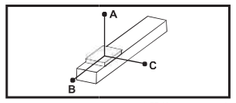

（單位 Unit : mm）

水平安裝 Horizontal Installation		A	B	C
導程 5 Lead	60kg	2850	250	340
	80kg	2100	180	250
	110kg	1500	120	170
導程 10 Lead	30kg	2850	490	600
	50kg	1700	280	350
	88kg	950	140	190
導程 20 Lead	10kg	3400	1250	1400
	22kg	1650	550	620
	40kg	900	290	330
導程 32 Lead	15kg	1100	570	550
	25kg	620	330	320
	30kg	520	270	260

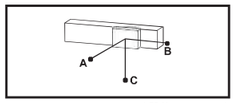

（單位 Unit : mm）

壁掛安裝 Wall Installation		A	B	C
導程 5 Lead	55kg	280	280	3300
	75kg	200	195	2400
	110kg	130	125	1550
導程 10 Lead	35kg	400	410	2500
	55kg	245	250	1550
	88kg	150	150	950
導程 20 Lead	12kg	900	1070	3000
	20kg	550	630	1800
	40kg	260	300	900
導程 32 Lead	15kg	440	570	1050
	30kg	210	270	520

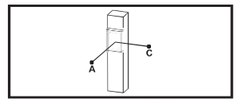

（單位 Unit : mm）

垂直安裝 Vertical Installation		A	C
導程 5 Lead	15kg	1200	1200
	22kg	820	820
	33kg	550	550
導程 10 Lead	10kg	1600	1600
	14kg	1150	1150
	22kg	730	730
導程 20 Lead	7kg	1800	1800
	10kg	1250	1250
導程 32 Lead	5kg	1600	1600
	8kg	1000	1000

靜態容許負載慣量 Static Loading Moment

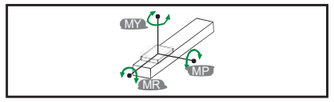

（單位 Unit : N.m）

MY	606
MP	606
MR	1168

※力距表所表示的數據，代表重心。
The torque value in the chart indicate the center of gravity.

※符合型錄規範的正常使用下，保證壽命為10000公里。
Operation life is 10,000km when the product is using under the specified conditions.

※倒吊使用無法套用標準規範，如有需求請洽詢我司業務。
Data information is not for ceiling-mount inverse use. Contact us for the details if you want to apply ceiling-mount inverse usage.

搭配伺服馬達一覽表 Suitable Motor Brand

廠牌 Brand	馬達記號 Mark	煞車有無 Brake	馬達容量 Watt	電源電壓 AC-Voltage	伺服馬達型號 Motor Model	驅動器型號 Driver Model
三菱 Mitsubishi	M	無煞車 (水平仕樣) No Brake (Horizontal Type)	400	220	HG-KR43	MR-J4-40A
		有煞車 (垂直仕樣) With Brake (Vertical Type)	400	220	HG-KR43B	MR-J4-40A
國際 Panasonic	P	無煞車 (水平仕樣) No Brake (Horizontal Type)	400	220	MSMD042G1U	MBDHT2510
		有煞車 (垂直仕樣) With Brake (Vertical Type)	400	220	MSMD042G1V	MBDHT2510
台達 Delta	T	無煞車 (水平仕樣) No Brake (Horizontal Type)	400	220	ECMA-C20604ES	ASD-B20421-B
		有煞車 (垂直仕樣) With Brake (Vertical Type)	400	220	ECMA-C20604FS	ASD-B20421-B

馬達外露 / 馬達下折
Motor Exposed / Motor Bottom Side

BC 馬達外露 Motor Exposed

(單位 Unit : mm)

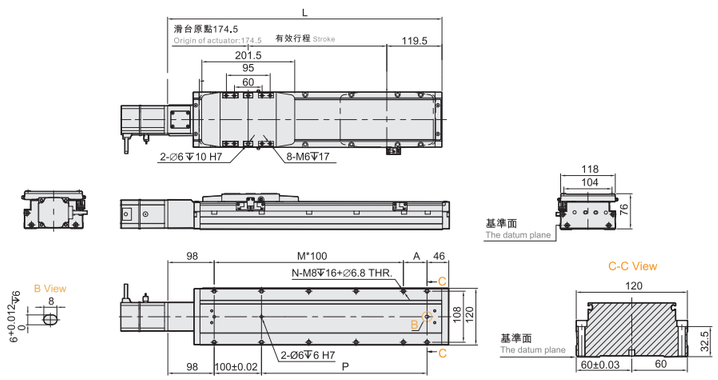

有效行程 Stroke	50	100	150	200	250	300	350	400	450	500	550	600	650	700	750	800	850	900	950	1000	1050	1100	1150	1200	1250
L	344	394	444	494	544	594	644	694	744	794	844	894	944	994	1044	1094	1144	1194	1244	1294	1344	1394	1444	1494	1544
A	100	50	100	50	100	50	100	50	100	50	100	50	100	50	100	50	100	50	100	50	100	50	100	50	100
M	1	2	2	3	3	4	4	5	5	6	6	7	7	8	8	9	9	10	10	11	11	12	12	13	13
N	6	8	8	10	10	12	12	14	14	16	16	18	18	20	20	22	22	24	24	26	26	28	28	30	30
P	100	150	200	250	300	350	400	450	500	550	600	650	700	750	800	850	900	950	1000	1050	1100	1150	1200	1250	1300
KG	5.05	5.4	5.75	6.1	6.45	6.8	7.15	7.5	7.85	8.2	8.55	8.9	9.25	9.6	9.95	10.3	10.65	11	11.35	11.7	12.05	12.4	12.75	13.1	13.45

BM 馬達下折 Motor Bottom Side

(單位 Unit : mm)

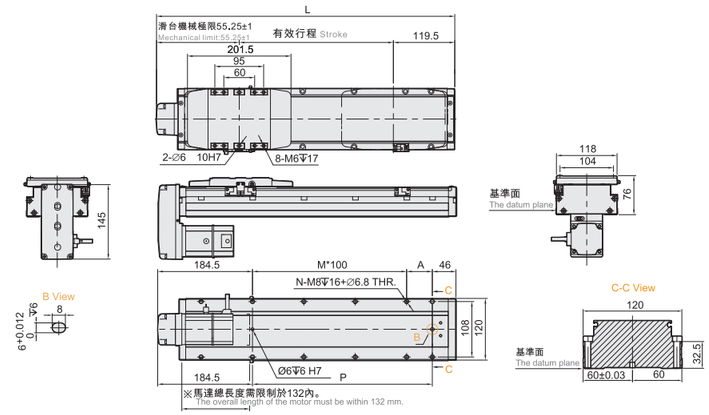

有效行程 Stroke	50	100	150	200	250	300	350	400	450	500	550	600	650	700	750	800	850	900	950	1000	1050	1100	1150	1200	1250
L	330.5	380.5	430.5	480.5	530.5	580.5	630.5	680.5	730.5	780.5	830.5	880.5	930.5	980.5	1030,5	1080,5	1130,5	1180,5	1230,5	1280,5	1330,5	1380,5	1430,5	1480,5	1530,5
A	100	50	100	50	100	50	100	50	100	50	100	50	100	50	100	50	100	50	100	50	100	50	100	50	100
M	0	1	1	2	2	3	3	4	4	5	5	6	6	7	7	8	8	9	9	10	10	11	11	12	12
N	4	6	6	8	8	10	10	12	12	14	14	16	16	18	18	20	20	22	22	24	24	26	26	28	28
P	100	150	200	250	300	350	400	450	500	550	600	650	700	750	800	850	900	1000	1050	1100	1150	1200	1250	1300	1350
KG	5.21	5.56	5.91	6.26	6.61	6.96	7.31	7.66	8.01	8.36	8.71	9.06	9.41	9.76	10.11	10.46	10.81	11.16	11.51	11.86	12.21	12.56	12.91	13.26	13.61

※馬達下折時，若選用無單馬達，或是超出馬達總長度限制時無法套用標準PIN孔，如有需求請洽我司業務。
When motor with brake assembled on lower side, or the total length over than spec limit, it may not use standard pinhole. Please contact our sales department if you need more information & requirement.

馬達左折 / 馬達右折
Motor Left Side / Motor Right Side

BL 馬達左折 Motor Left Side

(單位 Unit : mm)

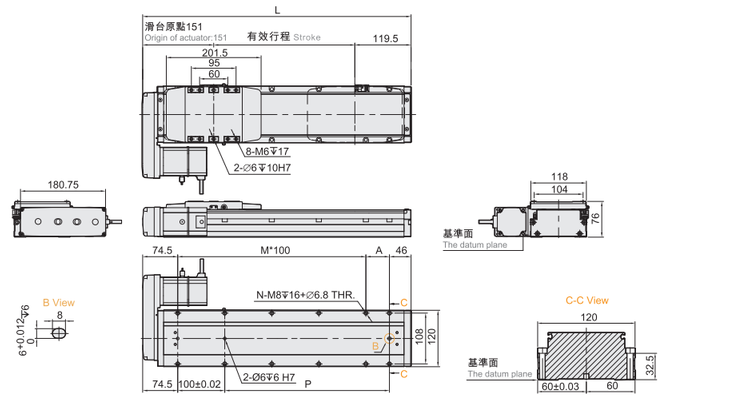

有效行程 Stroke	50	100	150	200	250	300	350	400	450	500	550	600	650	700	750	800	850	900	950	1000	1050	1100	1150	1200	1250
L	320.5	370.5	420.5	470.5	520.5	570.5	620.5	670.5	720.5	770.5	820.5	870.5	920.5	970.5	1020,5	1070,5	1120,5	1170,5	1220,5	1270,5	1320,5	1370,5	1420,5	1470,5	1520,5
A	100	50	100	50	100		100	50	100	50	100	50	100	50	100	50	100	50	100	50	100	50	100	50	100
M	1	2	2	3	3	4	4	5	5	6	6	7	7	8	8	9	9	10	10	11	11	12	12	13	13
N	6	8	8	10	10	12	12	14	14	16	16	18	18	20	20	22	22	24	24	26	26	28	28	30	30
P	100	150	200	250	300	350	400	450	500	550	600	650	700	750	800	850	900	1000	1050	1100	1150	1200	1250	1300	1350
KG	5.25	5.6	5.95	6.3	6.65	7	7.35	7.7	8.05	8.4	8.75	9.1	9.45	9.8	10.15	10.85	11.2	11.55	11.9	12.25	12.6	12.56	12.91	13.26	13.61

BR 馬達右折 Motor Right Side

(單位 Unit : mm)
(單位 Unit : mm)

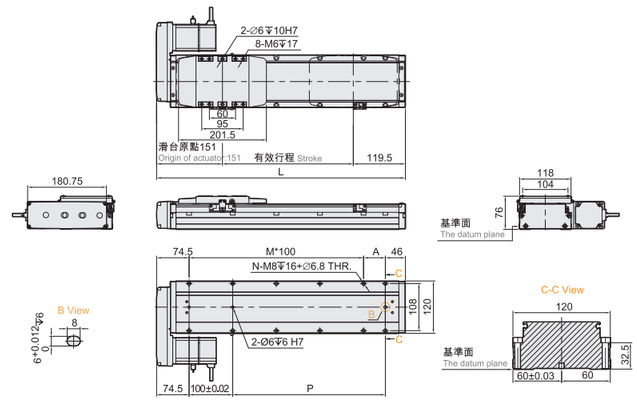

有效行程 Stroke	50	100	150	200	250	300	350	400	450	500	550	600	650	700	750	800	850	900	950	1000	1050	1100	1150	1200	1250
L	320.5	370.5	420.5	470.5	520.5	570.5	620.5	670.5	720.5	770.5	820.5	870.5	920.5	970.5	1020,5	1070,5	1120,5	1170,5	1220,5	1270,5	1320,5	1370,5	1420,5	1470,5	1520,5
A	100	50	100	50	100	50	100	50	100	50	100	50	100	50	100	50	100	50	100	50	100	50	100	50	100
M	1	2	2	3	3	4	4	5	5	6	6	7	7	8	8	9	9	10	10	11	11	12	12	13	13
N	6	8	8	10	10	12	12	14	14	16	16	18	18	20	20	22	22	24	24	26	26	28	28	30	30
P	100	150	200	250	300	350	400	450	500	550	600	650	700	750	800	850	900	1000	1050	1100	1150	1200	1250	1300	1350
KG	5.25	5.6	5.95	6.3	6.65	7	7.35	7.7	8.05	8.4	8.75	9.1	9.45	9.8	10.15	10.85	11.2	11.55	11.9	12.25	12.6	12.56	12.91	13.26	13.61

MEMO

滑台系列

WETH Series

一般環境/螺桿式樣
Standard/Ball Screw

CONTENTS

一般環境 / 螺桿式樣 Standard/Ball Screw Type

小型 SMALL
WETH5M
低價格 輕荷重

本體寬幅 51mm Width
最大行程 800mm .....105 Max. stroke
最大荷重 10kg Max. payload

中型 MEDIUM
WETH14

本體寬幅 135mm Width
最大行程 1050mm .....147 Max. stroke
最大荷重 110kg Max. payload

小型 SMALL
WETH6M
低價格 輕荷重

本體寬幅 65mm Width
最大行程 800mm .....113 Max. stroke
最大荷重 30kg Max. payload

大型 LARGE
WETH17
高荷重

本體寬幅 170mm Width
最大行程 1250mm .....157 Max. stroke
最大荷重 120kg Max. payload

中型 MEDIUM
WETH10

本體寬幅 102mm Width
最大行程 1050mm .....121 Max. stroke
最大荷重 50kg Max. payload

大型 LARGE
WETH22
高荷重
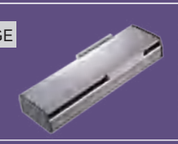
本體寬幅 220mm Width
最大行程 1500mm .....166 Max. stroke
最大荷重 150kg Max. payload

中型 MEDIUM
WETH12

本體寬幅 102mm Width
最大行程 1050mm .....127 Max. stroke
最大荷重 50kg Max. payload

大型 LARGE
WETH17M
長行程

本體寬幅 170mm Width
最大行程 2200mm .....176 Max. stroke
最大荷重 120kg Max. payload

中型 MEDIUM
WETH13
低價格 中荷重

本體寬幅 135mm Width
最大行程 1050mm .....137 Max. stroke
最大荷重 70kg Max. payload

大型 LARGE
WETH22M
長行程

本體寬幅 220mm Width
最大行程 2400mm .....180 Max. stroke
最大荷重 130kg Max. payload

規格索引-標準螺桿滑台系列

Spec Index Standard Actuator

使用環境 Use Where	傳動方式 Driven Mode	仕樣 Model Specification	馬達容量 Motor Output (w)	本體寬幅 Width(mm)	位置重複精度 Repeatability(mm)	螺桿規格 (C7級) Ball Screw Spec 外徑 Outer Diameter(mm)	導程 Lead(mm)	最大可搬重量 Maximum Payload(kg) 水平使用 Horizontal	垂直使用 Vertical	最高速度*1 Maximum Speed (mm/s)
一般環境 Standard Environment	滾珠螺桿 Ball Screw	WETH5M	42M (Stepping Motor)	51	±0.02 轉折±0.04	12	2	10	7	16
							5	10	3	41
							10	5	1.5	83
							20	3	1.5	166
			100W	51	±0.02 轉折±0.04	12	2	10	7	100
							5	10	3	250
							10	5	1.5	500
							20	3	1.5	1000
		WETH6M	57M (Stepping Motor)	65	±0.02 轉折±0.04	12	2	30	15	16
							5	30	10	41
							10	15	5	83
							20	10	2	166
			100W	65	±0.02 轉折±0.04	12	2	30	15	100
							5	30	10	250
							10	15	5	500
							20	10	2	1000
		WETH10	100W	102	±0.02 轉折±0.04	16	5	50	12	250
							10	30	8	500
							20	18	3	1000
							32	5	-	1600
			200W	102	±0.02 轉折±0.04	16	5	50	12	250
							10	30	8	500
							20	18	3	1000
							32	5	-	1600
		WETH12	100W	102	±0.02 轉折±0.04	16	5	50	12	250
							10	30	8	500
							20	18	3	1000
							32	5	-	1600
			200W	102	±0.02 轉折±0.04	16	5	50	12	250
							10	30	8	500
							20	18	3	1000
							32	5	-	1600
		WETH13	200W	135	±0.02 轉折±0.04	16	5	70	17	250
							10	47	12	500
							20	24	6	1000
							32	13	-	1600
			400W	135	±0.02 轉折±0.04	16	5	70	17	250
							10	47	12	500
							20	24	6	1000
							32	13	-	1600
		WETH14	200W	135	±0.02 轉折±0.04	16	5	95	27	250
							10	75	18	500
							20	35	7	1000
							32	15	-	1600
			400W	135	±0.02 轉折±0.04	16	5	110	33	250
							10	88	22	500
							20	40	10	1000
							32	30	8	1600

*1:最高速度(MM/S)是以伺服馬達最高轉速3000RPM為基準。
The highest speed is based on the maximum servo motor's rpm (3000).
步進馬達最高轉速500RPM為基準。
The highest speed is based on the maximum stepping motor's rpm (500).

標準行程及最高使用速度*2
Stroke(mm) & Maximum Speed(mm/s)
代表速度 Speed

行程 Stroke	50	100	150	200	250	300	350	400	450	500	550	600	650	700	750	800	850	900	950	1000	1050	1100	1150	1200	1250	1300	1350	1400	1450	1500
16						16																								
41						41																								
83						83																								
166						166																								
100						100							90	80	70	60														
250						250							225	200	175	150														
500						500							450	400	350	300														
1000						1000							900	800	700	600														
16						16																								
41						41																								
83						83																								
166						166																								
100						100							90	80	70	60														
250						250							225	200	175	150														
500						500							450	400	350	300														
1000						1000							900	800	700	600														
250								250								225	200	175	150	125	100									
500								500								450	400	350	300	250	200									
1000								1000								900	800	700	600	500	400									
1600								1600								1440	1280	1120	960	800	640									
250								250								225	200	175	150	125	100									
500								500								450	400	350	300	250	200									
1000								1000								900	800	700	600	500	400									
1600								1600								1440	1280	1120	960	800	640									
250								250								225	200	175	150	125	100									
500								500								450	400	350	300	250	200									
1000								1000								900	800	700	600	500	400									
1600								1600								1440	1280	1120	960	800	640									
250								250								225	200	175	150	125	100									
500								500								450	400	350	300	250	200									
1000								1000								900	800	700	600	500	400									
1600								1600								1440	1280	1120	960	800	640									
250								250								225	200	175	150	125	100									
500								500								450	400	350	300	250	200									
1000								1000								900	800	700	600	500	400									
1600								1600								1440	1280	1120	960	800	640									
250								250								225	200	175	150	125	100									
500								500								450	400	350	300	250	200									
1000								1000								900	800	700	600	500	400									
1600								1600								1440	1280	1120	960	800	640									
250								250								225	200	175	150	125	100									
500								500								450	400	350	300	250	200									
1000								1000								900	800	700	600	500	400									
1600								1600								1440	1280	1120	960	800	640									

*2:標準行程內的黑色數字，代表該行程內可使用的最高安全速度。若超過此速度，滑台可能會有嚴重共振產生。
Written here is the standard storke's maximum safe speed. If over this speed, it may casue serious virbration.

使用環境 Use Where	傳動方式 Driven Mode	仕樣 Model Specification	馬達容量 Motor Output (w)	本體寬幅 Width(mm)	位置重複精度 Repeatability(mm)	螺桿規格(C7級) Ball Screw Spec 外徑 Outer Diameter(mm)	導程 Lead(mm)	最大可搬重量 Maximum Payload(kg) 水平使用 Horizontal	垂直使用 Vertical	最高速度*1 Maximum Speed (mm/s)
一般環境 Standard Environment	滾珠螺桿 Ball Screw	WETH17	400W	170	±0.02 轉折±0.04	20	5	120	40	250
							10	110	30	500
							20	75	14	1000
							40	22	7	2000
			750W	170	±0.02 轉折±0.04	20	5	120	50	250
							10	120	40	500
							20	83	25	1000
							40	43	12	2000
		WETH22	750W	220	±0.02 轉折±0.04	25	5	150	55	250
						25	10	150	45	500
						25	25	105	20	1250
						20	40	43	12	2000

*1:最高速度(MM/S)是以伺服馬達最高轉速3000RPM為基準。

The highest speed is based on the maximum servo motor's rpm (3000).

標準行程及最高使用速度*2 Stroke(mm) & Maximum Speed(mm/s) 代表速度 Speed

行程 Stroke	50	100	150	200	250	300	350	400	450	500	550	600	650	700	750	800	850	900	950	1000	1050	1100	1150	1200	1250	1300	1350	1400	1450	1500
250																		225		200		175		150						
500																		450		400		350		300						
1000																		900		800		700		600						
2000																		1800		1600		1400		1200						
250																		225		200		175		150						
500																		450		400		350		300						
1000																		900		800		700		600						
2000																		1800		1600		1400		1200						
250																			225		200		175		150		125		100	
500																			450		400		350		300		250		200	
1250																			1125		1000		875		750		625		500	
2000																			1800		1600		1400		1200		1000		800	600

*2:標準行程內的黑色數字，代表該行程內可使用的最高安全速度。若超過此速度，滑台可能會有嚴重共振產生。

Written here is the standard storke's maximum safe speed. If over this speed, it may casue serious virbration.

長行程系列
Long Stroke Ball Screw Actuator

使用環境 Use Where	傳動方式 Driven Mode	仕樣 Model Specification	馬達容量 Motor Output (w)	本體寬幅 Width(mm)	位置重複精度 Repeatability(mm)	螺桿規格(C7級) Ball Screw Spec 外徑 Outer Diameter(mm)	導程 Lead(mm)	最大可搬重量 Maximum Payload(kg) 水平使用 Horizontal	垂直使用 Vertical	最高速度*1 Maximum Speed (mm/s)
一般環境 Standard Environment	滾珠螺桿 Ball Screw	WETH17M	400W	170	±0.02 轉折±0.04	16	5	110	33	200
							10	90	22	400
							20	40	10	800
							32	30	8	1280
			750W	170	±0.02 轉折±0.04	16	5	120	40	200
							10	95	25	400
							20	50	15	800
							32	35	12	1280
		WETH22M	750W	220	±0.02 轉折±0.04	20	5	130	50	200
							10	130	40	400
							20	85	25	800
							40	43	12	1600

◎可對應無塵規格。
Customizable for clean room type.

*1:ETH17M、ETH22M最高速度(MM/S)是以伺服馬達最高轉速2400RPM為基準。

The ETH17M , ETH22M highest speed is based on the maximum servo motor's rpm (2400).

標準行程及最高使用速度*2 Stroke(mm) & Maximum Speed(mm/s) 代表速度 Speed

行程 Stroke	800	850	900	950	1000	1100	1200	1300	1400	1500	1600	1650	1700	1750	1800	1850	1900	1950	2000	2050	2100	2150	2200	2250	2300	2350	2400
200														175				150					125				
400														350				300					250				
800														700				600					500				
1280														1120				960					800				
200														175				150					125				
400														350				300					250				
800														700				600					500				
1280														1120				960					800				
200																						175			150		
400																						350			300		
800																						700			600		
1600																						1400			1200		

*2:標準行程內的黑色數字，代表該行程內可使用的最高安全速度。若超過此速度，滑台可能會有嚴重共振產生。

Written here is the standard storke's maximum safe speed. If over this speed, it may casue serious virbration.



此圖僅供參考，出貨規格詳見尺寸圖面
The picture is just for the reference. Please check the the actual dimensions on the drawing.

最大行程 Maximum Stroke	最高速度 Maximum Speed	最大靜止轉距 Maximum Static Torque	滾珠螺桿 Ball Screw	直線滑軌 Linear Guide
800mm	166mm/s	0.32N.m.	Ø12mm	24X8.5-1支

型號表示方式 Ordering Method

wETH5M- L 5- 50 - BC - 42 M - C 4 - 0001

本體型號 Model

螺桿導程 Ball Screw Lead

02	2mm
05	5mm
10	10mm
20	20mm

行程 Stroke

50-800mm
50間隔 50 mm Pitch

馬達位置 Motor Position

BC	馬達外露 Motor Exposed
BM	馬達下折 Motor Bottom Side
BL	馬達左折 Motor Left Side
BR	馬達右折 Motor Right Side

馬達廠牌、型號 Motor Brand、Model

多摩川 Tamagawa	TS3617N3E8
東　方 Oriental	PK245-01A
三　洋 Sanyo	103H5209-0440

原點感應器 Home Sensor

外掛型 Out Side	
C	馬達側 Motor Side
D	反馬達側 OppoSite Motor Side
	無 SENSOR No Sensor
E	無 SENSOR No Sensor

端點極限感應器 Limit Sensor

外掛型 Out Side	
3	2只 2 Pc
4	3只 3 Pc
5	4只 4 Pc
6	5只 5 Pc
7	6只 6 Pc
8	無 SENSOR No Sensor

無 SENSOR No Sensor

基本仕樣 Specification

規格 Spec	位置重複精度 Repeatability (mm)		±0.02（精折±0.04）	
	螺桿導程 Ball Screw Lead (mm)		5	10	20
	最高速度 Maximum Speed (mm/s)		250	500	1000
	最大可搬重量 Maximum Payload	水平使用 Horizontal (kg)	10	5	3
		垂直使用 Vertical (kg)	3	1.5	1.5
	定格推力 Rated Thrust (N)		341	170	85
	標準行程 Stroke Pitch (mm)		50-800mm/50間隔 50 mm Pitch		
部品 Parts	AC伺服馬達容量 AC Servo Motor Output (W)		100		
	滾珠螺桿外徑 Ball Screw Ø (mm)		C7 ϕ 12		
	高剛性直線滑軌 High Rigidity Linear Guide (mm)		W24XH8.5		
	連軸器 Coupling (mm)		7X8		
	原點感應器 Home Sensor	外掛 Outside	EE-SX672(NPN)		

※行程超過600時，會產生螺桿偏擺，此時請將速度調降。
When the stroke is over 600mm, the run-out of the ballscrew will occur. We recommend to low down the working speed under this circumstances.

※馬達加減速設定0.2秒。
Acceleration and deacceleration value is set 0.2 second.

感應器接線圖<原點及端點> Sensor Layout

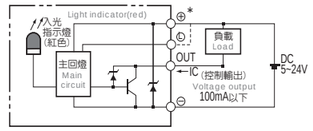

容許負載力距表 Allowable Overhang

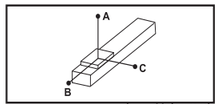

(單位 Unit : mm)

水平安裝 Horizontal Installation		A	B	C
導程 5 Lead	5kg	280	24	55
	10kg	120	10	22
導程 10 Lead	3kg	245	40	78
	5kg	140	22	43
導程 20 Lead	2kg	153	50	79
	3kg	99	32	50

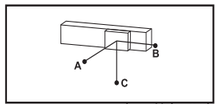

(單位 Unit : mm)

壁掛安裝 Wall Installation		A	B	C
導程 5 Lead	5kg	51	30	300
	10kg	20	15	195
導程 10 Lead	3kg	74	37	231
	5kg	40	20	131
導程 20 Lead	2kg	75	48	148
	3kg	48	30	95

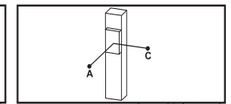

(單位 Unit : mm)

垂直安裝 Vertical Installation		A	C
導程 5 Lead	1kg	140	140
	3kg	47	47
導程 10 Lead	1kg	125	125
	1.5kg	83	83
導程 20 Lead	1kg	100	100
	1.5kg	66	66

靜態容許負載慣量 Static Loading Moment

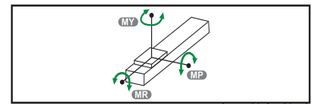

(單位 Unit : N.m)

MY	16
MP	20
MR	19

※力距表所表示的數據，代表重心。
The torque value in the chart indicate the center of gravity.

※符合型錄規範的正常使用下，保證壽命為5000公里。
Operation life is 5,000km when the product is using under the specified conditions.

※倒吊使用無法套用標準規範，如有需求請洽詢我司業務。
Data information is not for ceiling-mount inverse use. Contact us for the details if you want to apply ceiling-mount inverse usage.

搭配步進馬達一覽表 Options of Stepper Motors

廠牌 Brand	激磁最大靜止轉距 Maximum Static Torque	電源電壓 AC-Voltage	步進馬達型號 Stepper Motor Model	驅動器型號 Driver Model
多摩川 Tamagawa	0.32	DC24V	2相-TS3617N3E8	CD-2D34M 解析度200/400/800/1600
東方 Oriental	0.32	單相100V	2相-PK245-01A	UDK2112 解析度200/400/800/1600/3200
三洋 Sanyo	0.32	DC24V	2相-103H5209-0440	US1D200P10 解析度200/400/800/1600/3200

馬達外露/馬達下折
Motor Exposed / Motor Bottom Side

單位 Unit : mm

BC 馬達外露 Motor Exposed

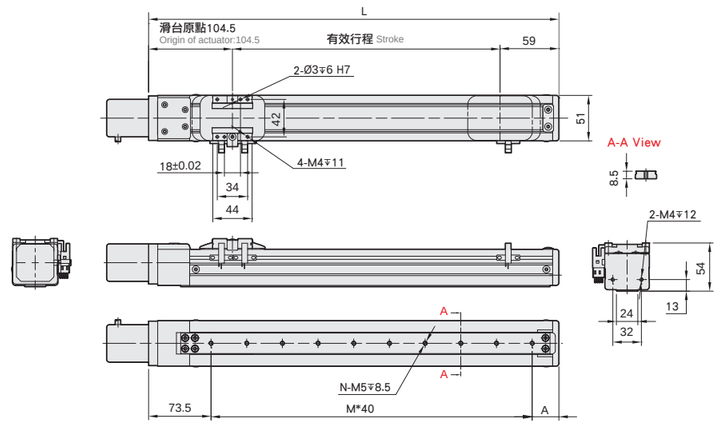

有效行程 stroke	50	100	150	200	250	300	350	400	450	500	550	600	650	700	750	800
L	213.5	263.5	313.5	363.5	413.5	463.5	513.5	563.5	613.5	663.5	713.5	763.5	813.5	863.5	913.5	963.5
A	60	30	40	50	60	30	40	50	60	30	40	50	60	30	40	50
M	2	4	5	6	7	9	10	11	12	14	15	16	17	19	20	21
N	3	5	6	7	8	10	11	12	13	15	16	17	18	20	21	22
KG	1.56	1.71	1.85	2	2.14	2.29	2.44	2.58	2.73	2.87	3.02	3.17	3.31	3.46	3.6	3.75

單位 Unit : mm

BM 馬達下折 Motor Bottom Side

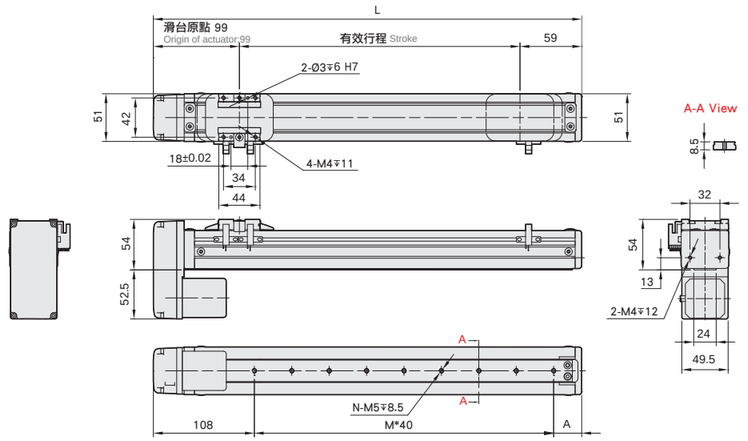

有效行程 stroke	50	100	150	200	250	300	350	400	450	500	550	600	650	700	750	800
L	208	258	308	358	408	458	508	558	608	658	708	758	808	858	908	958
A	60	30	40	50	60	30	40	50	60	30	40	50	60	30	40	50
M	1	3	4	5	6	8	9	10	11	13	14	15	16	18	19	20
N	2	4	5	6	7	9	10	11	12	14	15	16	17	19	20	21
KG	1.66	1.81	1.95	2.1	2.24	2.39	2.54	2.68	2.83	2.97	3.12	3.27	3.41	3.56	3.7	3.85

馬達左折/馬達右折Motor
Left Side / Motor Right Side

單位 Unit : mm

BL 馬達左折 Motor Left Side

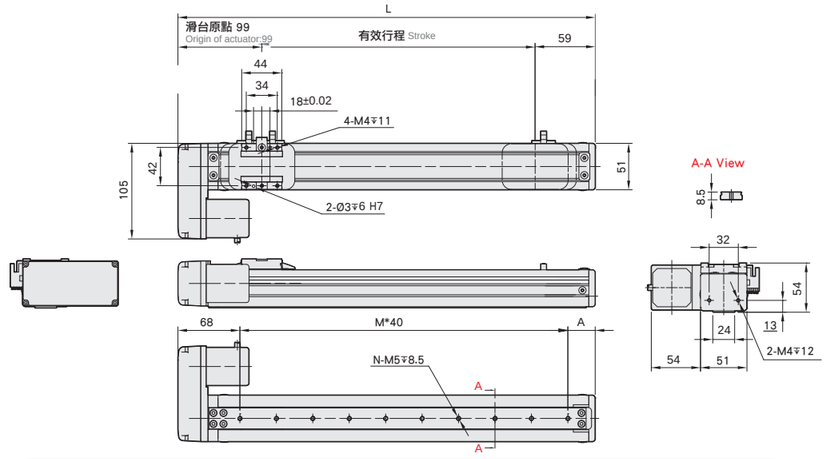

有效行程 stroke	50	100	150	200	250	300	350	400	450	500	550	600	650	700	750	800
L	208	258	308	358	408	458	508	558	608	658	708	758	808	858	908	958
A	60	30	40	50	60	30	40	50	60	30	40	50	60	30	40	50
M	2	4	5	6	7	9	10	11	12	14	15	16	17	19	20	21
N	3	5	6	7	8	10	11	12	13	15	16	17	18	20	21	22
KG	1.66	1.81	1.95	2.1	2.24	2.39	2.54	2.68	2.83	2.97	3.12	3.27	3.41	3.56	3.7	3.85

單位 Unit : mm

BR 馬達右折 Motor Right Side

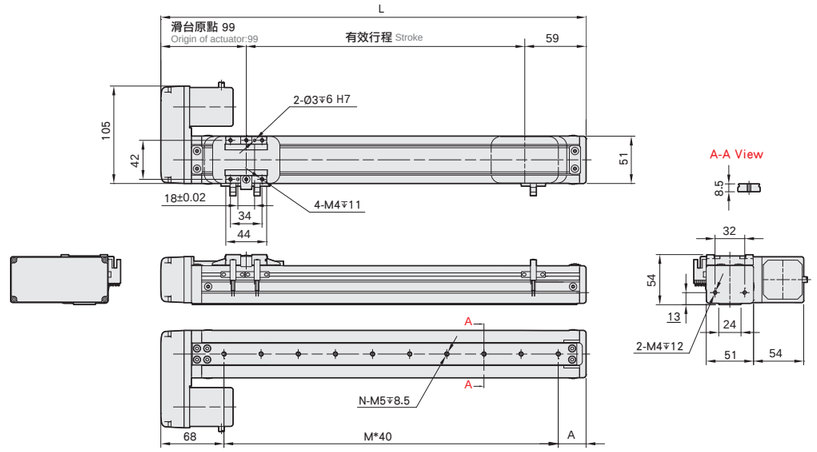

有效行程 stroke	50	100	150	200	250	300	350	400	450	500	550	600	650	700	750	800
L	208	258	308	358	408	458	508	558	608	658	708	758	808	858	908	958
A	60	30	40	50	60	30	40	50	60	30	40	50	60	30	40	50
M	2	4	5	6	7	9	10	11	12	14	15	16	17	19	20	21
N	3	5	6	7	8	10	11	12	13	15	16	17	18	20	21	22
KG	1.66	1.81	1.95	2.1	2.24	2.39	2.54	2.68	2.83	2.97	3.12	3.27	3.41	3.56	3.7	3.85



此圖僅供參考，出貨規格詳見尺寸圖面
The picture is just for the reference. Please check the the actual dimensions on the drawing.

最大行程 Maximum Stroke 800mm
最高速度 Maximum Speed 166mm/s
馬達容量 Motor Output 100W
滾珠螺桿 Ball Screw Ø12mm
直線滑軌 Linear Guide 24X8.5-1支

型號表示方式 Ordering Method

wETH5M- L 5- 50 - BC - M10 - C 4 - 0001

本體型號 Model

行程 Stroke

50-800mm	
50間隔 50 mm Pitch	

螺桿導程 Ball Screw Lead

02	2mm
05	5mm
10	10mm
20	20mm

馬達位置 Motor Position

BC	馬達外露 Motor Exposed
BM	馬達下折 Motor Bottom Side
BL	馬達左折 Motor Left Side
BR	馬達右折 Motor Right Side

馬達廠牌、型號 Motor Brand、Model

多摩川 Tamagawa	TS3617N3E8
東　方 Oriental	PK245-01A
三　洋 Sanyo	103H5209-0440

原點感應器 Home Sensor

外掛型 Out Side	
C	馬達側 Motor Side
D	反馬達側 OppoSite Motor Side
	無 SENSOR No Sensor
E	無 SENSOR No Sensor

端點極限感應器 Limit Sensor

外掛型 Out Side	
3	2只 2 Pc
4	3只 3 Pc
5	4只 4 Pc
6	5只 5 Pc
7	6只 6 Pc
8	無 SENSOR No Sensor

基本仕樣 Specification

規格 Spec	位置重複精度 Repeatability (mm)		±0.02 (精密±0.04)	
	螺桿導程 Ball Screw Lead (mm)		5	10	20
	最高速度 Maximum Speed (mm/s)		250	500	1000
	最大可搬重量 Maximum Payload	水平使用 Horizontal (kg)	10	5	3
		垂直使用 Vertical (kg)	3	1.5	1.5
	定格推力 Rated Thrust (N)		341	170	85
	標準行程 Stroke Pitch (mm)		50-800mm/50間隔 50 mm Pitch		
部品 Parts	AC伺服馬達容量 AC Servo Motor Output (W)		100		
	滾珠螺桿外徑 Ball Screw Ø (mm)		C7 ϕ 12		
	高剛性直線滑軌 High Rigidity Linear Guide (mm)		W24XH8.5		
	連軸器 Coupling (mm)		7X8		
	原點感應器 Home Sensor	外掛 Outside	EE-SX672(NPN)		

※行程超過600時，會產生螺桿偏擺，此時請將速度調降。
When the stroke is over 600mm, the run-out of the ballscrew will occur. We recommend to low down the working speed under this circumstances.

※馬達加減速設定0.2秒。
Acceleration and deacceleration value is set 0.2 second.

感應器接線圖<原點及端點> Sensor Layout

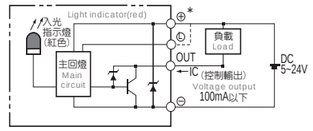

容許負載力距表 Allowable Overhang

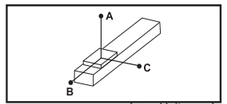

(單位 Unit : mm)

水平安裝 Horizontal Instalation		A	B	C
導程 5 Lead	5kg	280	24	55
	10kg	120	10	22
導程 10 Lead	3kg	245	40	78
	5kg	140	22	43
導程 20 Lead	2kg	153	50	79
	3kg	99	32	50

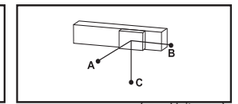

(單位 Unit : mm)

壁掛安裝 Wall Installation		A	B	C
導程 5 Lead	5kg	51	30	300
	10kg	20	15	195
導程 10 Lead	3kg	74	37	231
	5kg	40	20	131
導程 20 Lead	2kg	75	48	148
	3kg	48	30	95

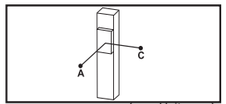

(單位 Unit : mm)

導程 5 Lead	1kg	140	140
	3kg	47	47
導程 10 Lead	1kg	125	125
	1.5kg	83	83
導程 20 Lead	1kg	100	100
	1.5kg	66	66

靜態容許負載慣量 Static Loading Moment

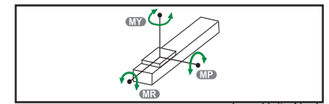

(單位 Unit : N.m)

MY	16
MP	20
MR	19

※力距表所表示的數據，代表重心。
The torque value in the chart indicate the center of gravity.
※符合型錄規範的正常使用下，保證壽命為5000公里。 Operation life is 5,000km when the product is using under the specified conditions.
※倒吊使用無法套用標準規範，如有需求請洽詢我司業務。 Data information is not for ceiling-mount inverse use. Contact us for the details if you want to apply ceiling-mount inverse usage.

搭配伺服馬達一覽表 Suitable Motor Brand

廠牌 Brand	馬達記號 Mark	煞車有無 Brake	馬達容量 Watt	電源電壓 AC-Voltage	伺服馬達型號 Motor Model	驅動器型號 Driver Model
三菱 Mitsubishi	M	無煞車(水平仕樣) No Brake (Horizontal Type)	100	220	HG-KR13	MR-J4-10A
		有煞車(垂直仕樣) With Brake (Vertical Type)	100	220	HG-KR13B	MR-J4-10A
國際 Panasonic	P	無煞車(水平仕樣) No Brake (Horizontal Type)	100	220	MSMD012G1U	MADHT1505
		有煞車(垂直仕樣) With Brake (Vertical Type)	100	220	MSMD012G1V	MADHT1505
台達 Delta	T	無煞車(水平仕樣) No Brake (Horizontal Type)	100	220	ECMA-C20401ES	ASD-B20121-B
		有煞車(垂直仕樣) With Brake (Vertical Type)	100	220	ECMA-C20401FS	ASD-B20121-B

馬達外露/馬達下折
Motor Exposed / Motor Bottom Side

單位 Unit : mm

BC 馬達外露 Motor Exposed

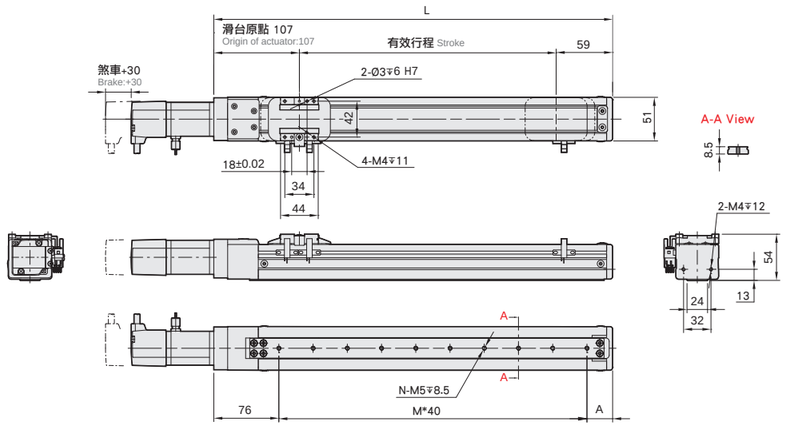

有效行程 stroke	50	100	150	200	250	300	350	400	450	500	550	600	650	700	750	800
L	216	266	316	366	416	466	516	566	616	666	716	766	816	866	916	966
A	60	30	40	50	60	30	40	50	60	30	40	50	60	30	40	50
M	2	4	5	6	7	9	10	11	12	14	15	16	17	19	20	21
N	3	5	6	7	8	10	11	12	13	15	16	17	18	20	21	22
KG	1.56	1.71	1.85	2	2.14	2.29	2.44	2.58	2.73	2.87	3.02	3.17	3.31	3.46	3.6	3.75

單位 Unit : mm

BM 馬達下折 Motor Bottom Side

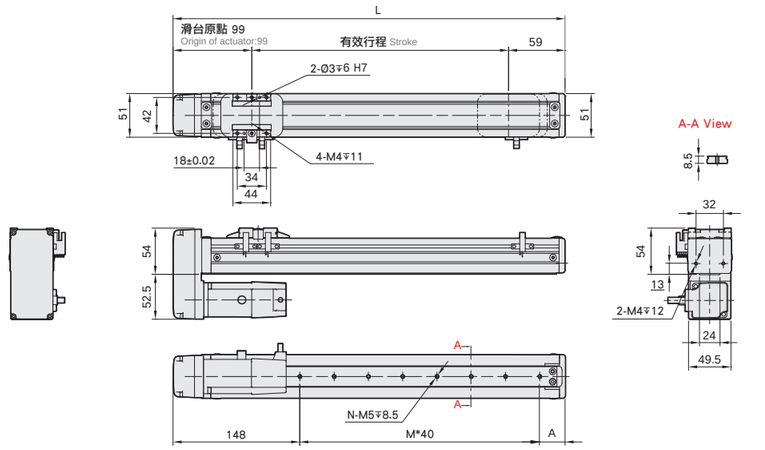

有效行程 stroke	50	100	150	200	250	300	350	400	450	500	550	600	650	700	750	800
L	208	258	308	358	408	458	508	558	608	658	708	758	808	858	908	958
A	60	30	40	50	60	30	40	50	60	30	40	50	60	30	40	50
M	0	2	3	4	5	7	8	9	10	12	13	14	15	17	18	19
N	1	3	4	5	6	8	9	10	11	13	14	15	16	18	19	20
KG	1.66	1.81	1.95	2.1	2.24	2.39	2.54	2.68	2.83	2.97	3.12	3.27	3.41	3.56	3.7	3.85

馬達左折/馬達右折Motor
Left Side / Motor Right Side

單位 Unit : mm

BL 馬達左折 Motor Left Side

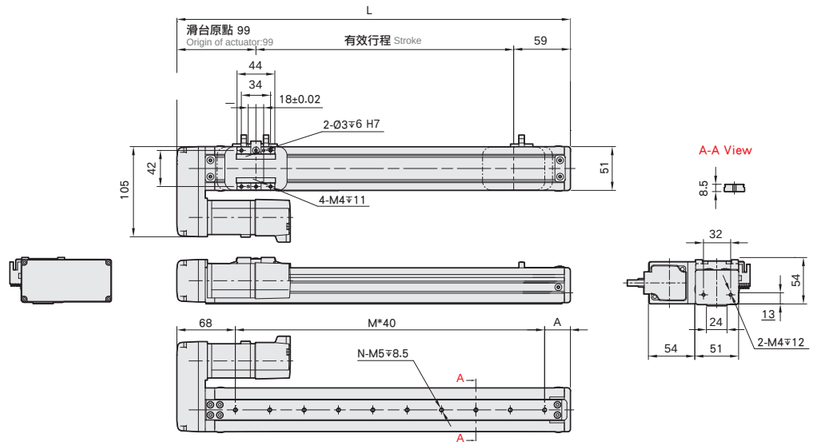

有效行程 stroke	50	100	150	200	250	300	350	400	450	500	550	600	650	700	750	800
L	208	258	308	358	408	458	508	558	608	658	708	758	808	858	908	958
A	60	30	40	50	60	30	40	50	60	30	40	50	60	30	40	50
M	2	4	5	6	7	9	10	11	12	13	15	16	17	19	20	21
N	3	5	6	7	8	10	11	12	13	15	16	17	18	20	21	22
KG	1.66	1.81	1.95	2.1	2.24	2.39	2.54	2.68	2.83	2.97	3.12	3.27	3.41	3.56	3.7	3.85

單位 Unit : mm

BR 馬達右折 Motor Right Side

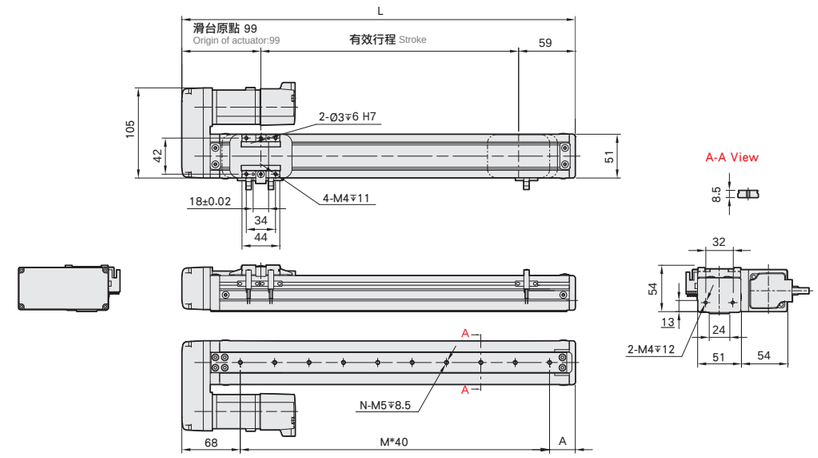

有效行程 stroke	50	100	150	200	250	300	350	400	450	500	550	600	650	700	750	800
L	208	258	308	358	408	458	508	558	608	658	708	758	808	858	908	958
A	60	30	40	50	60	30	40	50	60	30	40	50	60	30	40	50
M	2	4	5	6	7	9	10	11	12	14	15	16	17	19	20	21
N	3	5	6	7	8	10	11	12	13	15	16	17	18	20	21	22
KG	1.66	1.81	1.95	2.1	2.24	2.39	2.54	2.68	2.83	2.97	3.12	3.27	3.41	3.56	3.7	3.85



此圖僅供參考，出貨規格詳見尺寸圖面
The picture is just for the reference. Please check the the actual dimensions on the drawing.

最大行程 Maximum Stroke 800mm | 最高速度 Maximum Speed 166mm/s | 最大靜止轉距 Maximum Static Torque 0.39N.m. | 滾珠螺桿 Ball Screw Ø12mm | 直線滑軌 Linear Guide 42X9.5-1支

型號表示方式 Ordering Method

wETH6M - L5 - 50 - BC - 57M - C 4 - M5 - 0001

本體型號 Model

螺桿導程 Ball Screw Lead

02	2mm
05	5mm
10	10mm
20	20mm

行程 Stroke

50-800mm
50間隔 50 mm Pitch

馬達位置 Motor Position

BC	馬達外露 Motor Exposed
BM	馬達下折 Motor Bottom Side
BL	馬達左折 Motor Left Side
BR	馬達右折 Motor Right Side

馬達廠牌、型號 Motor Brand、Model

多摩川 Tamagawa	TS3653N1E2
東 方 Oriental	PK264-02A
三 洋 Sanyo	103H7121-0140

原點感應器 Home Sensor

外掛型 Out Side	
C	馬達側 Motor Side
D	反馬達側 OppoSite Motor Side
無 SENSOR No Sensor	
E	無 SENSOR No Sensor

本體固定孔 Installation Hole

下鎖式 Install On Bottom	M5
上鎖式 Install On Internal	-

※行程50限定只能選用M5下鎖式。
※Stroke 50 is limited to M5 only.

端點極限感應器 Limit Sensor

外掛型 Out Side	
3	2只 2 Pc
4	3只 3 Pc
5	4只 4 Pc
6	5只 5 Pc
7	6只 6 Pc
8	無 SENSOR No Sensor

基本仕樣 Specification

規格 Spec	位置重複精度 Repeatability (mm)		±0.02 (精密±0.04)	
	螺桿導程 Ball Screw Lead (mm)		5	10	20
	最高速度 Maximum Speed (mm/s)		41	83	166
	最大可搬重量 Maximum Payload	水平使用 Horizontal (kg)	30	15	10
		垂直使用 Vertical (kg)	10	5	2
	定格推力 Rated Thrust (N)		490	245	85
	標準行程 Stroke Pitch (mm)		50-800mm/50間隔 50 mm Pitch		
部品 Parts	激磁最大靜止轉距 Maximum Static Torque (N.m.)		0.39		
	滾珠螺桿外徑 Ball Screw Ø (mm)		C7 ϕ 12		
	高剛性直線滑軌 High Rigidity Linear Guide (mm)		W42XH9.5		
	連軸器 Coupling (mm)		7X6.35		
	原點感應器 Home Sensor	外掛 Outside	EE-SX672(NPN)		

※馬達加減速設定0.2秒。
Acceleration and deacceleration value is set 0.2 second.

感應器接線圖<原點及端點> Sensor Layout

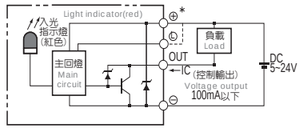

容許負載力距表 Allowable Overhang

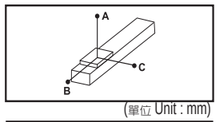

(單位 Unit : mm)

水平安裝 Horizontal Installation		A	B	C
導程 2 Lead	10kg	600	55	147
	30kg	160	13	36
	-	-	-	-
導程 5 Lead	10kg	500	43	107
	30kg	125	10	24
	-	-	-	-
導程 10 Lead	3kg	790	145	310
	8kg	280	49	107
	15kg	135	23	50
導程 20 Lead	3kg	325	119	198
	6kg	156	55	93
	10kg	87	30	52

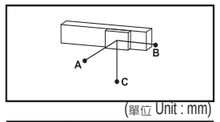

(單位 Unit : mm)

壁掛安裝 Wall Installation		A	B	C
導程 2 Lead	15kg	90	34	580
	30kg	35	13	160
	-	-	-	-
導程 5 Lead	15kg	63	25	304
	30kg	22	9	119
	-	-	-	-
導程 10 Lead	3kg	304	140	776
	8kg	104	48	273
	15kg	48	22	131
導程 20 Lead	3kg	193	116	321
	6kg	91	54	153
	10kg	50	30	86

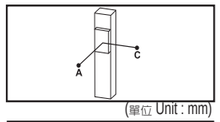

(單位 Unit : mm)

垂直安裝 Vertical Installation		A	C
導程 2 Lead	5kg	125	125
	15kg	42	42
	-	-	-
導程 5 Lead	2kg	250	250
	4kg	125	125
	10kg	50	50
導程 10 Lead	1kg	446	446
	2kg	223	223
	5kg	89	89
導程 20 Lead	1kg	353	353
	2kg	177	177
	-	-	-

靜態容許負載慣量 Static Loading Moment

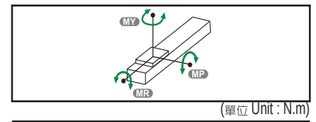

(單位 Unit : N.m)

MY	70
MP	80
MR	75

※力距表所表示的數據，代表重心。
The torque value in the chart indicate the center of gravity.
※符合型錄規範的正常使用下，保證壽命為5000公里。
Operation life is 5,000km when the product is using under the specified conditions.
※倒吊使用無法套用標準規範，如有需求請洽詢我司業務。
Data information is not for ceiling-mount inverse use. Contact us for the details if you want to apply ceiling-mount inverse usage.

搭配步進馬達一覽表 Options of Stepper Motors

廠牌 Brand	激磁最大靜止轉距 Maximum Static Torque	電源電壓 AC-Voltage	步進馬達型號 Stepper Motor Model	驅動器型號 Driver Model
多摩川 Tamagawa	0.39	DC24V	2相-TS3653N1E2	CD-2D34M 解析度200/400/800/1600
東方 Oriental	0.39	DC24V	2相-PK264-02A	CDM2120P 解析度200/400/800/1600/3200
三洋 Sanyo	0.39	DC24V	2相-103H7121-0140	US1D200P10 解析度200/400/800/1600/3200

馬達外露/馬達下折
Motor Exposed / Motor Bottom Side

BC 馬達外露 Motor Exposed

單位 Unit : mm

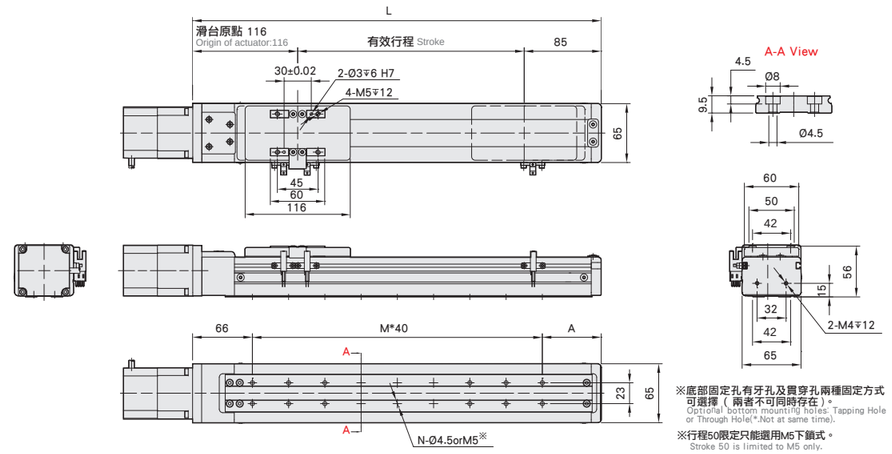

※底部固定孔有牙孔及貫穿孔兩種固定方式可選擇（兩者不可同時存在）。
Optional bottom mounting holes: Tapping Hole or Through Hole(*.Not at same time).

※行程50限定只能選用M5下鎖式。
Stroke 50 is limited to M5 only.

有效行程 stroke	50	100	150	200	250	300	350	400	450	500	550	600	650	700	750	800
L	251	301	351	401	451	501	551	601	651	701	751	801	851	901	951	1001
A	65	35	45	55	65	35	45	55	65	35	45	55	65	35	45	55
M	4	5	6		8	10	11	12	13	15	16	17	18	20	21	22
N	10	12	14	16	18	22	24	26	28	32	34	36	38	42	44	46
KG	2.59	2.82	3.05	3.27	3.5	3.72	3.94	4.17	4.39	4.62	4.84	5.06	5.29	5.51	5.74	5.94

BM 馬達下折 Motor Bottom Side

單位 Unit : mm

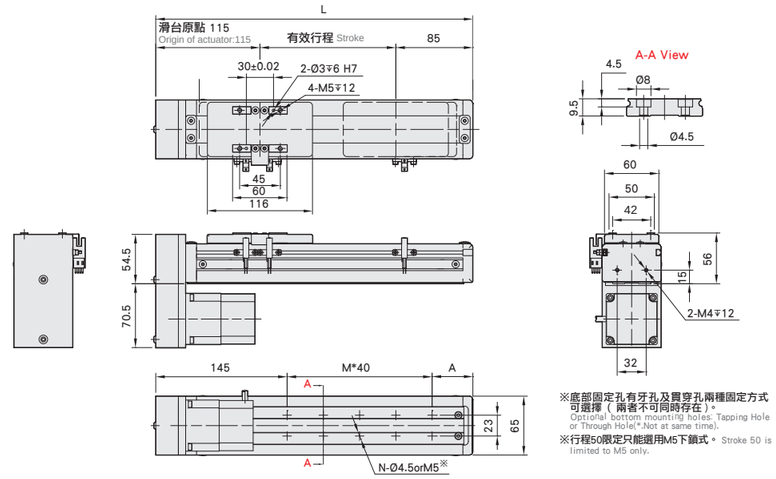

※底部固定孔有牙孔及貫穿孔兩種固定方式可選擇（兩者不可同時存在）。
Optional bottom mounting holes: Tapping Hole or Through Hole(*.Not at same time).

※行程50限定只能選用M5下鎖式。Stroke 50 is limited to M5 only.

有效行程 stroke	50	100	150	200	250	300	350	400	450	500	550	600	650	700	750	800
L	250	300	350	400	450	500	550	600	650	700	750	800	850	900	950	1000
A	65	35	45	55	65	35	45	55	65	35	45	55	65	35	45	55
M	2	3	4	5	6	8	9	10	11	13	14	15	16	18	19	20
N	6	8	10	12	14	18	20	22	24	28	30	32	34	38	40	42
KG	2.63	2.86	3.09	3.31	3.54	3.77	3.99	4.22	4.44	4.67	4.9	5.12	5.35	5.57	5.8	5.99

馬達左折/馬達右折Motor
Left Side / Motor Right Side

BL 馬達左折 Motor Left Side

單位 Unit : mm

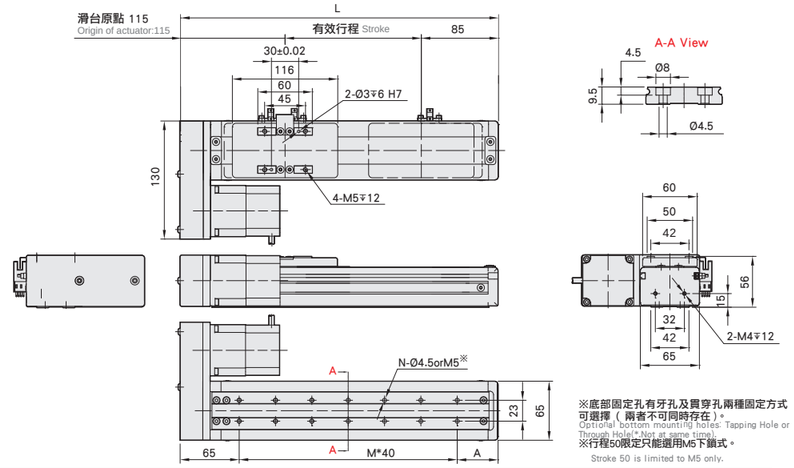

※底部固定孔有牙孔及貫穿孔兩種固定方式可選擇（兩者不可同時存在）。
Optional bottom mounting holes: Tapping Hole or Through Hole(*.Not at same time).

※行程50限定只能選用M5下鎖式。
Stroke 50 is limited to M5 only.

有效行程 stroke	50	100	150	200	250	300	350	400	450	500	550	600	650	700	750	800
L	250	300	350	400	450	500	550	600	650	700	750	800	850	900	950	1000
A	65	35	45	55	65	35	45	55	65	35	45	55	65	35	45	55
M	4	5	6		8	10	11	12	13	15	16	17	18	20	21	22
N	10	12	14	16	18	22	24	26	28	32	34	36	38	42	44	46
KG	2.63	2.86	3.09	3.31	3.54	3.77	3.99	4.22	4.44	4.67	4.9	5.12	5.35	5.57	5.8	5.99

BR 馬達右折 Motor Right Side

單位 Unit : mm

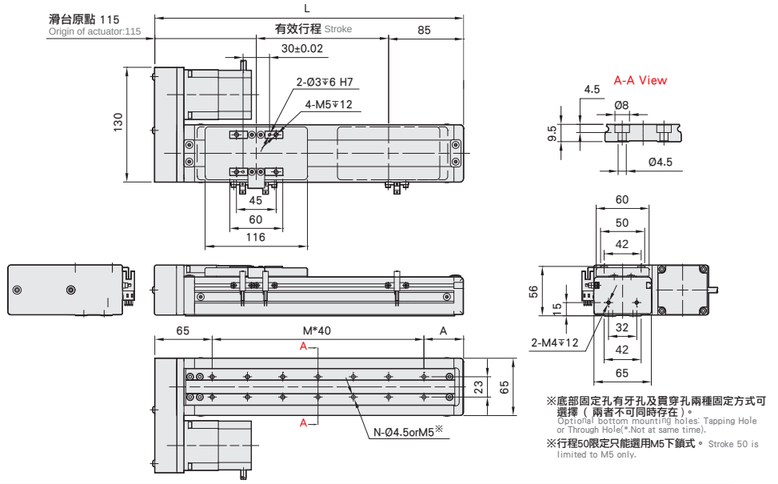

※底部固定孔有牙孔及貫穿孔兩種固定方式可選擇（兩者不可同時存在）。
Optional bottom mounting holes: Tapping Hole or Through Hole(*.Not at same time).

※行程50限定只能選用M5下鎖式。Stroke 50 is limited to M5 only.

有效行程 stroke	50	100	150	200	250	300	350	400	450	500	550	600	650	700	750	800
L	250	300	350	400	450	500	550	600	650	700	750	800	850	900	950	1000
A	65	35	45	55	65	35	45	55	65	35	45	55	65	35	45	55
M	4	5	6		8	10	11	12	13	15	16	17	18	20	21	22
N	10	12	14	16	18	22	24	26	28	32	34	36	38	42	44	46
KG	2.63	2.86	3.09	3.31	3.54	3.77	3.99	4.22	4.44	4.67	4.9	5.12	5.35	5.57	5.8	5.99



此圖僅供參考，出貨規格詳見尺寸圖面
The picture is just for the reference. Please check the the actual dimensions on the drawing.

最大行程 Maximum Stroke	最高速度 Maximum Speed	馬達容量 Motor Output	滾珠螺桿 Ball Screw	直線滑軌 Linear Guide
800mm	1000mm/s	100W	ø12mm	42X9.5-1支

型號表示方式 Ordering Method

wETH6M- L 5- 50 - BC- M10B- C 4- M5- 0001

本體型號 Model

螺桿導程 Ball Screw Lead

02	2mm
05	5mm
10	10mm
20	20mm

行程 Stroke

50-800mm
50間隔 50 mm Pitch

馬達位置 Motor Position

BC	馬達外露 Motor Exposed
BM	馬達下折 Motor Bottom Side
BL	馬達左折 Motor Left Side
BR	馬達右折 Motor Right Side

※ 若無煞車則不表示。※If No Brake,No Description.

馬達廠牌 Motor Brand

M	三菱 Mitsubishi	10	100W	B
P	國際 Panasonic	20	-	
Y	安川 Yaskawa	40	-	
T	台達 Delta	75	-	

原點感應器 Home Sensor

外掛型 Out Side	
C	馬達側 Motor Side
D	反馬達側 OppoSite Motor Side
無 SENSOR No Sensor	
E	無 SENSOR No Sensor

端點極限感應器 Limit Sensor

外掛型 Out Side	
3	2只 2 Pc
4	3只 3 Pc
5	4只 4 Pc
6	5只 5 Pc
7	6只 6 Pc
8	無 SENSOR No Sensor

特注式樣 Special Order No.

本體固定孔 Installation Hole

下鎖式 Install On Bottom	M5
上鎖式 Install On Internal	-

※行程50限定只能選用M5下鎖式。
※Stroke 50 is limited to M5 only.

基本仕樣 Specification

規格 Spec	位置重複精度 Repeatability (mm)		±0.02（精密±0.04）	
	螺桿導程 Ball Screw Lead (mm)		5	10	20
	最高速度 Maximum Speed (mm/s)		250	500	1000
	最大可搬重量 Maximum Payload	水平使用 Horizontal (kg)	30	15	10
		垂直使用 Vertical (kg)	10	5	2
	定格推力 Rated Thrust (N)		490	245	85
	標準行程 Stroke Pitch (mm)		50-800mm/50間隔 50 mm Pitch	
部品 Parts	AC伺服馬達容量 AC Servo Motor Output (W)		100	
	滾珠螺桿外徑 Ball Screw Ø (mm)		C7 ϕ 12	
	高剛性直線滑軌 High Rigidity Linear Guide (mm)		W42XH9.5	
	連軸器 Coupling (mm)		7X8	
	原點感應器 Home Sensor	外掛 Outside	EE-SX672(NPN)	

※行程超過600時，會產生螺桿偏擺，此時請將速度調降。
When the stroke is over 600mm, the run-out of the ballscrew will occur. We recommend to low down the working speed under this circumstances.

※馬達加減速設定0.2秒。
Acceleration and deacceleration value is set 0.2 second.

感應器接線圖<原點及端點> Sensor Layout

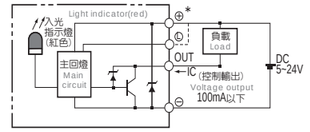

容許負載力距表 Allowable Overhang

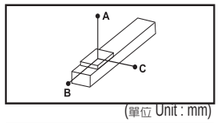

(單位 Unit : mm)

水平安裝 Horizontal Installation		A	B	C
導程 Lead 2	10kg	600	55	147
	30kg	160	13	36
	-	-	-	-
導程 Lead 5	10kg	500	43	107
	30kg	125	10	24
	-	-	-	-
導程 Lead 10	3kg	790	145	310
	8kg	280	49	107
	15kg	135	23	50
導程 Lead 20	3kg	325	119	198
	6kg	156	55	93
	10kg	87	30	52

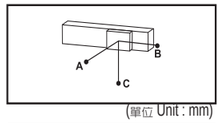

(單位 Unit : mm)

壁掛安裝 Wall Installation		A	B	C
導程 Lead 2	15kg	90	34	580
	30kg	35	13	160
	-	-	-	-
導程 Lead 5	15kg	63	25	304
	30kg	22	9	119
	-	-	-	-
導程 Lead 10	3kg	304	140	776
	8kg	104	48	273
	15kg	48	22	131
導程 Lead 20	3kg	193	116	321
	6kg	91	54	153
	10kg	50	30	86

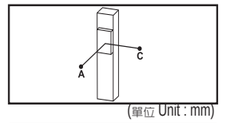

(單位 Unit : mm)

垂直安裝 Vertical Installation		A	C
導程 Lead 2	5kg	125	125
	15kg	42	42
	-	-	-
導程 Lead 5	2kg	250	250
	4kg	125	125
	10kg	50	50
導程 Lead 10	1kg	446	446
	2kg	223	223
	5kg	89	89
導程 Lead 20	1kg	353	353
	2kg	177	177
	-	-	-

靜態容許負載慣量 Static Loading Moment

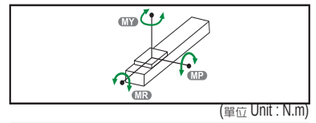

(單位 Unit : N.m)

MY	70
MP	80
MR	75

※力距表所表示的數據，代表重心。
The torque value in the chart indicate the center of gravity.
※符合型錄規範的正常使用下，保證壽命為5000公里。Operation life is 5,000km when the product is using under the specified conditions.
※倒吊使用無法套用標準規範，如有需求請洽詢我司業務。Data information is not for ceiling-mount inverse use. Contact us for the details if you want to apply ceiling-mount inverse usage.

搭配伺服馬達一覽表 Suitable Motor Brand

廠牌 Brand	馬達記號 Mark	煞車有無 Brake	馬達容量 Watt	電源電壓 AC-Voltage	伺服馬達型號 Motor Model	驅動器型號 Driver Model
三菱 Mitsubishi	M	無煞車(水平仕樣) No Brake (Horizontal Type)	100	220	HG-KR13	MR-J4-10A
		有煞車(垂直仕樣) With Brake (Vertical Type)	100	220	HG-KR13B	MR-J4-10A
國際 Panasonic	P	無煞車(水平仕樣) No Brake (Horizontal Type)	100	220	MSMD012G1U	MADHT1505
		有煞車(垂直仕樣) With Brake (Vertical Type)	100	220	MSMD012G1V	MADHT1505
台達 Delta	T	無煞車(水平仕樣) No Brake (Horizontal Type)	100	220	ECMA-C20401ES	ASD-B20121-B
		有煞車(垂直仕樣) With Brake (Vertical Type)	100	220	ECMA-C20401FS	ASD-B20121-B

馬達外露/馬達下折
Motor Exposed / Motor Bottom Side

單位 Unit : mm

BC 馬達外露 Motor Exposed

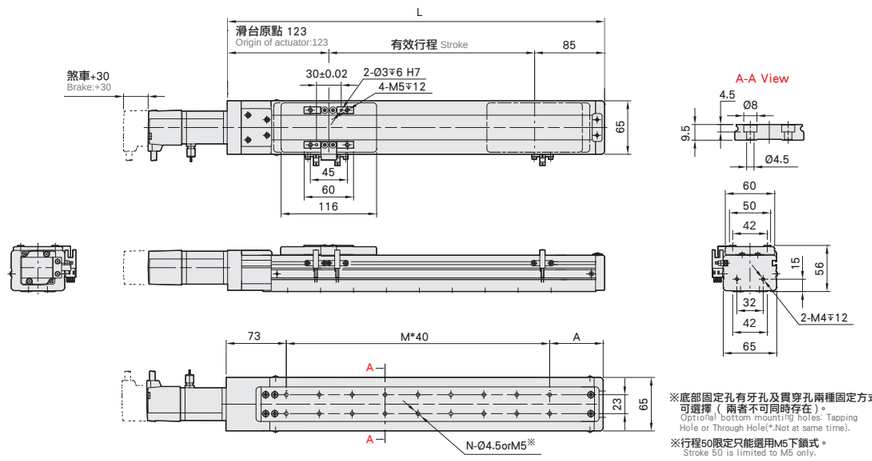

※底部固定孔有牙孔及貫穿孔兩種固定方式可選擇（兩者不可同時存在）。
Optional bottom mounting holes: Tapping Hole or Through Hole(*.Not at same time).
※行程50限定只能選用M5下鎖式。Stroke 50 is limited to M5 only.

有效行程 stroke	50	100	150	200	250	300	350	400	450	500	550	600	650	700	750	800
L	258	308	358	408	458	508	558	608	658	708	758	808	858	908	958	1008
A	65	35	45	55	65	35	45	55	65	35	45	55	65	35	45	55
M	4	5	6		8	10	11	12	13	15	16	17	18	20	21	22
N	10	12	14	16	18	22	24	26	28	32	34	36	38	42	44	46
KG	2.59	2.82	3.05	3.27	3.5	3.72	3.94	4.17	4.39	4.62	4.84	5.06	5.29	5.51	5.74	5.94

單位 Unit : mm

BM 馬達下折 Motor Bottom Side

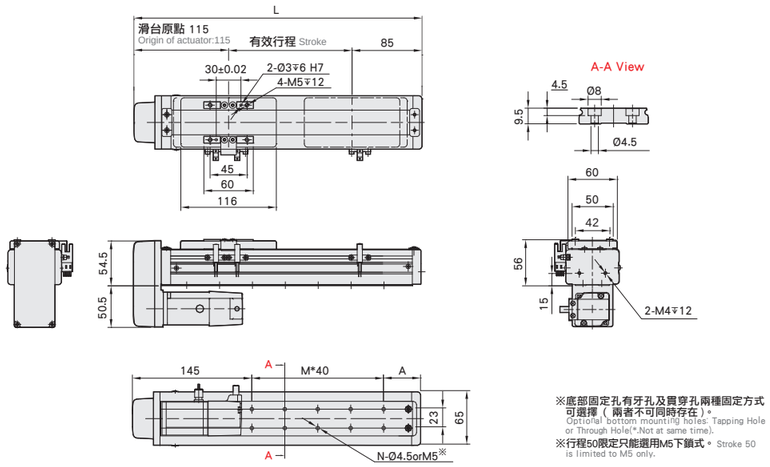

※底部固定孔有牙孔及貫穿孔兩種固定方式可選擇（兩者不可同時存在）。
Optional bottom mounting holes: Tapping Hole or Through Hole(*.Not at same time).
※行程50限定只能選用M5下鎖式。Stroke 50 is limited to M5 only.

有效行程 stroke	50	100	150	200	250	300	350	400	450	500	550	600	650	700	750	800
L	250	300	350	400	450	500	550	600	650	700	750	800	850	900	950	1000
A	65	35	45	55	65	35	45	55	65	35	45	55	65	35	45	55
M	2	3	4	5	6	8	9	10	11	13	14	15	16	18	19	20
N	6	8	10	12	14	18	20	22	24	28	30	32	34	38	40	42
KG	2.63	2.86	3.09	3.31	3.54	3.77	3.99	4.22	4.44	4.67	4.9	5.12	5.35	5.57	5.8	5.99

馬達左折/馬達右折Motor
Left Side / Motor Right Side

單位 Unit : mm

BL 馬達左折 Motor Left Side

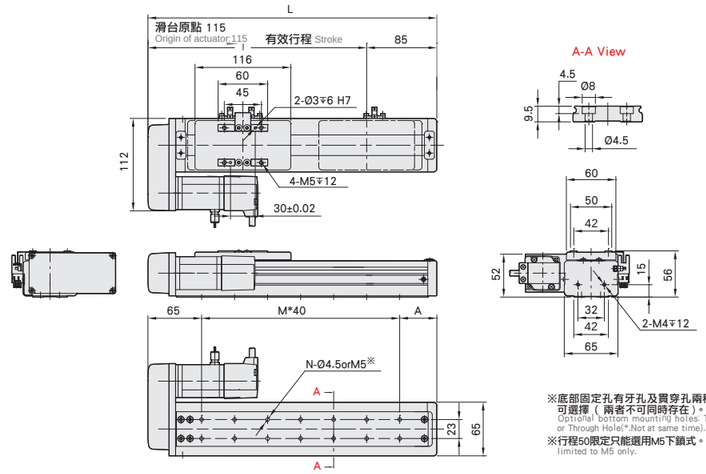

※底部固定孔有牙孔及貫穿孔兩種固定方式可選擇（兩者不可同時存在）。
Optional bottom mounting holes: Tapping Hole or Through Hole(*.Not at same time).
※行程50限定只能選用M5下鎖式。Stroke 50 is limited to M5 only.

有效行程 stroke	50	100	150	200	250	300	350	400	450	500	550	600	650	700	750	800
L	250	300	350	400	450	500	550	600	650	700	750	800	850	900	950	1000
A	65	35	45	55	65	35	45	55	65	35	45	55	65	35	45	55
M	4	5	6		8	10	11	12	13	15	16	17	18	20	21	22
N	10	12	14	16	18	22	24	26	28	32	34	36	38	42	44	46
KG	2.63	2.86	3.09	3.31	3.54	3.77	3.99	4.22	4.44	4.67	4.9	5.12	5.35	5.57	5.8	5.99

單位 Unit : mm

BR 馬達右折 Motor Right Side

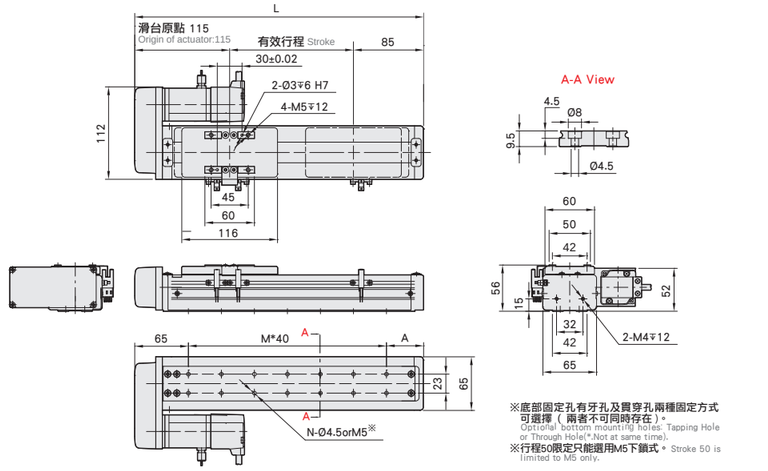

※底部固定孔有牙孔及貫穿孔兩種固定方式可選擇（兩者不可同時存在）。
Optional bottom mounting holes: Tapping Hole or Through Hole(*.Not at same time).
※行程50限定只能選用M5下鎖式。Stroke 50 is limited to M5 only.

有效行程 stroke	50	100	150	200	250	300	350	400	450	500	550	600	650	700	750	800
L	250	300	350	400	450	500	550	600	650	700	750	800	850	900	950	1000
A	65	35	45	55	65	35	45	55	65	35	45	55	65	35	45	55
M	4	5	6		8	10	11	12	13	15	16	17	18	20	21	22
N	10	12	14	16	18	22	24	26	28	32	34	36	38	42	44	46
KG	2.63	2.86	3.09	3.31	3.54	3.77	3.99	4.22	4.44	4.67	4.9	5.12	5.35	5.57	5.8	5.99



此圖僅供參考，出貨規格詳見尺寸圖面
The picture is just for the reference. Please check the the actual dimensions on the drawing.

最大行程 Maximum Stroke 1050mm | 最高速度 Maximum Speed 1600mm/s | 馬達容量 Motor Output 100W | 滾珠螺桿 Ball Screw Ø16mm | 直線滑軌 Linear Guide 20X18-1支

型號表示方式 Ordering Method

wETH10 - L 5 - 50 - BC - M10B - C 4 - 0001

本體型號 Model

螺桿導程 Ball Screw Lead

05	05mm
10	10mm
20	20mm
32	32mm

行程 Stroke

50-1050mm

50間隔 50 mm Pitch

馬達位置 Motor Position

M	馬達直結 Motor Hidden In
BC	馬達外露 Motor Exposed
BL	馬達左折 Motor Left Side
BR	馬達右折 Motor Right Side
BM	馬達下折 Motor Bottom Side

馬達廠牌 Motor Brand

M	三菱 Mitsubishi	10	100W	B
P	國際 Panasonic	20	-	
Y	安川 Yaskawa	40	-	
T	台達 Delta	75	-	

※若無煞車則不表示。※If No Brake,No Description.

原點感應器 Home Sensor

內置型 In Side	
A	馬達側 Motor Side
B	反馬達側 OppoSite Motor Side
外掛型 Out Side	
C	馬達側 Motor Side
D	反馬達側 OppoSite Motor Side
無 SENSOR No Sensor	
E	無 SENSOR No Sensor

※WETH10, 無法選用B2。
※B2 is unavailable while ETH10.

端點極限感應器 Limit Sensor

外掛型 Out Side	
3	2只 2 Pc
4	3只 3 Pc
5	4只 4 Pc
6	5只 5 Pc
7	6只 6 Pc
8	無 SENSOR No Sensor

基本仕樣 Specification

規格 Spec	位置重複精度 Repeatability (mm)		±0.02 (精密±0.04)			
	螺桿導程 Ball Screw Lead (mm)		5	10	20	32
	最高速度 Maximum Speed (mm/s)		250	500	1000	1600
	最大可搬重量 Maximum Payload	水平使用 Horizontal (kg)	50	30	18	5
		垂直使用 Vertical (kg)	12	8	3	-
	定格推力 Rated Thrust (N)		341	170	85	53
	標準行程 Stroke Pitch (mm)		50-1050mm/50間隔 50 mm Pitch			
部品 Parts	AC伺服馬達容量 AC Servo Motor Output (W)		100			
	滾珠螺桿外徑 Ball Screw Ø (mm)		C7 ϕ 16			
	高剛性直線滑軌 High Rigidity Linear Guide (mm)		W20XH18			
	連軸器 Coupling (mm)		10X8			
	原點感應器 Home Sensor	外掛 Outside	EE-SX672(NPN)			
		內置 Built-In	EE-SX674(NPN)			

※行程超過750時，會產生螺桿偏擺，此時請將速度調降。
When the stroke is over 750mm, the run-out of the ballscrew will occur. We recommend to low down the working speed under this circumstances.

※馬達加減速設定0.2秒。
Acceleration and deacceleration value is set 0.2 second.

感應器接線圖<原點及端點> Sensor Layout

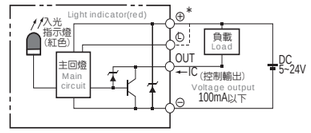

容許負載力距表 Allowable Overhang

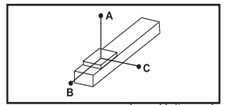

(單位 Unit : mm)

水平安裝 Horizontal Installation		A	B	C
導程 5 Lead	30kg	547	42	42
	40kg	391	29	29
	50kg	298	22	21
導程 10 Lead	15kg	521	84	80
	25kg	298	47	44
	30kg	242	37	35
導程 20 Lead	5kg	675	224	193
	10kg	330	107	93
	18kg	175	55	48
導程 32 Lead	3kg	486	259	198
	5kg	288	152	116
	-	-	-	-

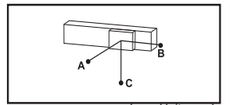

(單位 Unit : mm)

壁掛安裝 Wall Installation		A	B	C
導程 5 Lead	25kg	52	53	670
	35kg	35	35	455
	50kg	21	22	298
導程 10 Lead	10kg	124	131	770
	20kg	58	61	382
	30kg	35	37	242
導程 20 Lead	6kg	160	185	562
	12kg	76	88	272
	18kg	48	55	175
導程 32 Lead	2kg	300	393	733
	5kg	116	152	288
	-	-	-	-

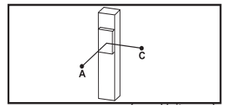

(單位 Unit : mm)

垂直安裝 Vertical Installation		A	C
導程 5 Lead	5kg	310	310
	8kg	192	192
	12kg	129	129
導程 10 Lead	4kg	344	344
	8kg	172	172
	-	-	-
導程 20 Lead	2kg	546	546
	3kg	364	364
	-	-	-

靜態容許負載慣量 Static Loading Moment

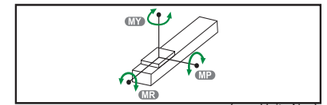

(單位 Unit : N.m)

MY	110
MP	110
MR	120

※力距表所表示的數據，代表重心。
The torque value in the chart indicate the center of gravity.
※符合型錄規範的正常使用下，保證壽命為10000公里。 Operation life is 10,000km when the product is using under the specified conditions.
※倒吊使用無法套用標準規範，如有需求請洽詢我司業務。 Data information is not for ceiling-mount inverse use. Contact us for the details if you want to apply ceiling-mount inverse usage.

搭配伺服馬達一覽表 Suitable Motor Brand

廠牌 Brand	馬達記號 Mark	煞車有無 Brake	馬達容量 Watt	電源電壓 AC-Voltage	伺服馬達型號 Motor Model	驅動器型號 Driver Model
三菱 Mitsubishi	M	無煞車(水平仕樣) No Brake (Horizontal Type)	100	220	HG-KR13	MR-J4-10A
		有煞車(垂直仕樣) With Brake (Vertical Type)	100	220	HG-KR13B	MR-J4-10A
國際 Panasonic	P	無煞車(水平仕樣) No Brake (Horizontal Type)	100	220	MSMD012G1U	MADHT1505
		有煞車(垂直仕樣) With Brake (Vertical Type)	100	220	MSMD012G1V	MADHT1505
台達 Delta	T	無煞車(水平仕樣) No Brake (Horizontal Type)	100	220	ECMA-C20401ES	ASD-B20121-B
		有煞車(垂直仕樣) With Brake (Vertical Type)	100	220	ECMA-C20401FS	ASD-B20121-B

馬達直結/馬達外露Motor
Hidden In / Motor Exposed

單位 Unit : mm

M 馬達直結 Motor Hidden In

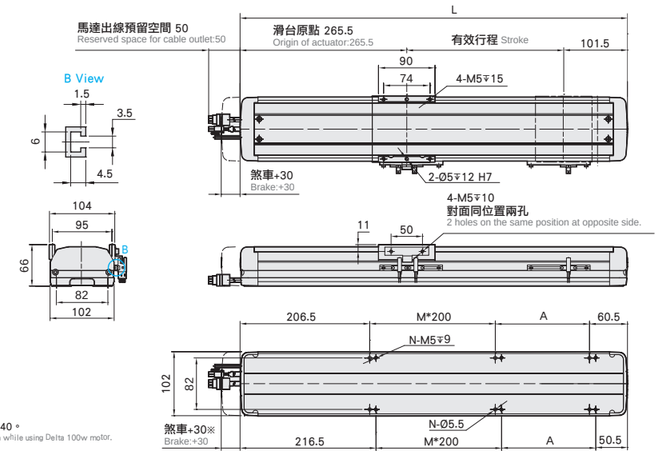

有效行程 stroke	50	100	150	200	250	300	350	400	450	500	550	600	650	700	750	800	850	900	950	1000	1050
L	417	467	517	567	617	667	717	767	817	867	917	967	1017	1067	1117	1167	1217	1267	1317	1367	1417
A	150	200	50	100	150	200	50	100	150	200	50	100	150	200	50	100	150	200	50	100	150
M	0	0	1	1	1	1	2	2	2	2	3	3	3	3	4	4	4	4	5	5	5
N	4	4	6	6	6	6	8	8	8	8	10	10	10	10	12	12	12	12	14	14	14
KG	4.6	4.98	5.36	5.75	6.13	6.52	6.9	7.29	7.67	8.06	8.44	8.83	9.21	9.6	9.98	10.37	10.75	11.14	11.52	11.91	12.29

單位 Unit : mm

BC 馬達外露 Motor Exposed

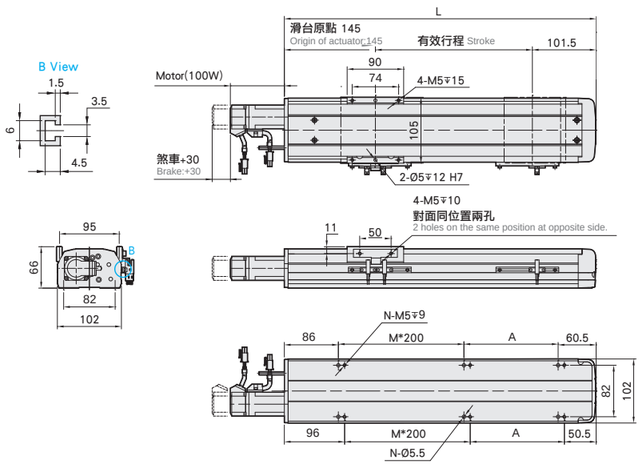

有效行程 stroke	50	100	150	200	250	300	350	400	450	500	550	600	650	700	750	800	850	900	950	1000	1050
L	296.5	346.5	396.5	446.5	496.5	546.5	596.5	646.5	696.5	746.5	796.5	846.5	896.5	946.5	996.5	1046.5	1096.5	1146.5	1196.5	1246.5	1296.5
A	150	200	50	100	150	200	50	100	150	200	50	100	150	200	50	100	150	200	50	100	150
M	0	0	1	1	1	1	2	2	2	2	3	3	3	3	4	4	4	4	5	5	5
N	4	4	6	6	6	6	8	8	8	8	10	10	10	10	12	12	12	12	14	14	14
KG	4.25	4.64	5.02	5.41	5.79	6.18	6.56	6.95	7.33	7.72	8.1	8.49	8.87	9.26	9.64	10.03	10.41	10.8	11.18	11.57	11.95

馬達左折/馬達右折Motor
Left Side / Motor Right Side

單位 Unit : mm

BL 馬達左折 Motor Left Side

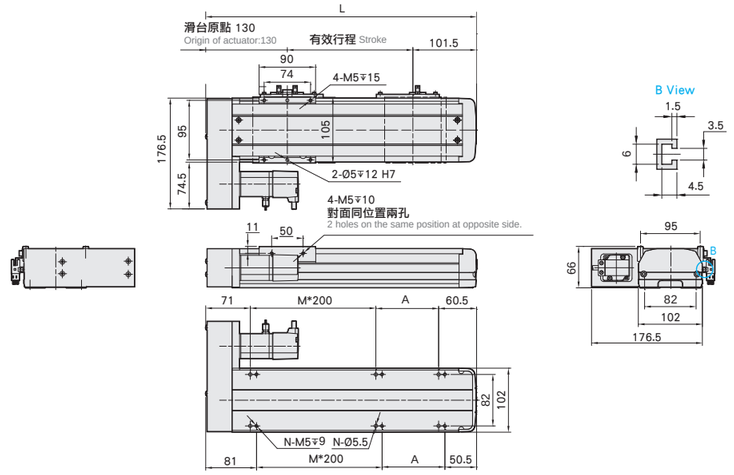

有效行程 stroke	50	100	150	200	250	300	350	400	450	500	550	600	650	700	750	800	850	900	950	1000	1050
L	281.5	331.5	381.5	431.5	481.5	531.5	581.5	631.5	681.5	731.5	781.5	831.5	881.5	931.5	981.5	1031.5	1081.5	1131.5	1181.5	1231.5	1281.5
A	150	200	50	100	150	200	50	100	150	200	50	100	150	200	50	100	150	200	50	100	150
M	0	0	1	1	1	1	2	2	2	2	3	3	3	3	4	4	4	4	5	5	5
N	4	4	6	6	6	6	8	8	8	8	10	10	10	10	12	12	12	12	14	14	14
KG	4.47	4.86	5.25	5.63	6.02	6.4	6.79	7.17	7.56	7.94	8.33	8.71	9.1	9.48	9.87	10.25	10.64	11.02	11.41	11.79	12.18

單位 Unit : mm

BR 馬達右折 Motor Right Side

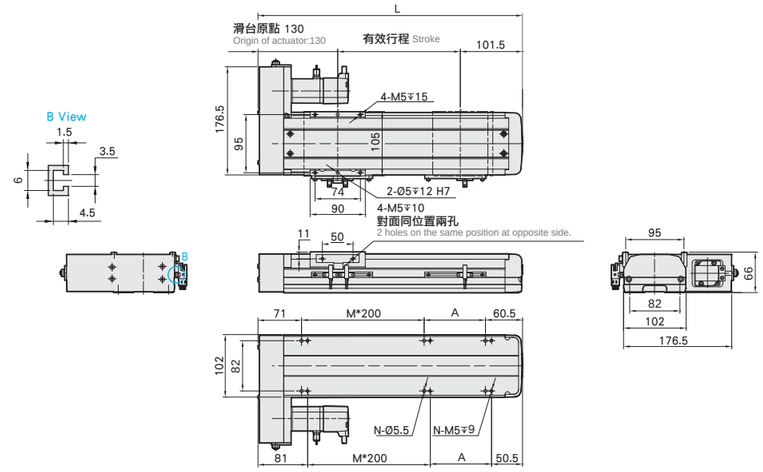

有效行程 stroke	50	100	150	200	250	300	350	400	450	500	550	600	650	700	750	800	850	900	950	1000	1050
L	281.5	331.5	381.5	431.5	481.5	531.5	581.5	631.5	681.5	731.5	781.5	831.5	881.5	931.5	981.5	1031.5	1081.5	1131.5	1181.5	1231.5	1281.5
A	150	200	50	100	150	200	50	100	150	200	50	100	150	200	50	100	150	200	50	100	150
M	0	0	1	1	1	1	2	2	2	2	3	3	3	3	4	4	4	4	5	5	5
N	4	4	6	6	6	6	8	8	8	8	10	10	10	10	12	12	12	12	14	14	14
KG	4.47	4.86	5.25	5.63	6.02	6.4	6.79	7.17	7.56	7.94	8.33	8.71	9.1	9.48	9.87	10.25	10.64	11.02	11.41	11.79	12.18

馬達下折Motor Bottom Side

單位 Unit : mm

BM 馬達下折 Motor Bottom Side

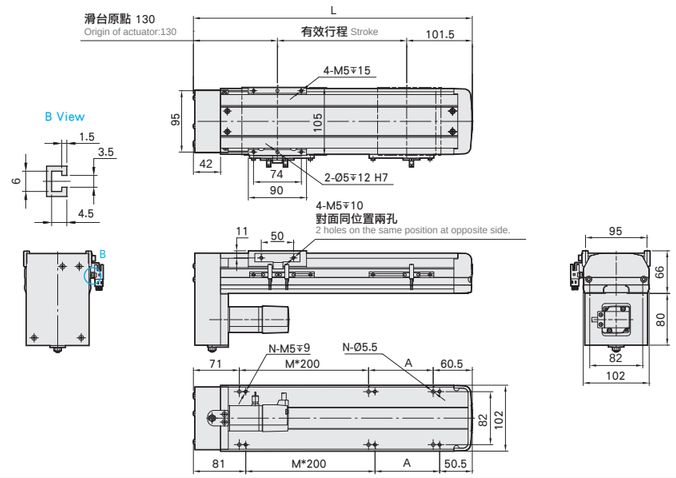

有效行程 stroke	50	100	150	200	250	300	350	400	450	500	550	600	650	700	750	800	850	900	950	1000	1050
L	281.5	331.5	381.5	431.5	481.5	531.5	581.5	631.5	681.5	731.5	781.5	831.5	881.5	931.5	981.5	1031.5	1081.5	1131.5	1181.5	1231.5	1281.5
A	150	200	50	100	150	200	50	100	150	200	50	100	150	200	50	100	150	200	50	100	150
M	0	0	1	1	1	1	2	2	2	2	3	3	3	3	4	4	4	4	5	5	5
N	4	4	6	6	6	6	8	8	8	8	10	10	10	10	12	12	12	12	14	14	14
KG	4.47	4.86	5.25	5.63	6.02	6.4	6.79	7.17	7.56	7.94	8.33	8.71	9.1	9.48	9.87	10.25	10.64	11.02	11.41	11.79	12.18

MEMO



此圖僅供參考，出貨規格詳見尺寸圖面
The picture is just for the reference. Please check the the actual dimensions on the drawing.

最大行程 Maximum Stroke 1050mm
最高速度 Maximum Speed 1600mm/s
馬達容量 Motor Output 100W
滾珠螺桿 Ball Screw Ø16mm
直線滑軌 Linear Guide 12X7.5-2支

型號表示方式 Ordering Method

wETH12 - L 10 - 50 - BC - M10B - C 4 - 0001

本體型號 Model

螺桿導程 Ball Screw Lead

05	05mm
10	10mm
20	20mm
32	32mm

行程 Stroke

50-1050mm
50間隔 50 mm Pitch

馬達位置 Motor Position

M	馬達直結 Motor Hidden In
BC	馬達外露 Motor Exposed
BL	馬達左折 Motor Left Side
BR	馬達右折 Motor Right Side
BM	馬達下折 Motor Bottom Side

馬達廠牌 Motor Brand

M	三菱 Mitsubishi	10	100W	B
P	國際 Panasonic	20	-	
Y	安川 Yaskawa	40	-	
T	台達 Delta	75	-	

※若無煞車則不表示。※If No Brake,No Description.

原點感應器 Home Sensor

內置型 In Side	
A	馬達側 Motor Side
B	反馬達側 OppoSite Motor Side
外掛型 Out Side	
C	馬達側 Motor Side
D	反馬達側 OppoSite Motor Side
無 SENSOR No Sensor	
E	無 SENSOR No Sensor

※ WETH12-BL/BR時，無法選用A2。
※ A2 is unavailable while ETH12 with BL/BR type.

端點極限感應器 Limit Sensor

外掛型 Out Side	
3	2只 2 Pc
4	3只 3 Pc
5	4只 4 Pc
6	5只 5 Pc
7	6只 6 Pc
8	無 SENSOR No Sensor

特注式樣 Special Order No.

基本仕樣 Specification

規格 Spec	位置重複精度 Repeatability (mm)		±0.02 (精密±0.04)			
	螺桿導程 Ball Screw Lead (mm)		5	10	20	32
	最高速度 Maximum Speed (mm/s)		250	500	1000	1600
	最大可搬重量 Maximum Payload	水平使用 Horizontal (kg)	50	30	18	5
		垂直使用 Vertical (kg)	12	8	3	-
	定格推力 Rated Thrust (N)		341	170	85	53
	標準行程 Stroke Pitch (mm)		50-1050mm/50間隔 50 mm Pitch			
部品 Parts	AC伺服馬達容量 AC Servo Motor Output (W)		100			
	滾珠螺桿外徑 Ball Screw Ø (mm)		C7 ϕ 16			
	高剛性直線滑軌 High Rigidity Linear Guide (mm)		W12XH7.5			
	連軸器 Coupling (mm)		10X8			
	原點感應器 Home Sensor	外掛 Outside	EE-SX672(NPN)			
		內置 Built-in	EE-SX674(NPN)			

※行程超過750時，會產生螺桿偏擺，此時請將速度調降。
When the stroke is over 750mm, the run-out of the ballscrew will occur. We recommend to low down the working speed under this circumstances.

※馬達加減速設定0.2秒。
Acceleration and deacceleration value is set 0.2 second.

感應器接線圖<原點及端點> Sensor Layout

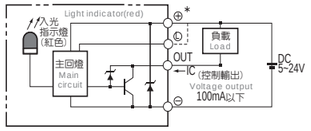

容許負載力距表 Allowable Overhang

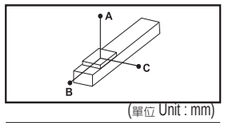

(單位 Unit : mm)

水平安裝 Horizontal Installation		A	B	C
導程 5 Lead	30kg	882	65	78
	40kg	606	43	51
	50kg	437	29	35
導程 10 Lead	15kg	875	138	157
	25kg	485	73	83
	30kg	386	56	64
導程 20 Lead	5kg	1160	384	386
	10kg	561	180	181
	18kg	288	88	89
導程 32 Lead	3kg	822	444	385
	5kg	492	255	224
	-	-	-	-

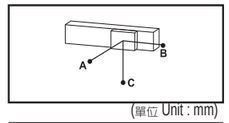

(單位 Unit : mm)

壁掛安裝 Wall Installation		A	B	C
導程 5 Lead	25kg	100	84	1102
	35kg	63	52	725
	50kg	35	29	433
導程 10 Lead	10kg	250	221	1311
	20kg	110	97	633
	30kg	64	56	385
導程 20 Lead	6kg	317	316	955
	12kg	147	144	455
	18kg	89	88	288
導程 32 Lead	2kg	591	682	1256
	5kg	224	255	488
	-	-	-	-

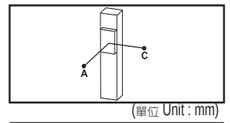

(單位 Unit : mm)

垂直安裝 Vertical Installation		A	C
導程 5 Lead	5kg	544	544
	8kg	341	341
	12kg	227	227
導程 10 Lead	4kg	606	606
	8kg	303	303
	-	-	-
導程 20 Lead	2kg	961	961
	3kg	639	639
	-	-	-

靜態容許負載慣量 Static Loading Moment

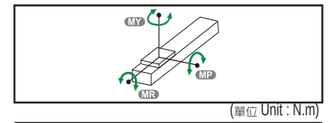

(單位 Unit : N.m)

MY	150
MP	150
MR	130

※力距表所表示的數據，代表重心。
The torque value in the chart indicate the center of gravity.
※符合型錄規範的正常使用下，保證壽命為10000公里。 Operation life is 10,000km when the product is using under the specified conditions.
※倒吊使用無法套用標準規範，如有需求請洽詢我司業務。 Data information is not for ceiling-mount inverse use. Contact us for the details if you want to apply ceiling-mount inverse usage.

搭配伺服馬達一覽表 Suitable Motor Brand

廠牌 Brand	馬達記號 Mark	煞車有無 Brake	馬達容量 Watt	電源電壓 AC-Voltage	伺服馬達型號 Motor Model	驅動器型號 Driver Model
三菱 Mitsubishi	M	無煞車(水平仕樣) No Brake (Horizontal Type)	100	220	HG-KR13	MR-J4-10A
		有煞車(垂直仕樣) With Brake (Vertical Type)	100	220	HG-KR13B	MR-J4-10A
國際 Panasonic	P	無煞車(水平仕樣) No Brake (Horizontal Type)	100	220	MSMD012G1U	MADHT1505
		有煞車(垂直仕樣) With Brake (Vertical Type)	100	220	MSMD012G1V	MADHT1505
台達 Delta	T	無煞車(水平仕樣) No Brake (Horizontal Type)	100	220	ECMA-C20401ES	ASD-B20121-B
		有煞車(垂直仕樣) With Brake (Vertical Type)	100	220	ECMA-C20401FS	ASD-B20121-B

馬達直結/馬達外露Motor
Hidden In / Motor Exposed

單位 Unit : mm

M 馬達直結 Motor Hidden In

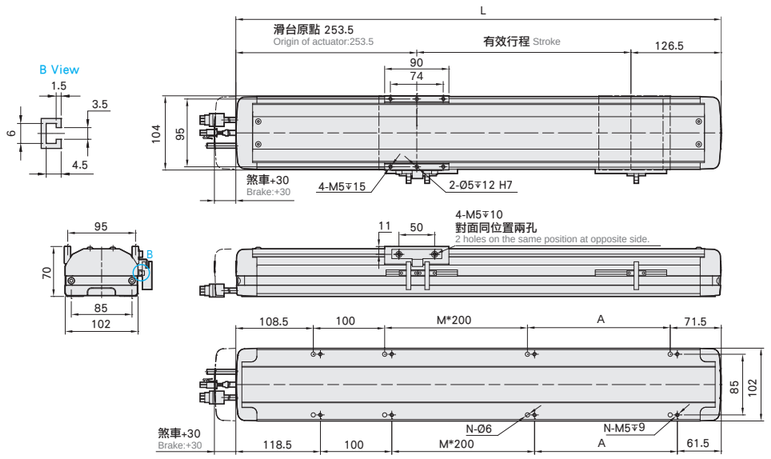

有效行程 stroke	50	100	150	200	250	300	350	400	450	500	550	600	650	700	750	800	850	900	950	1000	1050
L	430	480	530	580	630	680	730	780	830	880	930	980	1030	1080	1130	1180	1230	1280	1330	1380	1430
A	150	200	50	100	150	200	50	100	150	200	50	100	150	200	50	100	150	200	50	100	150
M	0	0	1	1	1	1	2	2	2	2	3	3	3	3	4	4	4	4	5	5	5
N	6	6	8	8	8	8	10	10	10	10	12	12	12	12	14	14	14	14	16	16	16
KG	5.15	5.54	5.93	6.32	6.71	7.1	7.49	7.88	8.27	8.66	9.05	9.44	9.83	10.22	10.61	11	11.39	11.78	12.17	12.56	12.95

單位 Unit : mm

BC 馬達外露 Motor Exposed

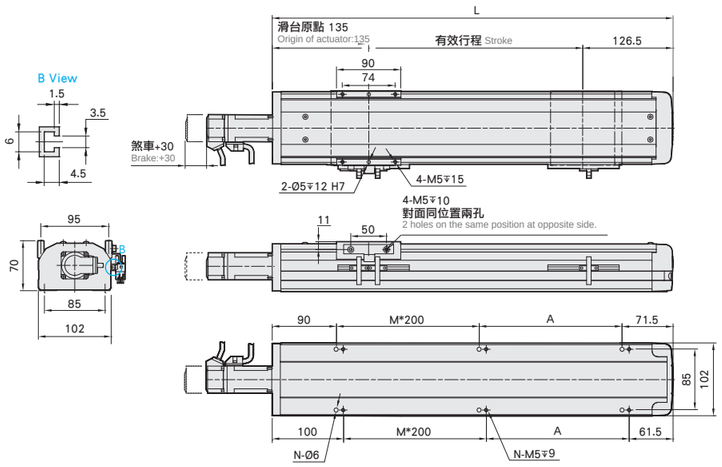

有效行程 stroke	50	100	150	200	250	300	350	400	450	500	550	600	650	700	750	800	850	900	950	1000	1050
L	311.5	361.5	411.5	461.5	511.5	561.5	611.5	661.5	711.5	761.5	811.5	861.5	911.5	961.5	1011.5	1061.5	1111.5	1161.5	1211.5	1261.5	1311.5
A	150	200	50	100	150	200	50	100	150	200	50	100	150	200	50	100	150	200	50	100	150
M	0	0	1	1	1	1	2	2	2	2	3	3	3	3	4	4	4	4	5	5	5
N	4	4	6	6	6	6	8	8	8	8	10	10	10	10	12	12	12	12	14	14	14
KG	4.68	5.07	5.46	5.84	6.23	6.62	7.01	7.4	7.78	8.17	8.56	8.95	9.34	9.72	10.11	10.5	10.89	11.28	11.66	12.05	12.44

馬達左折/馬達右折Motor
Left Side / Motor Right Side

單位 Unit : mm

BL 馬達左折 Motor Left Side

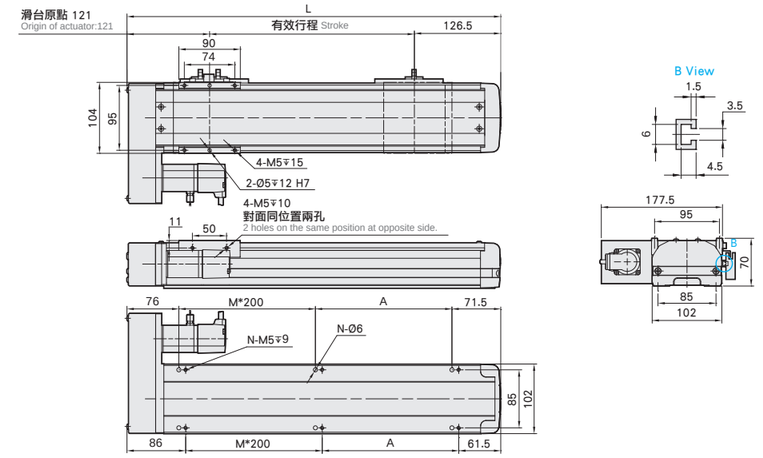

有效行程 stroke	50	100	150	200	250	300	350	400	450	500	550	600	650	700	750	800	850	900	950	1000	1050
L	297.5	347.5	397.5	447.5	497.5	547.5	597.5	647.5	697.5	747.5	797.5	847.5	897.5	947.5	997.5	1047.5	1097.5	1147.5	1197.5	1247.5	1297.5
A	150	200	50	100	150	200	50	100	150	200	50	100	150	200	50	100	150	200	50	100	150
M	0	0	1	1	1	1	2	2	2	2	3	3	3	3	4	4	4	4	5	5	5
N	4	4	6	6	6	6	8	8	8	8	10	10	10	10	12	12	12	12	14	14	14
KG	5.06	5.45	5.84	6.23	6.61	7	7.39	7.77	8.16	8.55	8.94	9.32	9.71	10.1	10.48	10.87	11.26	11.64	12.03	12.42	12.81

單位 Unit : mm

BR 馬達右折 Motor Right Side

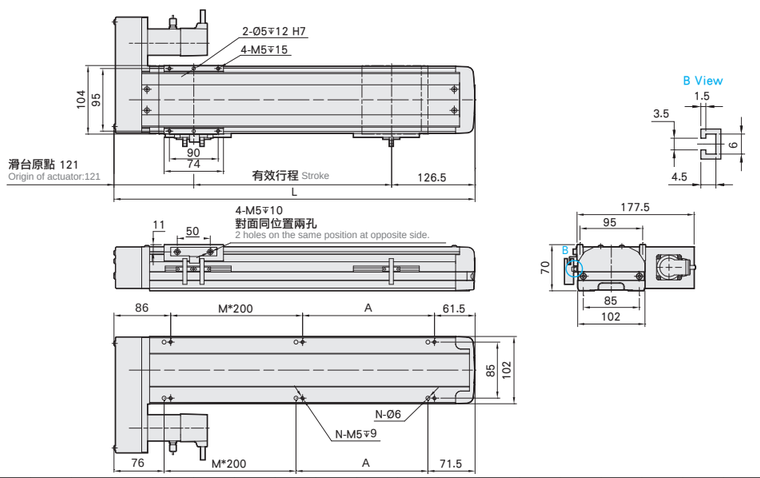

有效行程 stroke	50	100	150	200	250	300	350	400	450	500	550	600	650	700	750	800	850	900	950	1000	1050
L	297.5	347.5	397.5	447.5	497.5	547.5	597.5	647.5	697.5	747.5	797.5	847.5	897.5	947.5	997.5	1047.5	1097.5	1147.5	1197.5	1247.5	1297.5
A	150	200	50	100	150	200	50	100	150	200	50	100	150	200	50	100	150	200	50	100	150
M	0	0	1	1	1	1	2	2	2	2	3	3	3	3	4	4	4	4	5	5	5
N	4	4	6	6	6	6	8	8	8	8	10	10	10	10	12	12	12	12	14	14	14
KG	5.06	5.45	5.84	6.23	6.61	7	7.39	7.77	8.16	8.55	8.94	9.32	9.71	10.1	10.48	10.87	11.26	11.64	12.03	12.42	12.81

馬達下折Motor
Bottom Side

單位 Unit : mm

BM 馬達下折 Motor Bottom Side

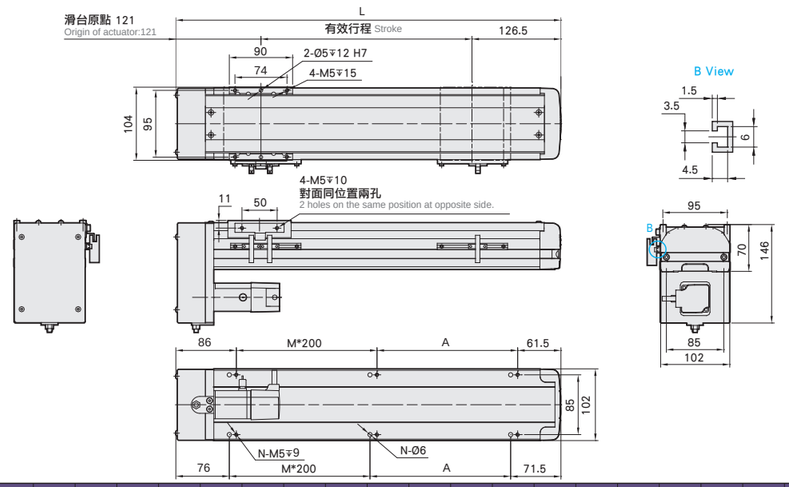

有效行程 stroke	50	100	150	200	250	300	350	400	450	500	550	600	650	700	750	800	850	900	950	1000	1050
L	297.5	347.5	397.5	447.5	497.5	547.5	597.5	647.5	697.5	747.5	797.5	847.5	897.5	947.5	997.5	1047.5	1097.5	1147.5	1197.5	1247.5	1297.5
A	150	200	50	100	150	200	50	100	150	200	50	100	150	200	50	100	150	200	50	100	150
M	0	0	1	1	1	1	2	2	2	2	3	3	3	3	4	4	4	4	5	5	5
N	4	4	6	6	6	6	8	8	8	8	10	10	10	10	12	12	12	12	14	14	14
KG	5.06	5.45	5.84	6.23	6.61	7	7.39	7.77	8.16	8.55	8.94	9.32	9.71	10.1	10.48	10.87	11.26	11.64	12.03	12.42	12.81



此圖僅供參考，出貨規格詳見尺寸圖面
The picture is just for the reference. Please check the the actual dimensions on the drawing.

最大行程 Maximum Stroke	1050mm
最高速度 Maximum Speed	1600mm/s
馬達容量 Motor Output	200W
滾珠螺桿 Ball Screw	Ø16mm
直線滑軌 Linear Guide	12X7.5-2支

型號表示方式 Ordering Method

wETH12 - L 5 - 50 - BC - M20B - C 4 - 0001

本體型號 Model

螺桿導程 Ball Screw Lead

05	05mm
10	10mm
20	20mm
32	32mm

行程 Stroke

50-1050mm
50間隔 50 mm Pitch

馬達位置 Motor Position

BC	馬達外露 Motor Exposed
BM	馬達下折 Motor Bottom Side
BL	馬達左折 Motor Left Side
BR	馬達右折 Motor Right Side

馬達廠牌 Motor Brand

M	三菱 Mitsubishi	10	-	B
P	國際 Panasonic	20	200W	
Y	安川 Yaskawa	40	-	
T	台達 Delta	75	-	

※若無煞車則不表示。※If No Brake,No Description.

原點感應器 Home Sensor

內置型 In Side	
A	馬達側 Motor Side
B	反馬達側 OppoSite Motor Side
外掛型 Out Side	
C	馬達側 Motor Side
D	反馬達側 OppoSite Motor Side
無 SENSOR No Sensor	
E	無 SENSOR No Sensor

※ WETH12-BL/BR時，無法選用A2。
※ A2 is unavailable while ETH12 with BL/BR type.

端點極限感應器 Limit Sensor

外掛型 Out Side	
3	2只 2 Pc
4	3只 3 Pc
5	4只 4 Pc
6	5只 5 Pc
7	6只 6 Pc
8	無 SENSOR No Sensor

特注式樣 Special Order No.

基本仕樣 Specification

規格 Spec	位置重複精度 Repeatability (mm)		±0.02（精析±0.04）			
	螺桿導程 Ball Screw Lead (mm)		5	10	20	32
	最高速度 Maximum Speed (mm/s)		250	500	1000	1600
	最大可搬重量 Maximum Payload	水平使用 Horizontal (kg)	50	30	18	5
		垂直使用 Vertical (kg)	12	8	3	-
	定格推力 Rated Thrust (N)		683	341	174	107
	標準行程 Stroke Pitch (mm)		50-1050mm/50間隔 50 mm Pitch			
部品 Parts	AC伺服馬達容量 AC Servo Motor Output (W)		200			
	滾珠螺桿外徑 Ball Screw Ø (mm)		C7 ϕ 16			
	高剛性直線滑軌 High Rigidity Linear Guide (mm)		W12XH7.5			
	連軸器 Coupling (mm)		10X14/11 (註1)			
	原點感應器 Home Sensor	外掛 Outside	EE-SX672(NPN)			
		內置 Built-In	EE-SX674(NPN)			

※行程超過750時，會產生螺桿偏擺，此時請將速度調降。
When the stroke is over 750mm, the run-out of the ballscrew will occur.
We recommend to low down the working speed under this circumstances.

※ 馬達加減速設定0.2秒。
Acceleration and deacceleration value is set 0.2 second.

註1:使用Panasonic 200W馬達時，馬達軸心為φ11；其他廠牌，馬達軸心為φ14。
Motor (200W) Shaft Diameter: Panasonic: 11mm; Other: 14mm.

感應器接線圖<原點及端點> Sensor Layout

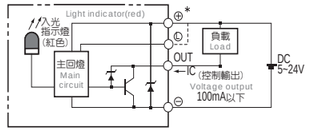

容許負載力距表 Allowable Overhang

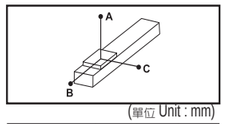

(單位 Unit : mm)

水平安裝 Horizontal installation		A	B	C
導程 5 Lead	30kg	882	65	78
	40kg	606	43	51
	50kg	437	29	35
導程 10 Lead	15kg	875	138	157
	25kg	485	73	83
	30kg	386	56	64
導程 20 Lead	5kg	1160	384	386
	10kg	561	180	181
	18kg	288	88	89
導程 32 Lead	3kg	822	444	385
	5kg	492	255	224
	-	-	-	-

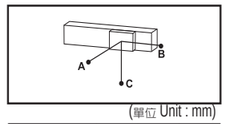

(單位 Unit : mm)

壁掛安裝 Wall installation		A	B	C
導程 5 Lead	25kg	100	84	1102
	35kg	63	52	725
	50kg	35	29	433
導程 10 Lead	10kg	250	221	1311
	20kg	110	97	633
	30kg	64	56	385
導程 20 Lead	6kg	317	316	955
	12kg	147	144	455
	18kg	89	88	288
導程 32 Lead	2kg	591	682	1256
	5kg	224	255	488
	-	-	-	-

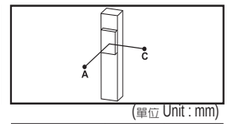

(單位 Unit : mm)

垂直安裝 Vertical installation		A	C
導程 5 Lead	5kg	544	544
	8kg	341	341
	12kg	227	227
導程 10 Lead	4kg	606	606
	8kg	303	303
	-	-	-
導程 20 Lead	2kg	961	961
	3kg	639	639
	-	-	-

靜態容許負載慣量 Static Loading Moment

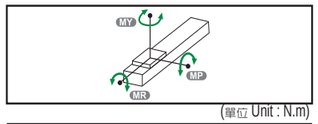

(單位 Unit : N.m)

MY	150
MP	150
MR	130

※力距表所表示的數據，代表重心。
The torque value in the chart indicate the center of gravity.

※符合型錄規範的正常使用下，保證壽命為10000公里。Operation life is 10,000km when the product is using under the specified conditions.

※倒吊使用無法套用標準規範，如有需求請洽詢我司業務。Data information is not for ceiling-mount inverse use. Contact us for the details if you want to apply ceiling-mount inverse usage.

搭配伺服馬達一覽表 Suitable Motor Brand

廠牌 Brand	馬達記號 Mark	煞車有無 Brake	馬達容量 Watt	電源電壓 AC-Voltage	伺服馬達型號 Motor Model	驅動器型號 Driver Model
三菱 Mitsubishi	M	無煞車(水平仕樣) No Brake (Horizontal Type)	200	220	HG-KR23	MR-J4-20A
		有煞車(垂直仕樣) With Brake (Vertical Type)	200	220	HG-KR23B	MR-J4-20A
國際 Panasonic	P	無煞車(水平仕樣) No Brake (Horizontal Type)	200	220	MHMD022P1S	MADDT1207
		有煞車(垂直仕樣) With Brake (Vertical Type)	200	220	MHMD022P1T	MADDT1207
台達 Delta	T	無煞車(水平仕樣) No Brake (Horizontal Type)	200	220	ECMA-C20602ES	ASD-B20221-B
		有煞車(垂直仕樣) With Brake (Vertical Type)	200	220	ECMA-C20602FS	ASD-B20221-B

馬達外露/馬達下折
Motor Exposed / Motor Bottom Side

單位 Unit : mm

BC 馬達外露 Motor Exposed

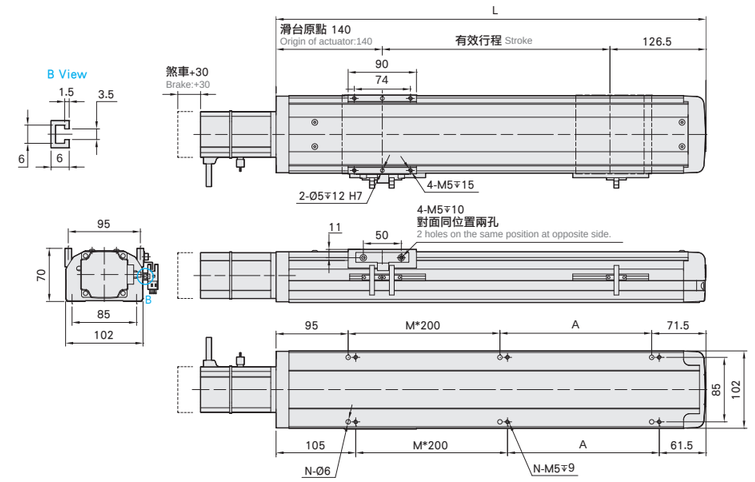

有效行程 stroke	50	100	150	200	250	300	350	400	450	500	550	600	650	700	750	800	850	900	950	1000	1050
L	316.5	366.5	416.5	466.5	516.5	566.5	616.5	666.5	716.5	766.5	816.5	866.5	916.5	966.5	1016.5	1066.5	1116.5	1166.5	1216.5	1266.5	1316.5
A	150	200	50	100	150	200	50	100	150	200	50	100	150	200	50	100	150	200	50	100	150
M	0	0	1	1	1	1	2	2	2	2	3	3	3	3	4	4	4	4	5	5	5
N	4	4	6	6	6	6	8	8	8	8	10	10	10	10	12	12	12	12	14	14	14
KG	5.28	5.67	6.06	6.45	6.84	7.23	7.62	8.01	8.4	8.79	9.18	9.57	9.96	10.35	10.74	11.13	11.52	11.91	12.3	12.69	13.08

單位 Unit : mm

BM 馬達下折 Motor Bottom Side

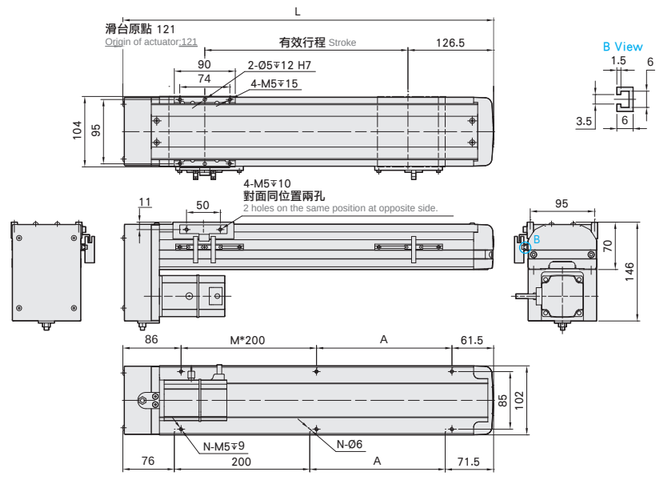

有效行程 stroke	50	100	150	200	250	300	350	400	450	500	550	600	650	700	750	800	850	900	950	1000	1050
L	297.5	347.5	397.5	447.5	497.5	547.5	597.5	647.5	697.5	747.5	797.5	847.5	897.5	947.5	997.5	1047.5	1097.5	1147.5	1197.5	1247.5	1297.5
A	150	200	50	100	150	200	50	100	150	200	50	100	150	200	50	100	150	200	50	100	150
M	0	0	1	1	1	1	2	2	2	2	3	3	3	3	4	4	4	4	5	5	5
N	4	4	6	6	6	6	8	8	8	8	10	10	10	10	12	12	12	12	14	14	14
KG	5.66	6.05	6.44	6.83	7.22	7.61	8	8.39	8.78	9.17	9.56	9.95	10.34	10.73	11.12	11.51	11.9	12.29	12.68	13.07	13.46

馬達左折/馬達右折Motor
Left Side / Motor Right Side

單位 Unit : mm

BL 馬達左折 Motor Left Side

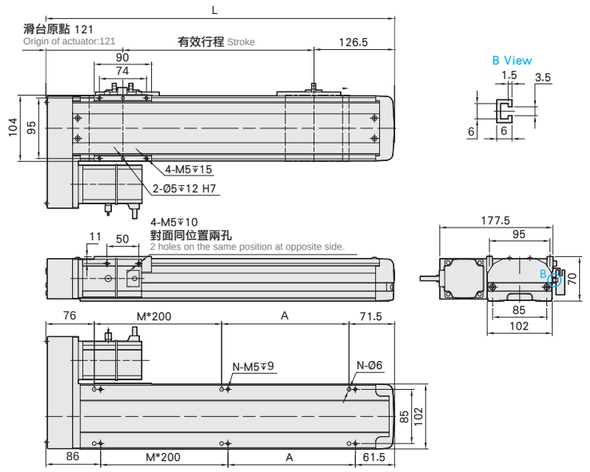

有效行程 stroke	50	100	150	200	250	300	350	400	450	500	550	600	650	700	750	800	850	900	950	1000	1050
L	297.5	347.5	397.5	447.5	497.5	547.5	597.5	647.5	697.5	747.5	797.5	847.5	897.5	947.5	997.5	1047.5	1097.5	1147.5	1197.5	1247.5	1297.5
A	150	200	50	100	150	200	50	100	150	200	50	100	150	200	50	100	150	200	50	100	150
M	0	0	1	1	1	1	2	2	2	2	3	3	3	3	4	4	4	4	5	5	5
N	4	4	6	6	6	6	8	8	8	8	10	10	10	10	12	12	12	12	14	14	14
KG	5.66	6.05	6.44	6.83	7.22	7.61	8	8.39	8.78	9.17	9.56	9.95	10.34	10.73	11.12	11.51	11.9	12.29	12.68	13.07	13.46

單位 Unit : mm

BR 馬達右折 Motor Right Side

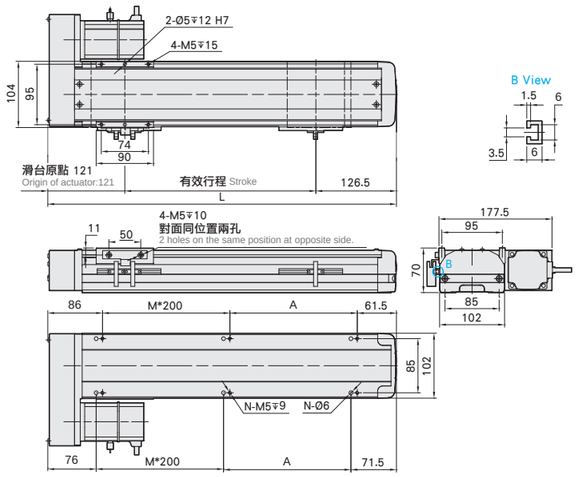

有效行程 stroke	50	100	150	200	250	300	350	400	450	500	550	600	650	700	750	800	850	900	950	1000	1050
L	297.5	347.5	397.5	447.5	497.5	547.5	597.5	647.5	697.5	747.5	797.5	847.5	897.5	947.5	997.5	1047.5	1097.5	1147.5	1197.5	1247.5	1297.5
A	150	200	50	100	150	200	50	100	150	200	50	100	150	200	50	100	150	200	50	100	150
M	0	0	1	1	1	1	2	2	2	2	3	3	3	3	4	4	4	4	5	5	5
N	4	4	6	6	6	6	8	8	8	8	10	10	10	10	12	12	12	12	14	14	14
KG	5.66	6.05	6.44	6.83	7.22	7.61	8	8.39	8.78	9.17	9.56	9.95	10.34	10.73	11.12	11.51	11.9	12.29	12.68	13.07	13.46

MEMO



此圖僅供參考，出貨規格詳見尺寸圖面
The picture is just for the reference. Please check the the actual dimensions on the drawing.

最大行程 Maximum Stroke	最高速度 Maximum Speed	馬達容量 Motor output	滾珠螺桿 Ball Screw	直線滑軌 Linear Guide
1050mm	1600mm/s	200W	Ø 6mm	15X12.5-2支

型號表示方式 Ordering Method

WETH13 - L 5 - 50 - BC - M20 B - C 4 - 0001

本體型號 Model

螺桿導程 Ball Screw Lead

5	5mm
10	10mm
20	20mm
32	32mm

行程 Stroke

50-1050mm
50間隔 50 mm Pitch

馬達位置 Motor Position

M	馬達直結 Motor Hidden In
BC	馬達外露 Motor Exposed
BL	馬達左折 Motor Left Side
BR	馬達右折 Motor Right Side
BM	馬達下折 Motor Bottom Side

馬達廠牌 Motor Brand

M	三菱 Mitsubishi	10	-	B
P	國際 Panasonic	20	200W	
Y	安川 Yaskawa	40	-	
T	台達 Delta	75	-	

*若無煞車則不表示。*If No Brake,No Description.

原點感應器 Home Sensor

內置型 In Side	
A	馬達側 Motor Side
B	反馬達側 Opposite Motor Side
外掛型 Out Side	
C	馬達側 Motor Side
D	反馬達側 Opposite Motor Side
無 SENSOR No Sensor	
E	無 SENSOR No Sensor

端點極限感應器 Limit Sensor

外掛型 Out Side	
3	2只 2 Pc
4	3只 3 Pc
5	4只 4 Pc
6	5只 5 Pc
7	6只 6 Pc
8	無 SENSOR No Sensor

特注式樣 Customization Order No.

基本仕樣 Specification

規格 Spec	位置重複精度 Repeatability (mm)		±0.02 (精密±0.04)		
	螺桿導程 Ball Screw Lead (mm)		5	10	20	32
	最高速度 Maximum Speed (mm/s)		250	500	1000	1600
	最大可搬重量 Maximum Payload	水平使用 Horizontal (kg)	70	47	24	13
		垂直使用 Vertical (kg)	17	12	6	-
	定格推力 Rated Thrust (N)		683	341	174	107
	標準行程 Stroke Pitch (mm)		50-1050mm/50間隔 50 mm Pitch			
部品 Parts	AC伺服馬達容量 AC Servo Motor Output (W)		200			
	滾珠螺桿外徑 Ball Screw Ø (mm)		C7 ϕ 16			
	高剛性直線滑軌 High Rigidity Linear Guide (mm)		W15XH12.5			
	連軸器 Coupling (mm)		10X14/11 (註1)			
	原點感應器 Home Sensor	外掛 Outside	EE-SX672(NPN)			
		內置 Built-In	EE-SX674(NPN)			

※行程超過750時，會產生螺桿偏擺，此時請將速度調降。
When the stroke is over 750mm, the run-out of the ballscrew will occur. We recommend to low down the working speed under this circumstances.

※馬達加減速設定0.2秒。
Acceleration and deacceleration value is set 0.2 second.

註1:使用Panasonic 200W馬達時，馬達軸心為ϕ11；其他廠牌，馬達軸心為ϕ14。
Motor (200W) Shaft Diameter: Panasonic: 11mm; Other: 14mm.

感應器接線圖<原點及端點> Sensor Layout

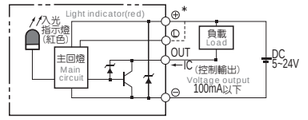

容許負載力距表 Allowable Overhang

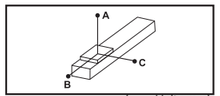

(單位 Unit : mm)

水平安裝 Horizontal installation		A	B	C
導程 5 Lead	40kg	795	63	225
	55kg	558	43	155
	70kg	422	32	115
導程 10 Lead	25kg	588	95	276
	35kg	410	65	190
	47kg	295	46	135
導程 20 Lead	6kg	1068	355	710
	15kg	416	136	275
	24kg	252	81	166
導程 32 Lead	7kg	385	205	298
	13kg	204	106	156
	-	-	-	-

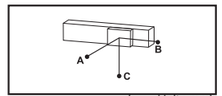

(單位 Unit : mm)

壁掛安裝 Wall Installation		A	B	C
導程 5 Lead	30kg	310	88	1066
	50kg	172	49	620
	70kg	115	32	422
導程 10 Lead	20kg	351	122	743
	30kg	225	78	484
	47kg	135	46	294
導程 20 Lead	5kg	852	428	1227
	12kg	345	173	522
	24kg	166	81	253
導程 32 Lead	6kg	350	240	453
	13kg	155	106	204
	-	-	-	-

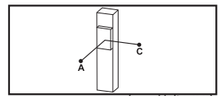

(單位 Unit : mm)

垂直安裝 Vertical installation		A	C
導程 5 Lead	5kg	580	580
	11kg	264	264
	17kg	170	170
導程 10 Lead	4kg	644	644
	8kg	322	322
	12kg	215	215
導程 20 Lead	3kg	667	667
	6kg	335	335
	-	-	-

靜態容許負載慣量 Static Loading Moment

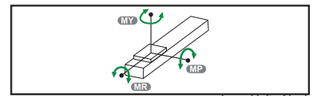

(單位 Unit : N.m)

MY	174
MP	175
MR	153

※力距表所表示的數據，代表重心。
The torque value in the chart indicate the center of gravity.

※符合型錄規範的正常使用下，保證壽命為10000公里。
Operation life is 10,000km when the product is using under the specified conditions.

※倒吊使用無法套用標準規範，如有需求請洽詢我司業務。
Data information is not for ceiling-mount inverse use. Contact us for the details if you want to apply ceiling-mount inverse usage.

搭配伺服馬達一覽表 Suitable Motor Brand

廠牌 Brand	馬達記號 Mark	煞車有無 Brake	馬達容量 Watt	電源電壓 AC-Voltage	伺服馬達型號 Motor Model	驅動器型號 Driver Model
三菱 Mitsubishi	M	無煞車(水平仕樣) No Brake (Horizontal Type)	200	220	HG-KR23	MR-J4-20A
		有煞車(垂直仕樣) With Brake (Vertical Type)	200	220	HG-KR23B	MR-J4-20A
國際 Panasonic	P	無煞車(水平仕樣) No Brake (Horizontal Type)	200	220	MHMD022G1U	MADHT1507
		有煞車(垂直仕樣) With Brake (Vertical Type)	200	220	MHMD022G1V	MADHT1507
台達 Delta	T	無煞車(水平仕樣) No Brake (Horizontal Type)	200	220	ECMA-C20602ES	ASD-B20221-B
		有煞車(垂直仕樣) With Brake (Vertical Type)	200	220	ECMA-C20602FS	ASD-B20221-B

馬達直結/馬達外露Motor
Hidden In / Motor Exposed

單位 Unit : mm

M 馬達直結 Motor Hidden In

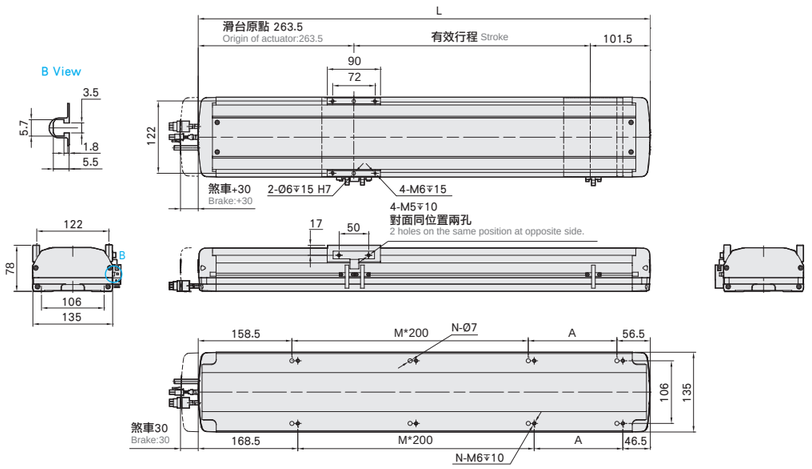

有效行程 stroke	50	100	150	200	250	300	350	400	450	500	550	600	650	700	750	800	850	900	950	1000	1050
L	415	465	515	565	615	665	715	765	815	865	915	965	1015	1065	1115	1165	1215	1265	1315	1365	1415
A	200	50	100	150	200	50	100	150	200	50	100	150	200	50	100	150	200	50	100	150	200
M	0	1	1	1	1	2	2	2	2	3	3	3	3	4	4	4	4	5	5	5	5
N	4	6	6	6	6	8	8	8	8	10	10	10	10	12	12	12	12	14	14	14	14
KG	8.3	8.86	9.42	9.98	10.54	11.1	11.66	12.22	12.78	13.34	13.9	14.46	15.02	15.58	16.14	16.7	17.26	17.82	18.38	18.94	19.5

單位 Unit : mm

BC 馬達外露 Motor Exposed

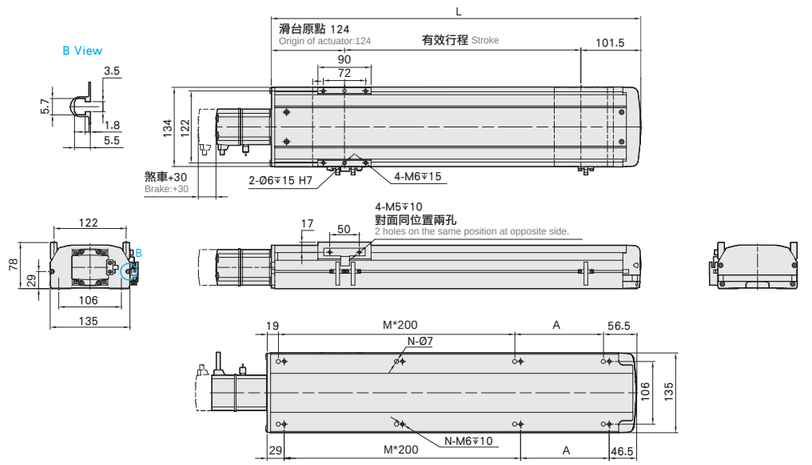

有效行程 stroke	50	100	150	200	250	300	350	400	450	500	550	600	650	700	750	800	850	900	950	1000	1050
L	275.5	325.5	375.5	425.5	475.5	525.5	575.5	625.5	675.5	725.5	775.5	825.5	875.5	925.5	975.5	1025.5	1075.5	1125.5	1175.5	1225.5	1275.5
A	200	50	100	150	200	50	100	150	200	50	100	150	200	50	100	150	200	50	100	150	200
M	0	1	1	1	1	2	2	2	2	3	3	3	3	4	4	4	4	5	5	5	5
N	4	6	6	6	6	8	8	8	8	10	10	10	10	12	12	12	12	14	14	14	14
KG	7.4	7.96	8.52	9.08	9.64	10.2	10.76	11.32	11.88	12.44	13	13.56	14.12	14.68	15.24	15.8	16.36	16.92	17.48	18.04	18.6

馬達左折 / 馬達右折
Motor Left Side / Motor Right Side

單位 Unit : mm

BL 馬達左折 Motor Left Side

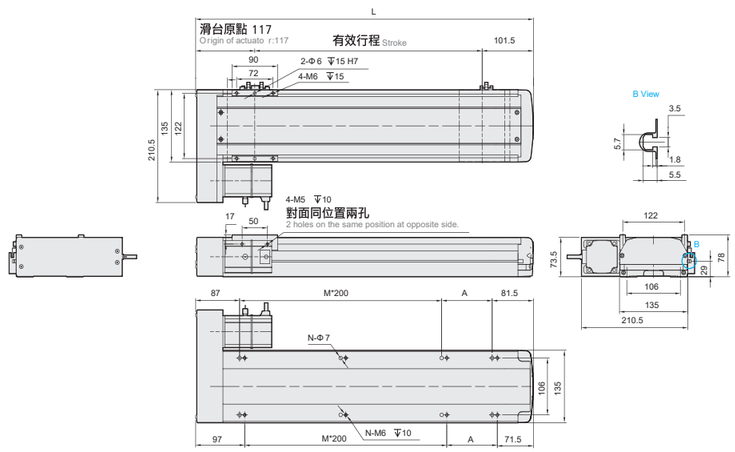

有效行程 Stroke	50	100	150	200	250	300	350	400	450	500	550	600	650	700	750	800	850	900	950	1000	1050
L	268.5	318.5	368.5	418.5	468.5	518.5	568.5	618.5	668.5	718.5	768.5	818.5	868.5	918.5	968.5	1018.5	1068.5	1118.5	1168.5	1218.5	1268.5
A	100	150	200	50	100	150	200	50	100	150	200	50	100	150	200	50	100	150	200	50	100
M	0	0	0	1	1	1	1	2	2	2	2	3	3	3	3	4	4	4	4	5	5
N	4	4	4	6	6	6	6	8	8	8	8	10	10	10	10	12	12	12	12	14	14
KG	7.94	8.5	9.06	9.62	10.18	10.74	11.3	11.86	12.42	12.98	13.54	14.1	14.66	15.22	15.78	16.34	16.9	17.46	18.02	18.58	19.14

單位 Unit : mm

BR 馬達右折 Motor Right Side

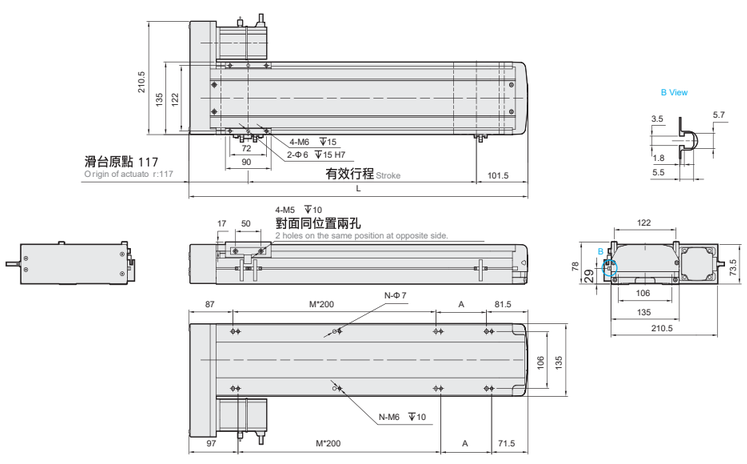

有效行程 Stroke	50	100	150	200	250	300	350	400	450	500	550	600	650	700	750	800	850	900	950	1000	1050
L	268.5	318.5	368.5	418.5	468.5	518.5	568.5	618.5	668.5	718.5	768.5	818.5	868.5	918.5	968.5	1018.5	1068.5	1118.5	1168.5	1218.5	1268.5
A	100	150	200	50	100	150	200	50	100	150	200	50	100	150	200	50	100	150	200	50	100
M	0	0	0	1	1	1	1	2	2	2	2	3	3	3	3	4	4	4	4	5	5
N	4	4	4	6	6	6	6	8	8	8	8	10	10	10	10	12	12	12	12	14	14
KG	7.94	8.5	9.06	9.62	10.18	10.74	11.3	11.86	12.42	12.98	13.54	14.1	14.66	15.22	15.78	16.34	16.9	17.46	18.02	18.58	19.14

馬達下折
Motor Bottom Side

BM **馬達下折** Motor Bottom Side

單位 Unit : mm

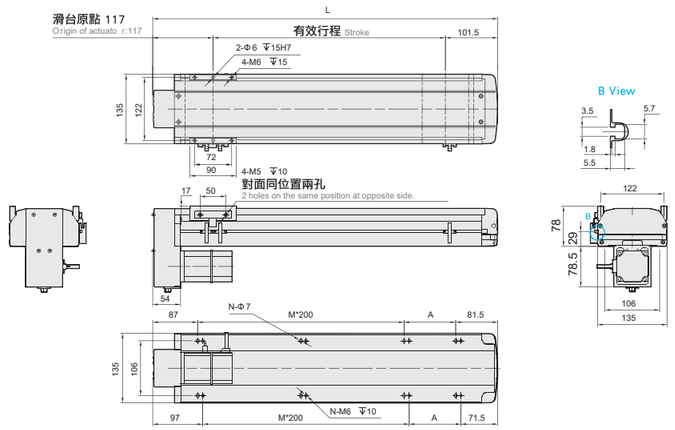

有效行程 Stroke	50	100	150	200	250	300	350	400	450	500	550	600	650	700	750	800	850	900	950	1000	1050
L	268.5	318.5	368.5	418.5	468.5	518.5	568.5	618.5	668.5	718.5	768.5	818.5	868.5	918.5	968.5	1018.5	1068.5	1118.5	1168.5	1218.5	1268.5
A	100	150	200	50	100	150	200	50	100	150	200	50	100	150	200	50	100	150	200	50	100
M	0	0	0	1	1	1	1	2	2	2	2	3	3	3	3	4	4	4	4	5	5
N	4	4	4	6	6	6	6	8	8	8	8	10	10	10	10	12	12	12	12	14	14
KG	7.94	8.5	9.06	9.62	10.18	10.74	11.3	11.86	12.42	12.98	13.54	14.1	14.66	15.22	15.78	16.34	16.9	17.46	18.02	18.58	19.14



此圖僅供參考，出貨規格詳見尺寸圖面
The picture is just for the reference. Please check the the actual dimensions on the drawing.

最大行程 Maximum Stroke 1050mm
最高速度 Maximum Speed 1600mm/s
馬達容量 Motor output 400W
滾珠螺桿 Ball Screw Φ 16mm
直線滑軌 Linear Guide 15H12.5-2 支

型號表示方式 Ordering Method

WETH13 - L 5 - 50 - BC - M40B - C 4 - 0001

本體型號 Model

螺桿導程 Ball Screw Lead

5	5mm
10	10mm
20	20mm
32	32mm

行程 Stroke

50-1050mm
50間隔 50 mm Pitch

馬達位置 Motor Position

M	馬達直結 Motor Hidden In
BC	馬達外露 Motor Exposed
BL	馬達左折 Motor Left Side
BR	馬達右折 Motor Right Side
BM	馬達下折 Motor Bottom Side

馬達廠牌 Motor Brand

M	三菱 Mitsubishi	10	-
P	國際 Panasonic	20	-
Y	安川 Yaskawa	40	400W
T	台達 Delta	75	-

*若無煞車則不表示。 * If No Brake,No Description.

原點感應器 Home Sensor

	內置型 In Side
A	馬達側 Motor Side
B	反馬達側 Opposite Motor Side
	外掛型 Out Side
C	馬達側 Motor Side
D	反馬達側 Opposite Motor Side
	無 SENSOR No Sensor
E	無 SENSOR No Sensor

端點極限感應器 Limit Sensor

	外掛型 Out Side
3	2只 2 Pc
4	3只 3 Pc
5	4只 4 Pc
6	5只 5 Pc
7	6只 6 Pc
8	無 SENSOR No Sensor

特注式樣 Customization Order No.

基本仕様 Specification

規格 Spec	位置重複精度 Repeatability (mm)		±0.02 (特注±0.04)		
	螺桿導程 Ball Screw Lead (mm)		5	10	20	32
	最高速度 Maximum Speed (mm/s) ※1		250	500	1000	1600
	最大可搬重量 Maximum Payload	水平使用 Horizontal (kg)	95	75	35	15
		垂直使用 Vertical (kg)	27	18	7	-
	定格推力 Rated Thrust (N)		683	341	174	107
	標準行程 Stroke Pitch (mm) ※2		50-1050mm/50		間隔 50 mm Pitch	
部品 Parts	AC 伺服馬達容量 AC Servo Motor Output (W)		200			
	滾珠螺桿外徑 Ball Screw Ø (mm)		C7Φ 16			
	高剛性直線滑軌 High Rigidity Linear Guide (mm)		W15XH12.5			
	連軸器 Coupling (mm)		10X14/11 (註 1)			
	原點感應器 Home Sensor	外掛 Outside	EE-SX672(NPN)			
		內置 Built-In	EE-SX674(NPN)			

※1 馬達加減速設定 0.2 秒。
Acceleration and deacceleration value is set 0.2 second.
※2 行程超過 750 時，會產生螺桿偏擺，此時請將速度調降。
When the stroke is over 750mm, the run-out of the ballscrew will occur. We recommend to low down the working speed under this circumstances.
註 1: 使用 Panasonic 200W 馬達時，馬達軸心為Φ11；其他廠牌，馬達軸心為Φ14。
Motor (200W) Shaft Diameter: Panasonic: 11mm; Other: 14mm.

感應器接線圖 < 原點及端點 > Sensor Layout

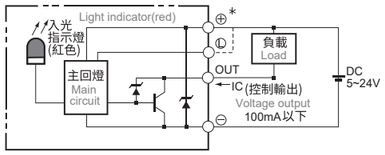

容許負載力距表 Allowable Overhang

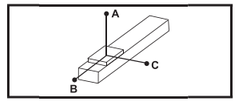

(單位 Unit : mm)

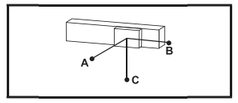

(單位 Unit : mm)

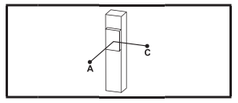

(單位 Unit : mm)

靜態容許負載慣量 Static Loading Moment

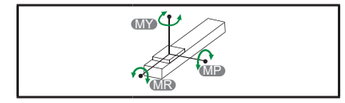

(單位 Unit : N.m)

水平安裝 Horizontal Installation		A	B	C
導程 5 Lead	60kg	2512	242	232
	80kg	1811	172	164
	95kg	1537	138	133
導程 10 Lead	30kg	2727	470	430
	50kg	1577	266	242
	75kg	1004	164	150
導程 20 Lead	10kg	2304	1222	1028
	22kg	1443	540	451
	35kg	1005	324	271
導程 32 Lead	10kg	1555	840	623
	15kg	1033	545	405
	-	-	-	-

壁掛安裝 Wall Installation		A	B	C
導程 5 Lead	55kg	257	269	2883
	75kg	178	186	2000
	95kg	133	138	1537
導程 10 Lead	35kg	363	395	2368
	55kg	218	238	1445
	75kg	150	164	1004
導程 20 Lead	12kg	854	1019	2552
	20kg	500	596	1588
	35kg	271	324	1005
導程 32 Lead	8kg	787	1060	1980
	15kg	405	545	1033
	-	-	-	-

垂直安裝 Vertical Installation		A	C
導程 5 Lead	15kg	1118	1118
	22kg	770	770
	27kg	626	626
導程 10 Lead	10kg	1500	1500
	14kg	1072	1072
	18kg	833	833
導程 20 Lead	4kg	2980	2980
	7kg	1700	1700
	-	-	-

MY	551
MP	552
MR	485

* 力距表所表示的數據，代表重心。
The torque value in the chart indicate the center of gravity.
* 符合型錄規範的正常使用下，保證壽命為 10000 公里。
Operation life is 10,000km when the product is using under the specified conditions.
* 倒吊使用無法套用標準規範，如有需求請洽詢我司業務。
Data information is not for ceiling-mount inverse use. Contact us for the details if you want to apply ceiling-mount inverse usage.

搭配伺服馬達一覽表 Suitable Motor Brand

廠牌 Brand	馬達記號 Mark	煞車有無 Brake	馬達容量 Watt	電源電壓 AC-Voltage	伺服馬達型號 Motor Model	驅動器型號 Driver Model
三菱 Mitsubishi	M	無煞車 (水平仕様) No Brake (Horizontal Type)	200	220	HG-KR23	MR-J4-20A
		有煞車 (垂直仕様) With Brake (Vertical Type)	200	220	HG-KR23B	MR-J4-20A
國際 Panasonic	P	無煞車 (水平仕様) No Brake (Horizontal Type)	200	220	MHMD022G1U	MADHT1507
		有煞車 (垂直仕様) With Brake (Vertical Type)	200	220	MHMD022G1V	MADHT1507
台達 Delta	T	無煞車 (水平仕様) No Brake (Horizontal Type)	200	220	ECMA-C20602ES	ASD-B20221-B
		有煞車 (垂直仕様) With Brake (Vertical Type)	200	220	ECMA-C20602FS	ASD-B20221-B

馬達直結 / 馬達外露
Motor Hidden In / Motor Exposed

M 馬達直結 Motor Hidden In

單位 Unit : mm

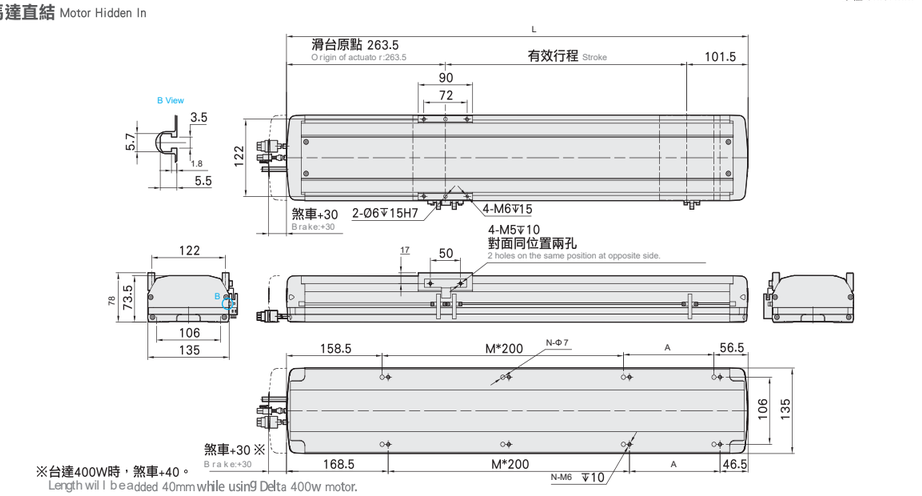

※台達400W時，煞車+40。
Length will be added 40mm while using Delta 400w motor.

有效行程 Stroke	50	100	150	200	250	300	350	400	450	500	550	600	650	700	750	800	850	900	950	1000	1050
L	415	465	515	565	615	665	715	765	815	865	915	965	1015	1065	1115	1165	1215	1265	1315	1365	1415
A	200	50	100	150	200	50	100	150	200	50	100	150	200	50	100	150	200	50	100	150	200
M	0	1	1	1	1	2	2	2	2	3	3	3	3	4	4	4	4	5	5	5	5
N	4	6	6	6	6	8	8	8	8	10	10	10	10	12	12	12	12	14	14	14	14
KG	8.3	8.86	9.42	9.98	10.54	11.1	11.66	12.22	12.78	13.34	13.9	14.46	15.02	15.58	16.14	16.7	17.26	17.82	18.38	18.94	19.5

BC 馬達外露 Motor Exposed

單位 Unit : mm

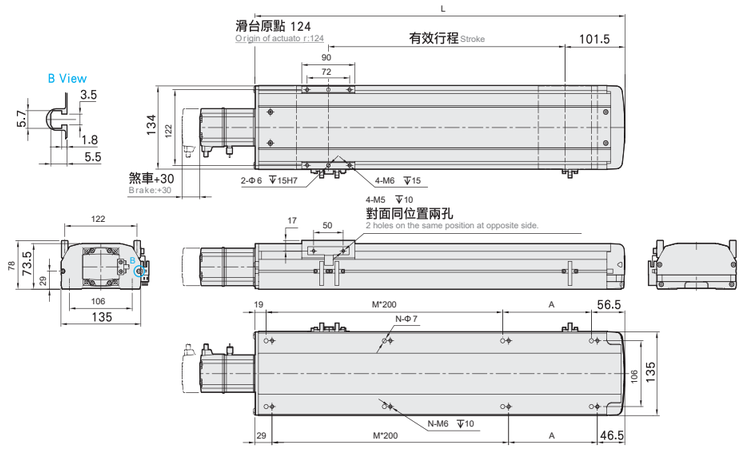

有效行程 Stroke	50	100	150	200	250	300	350	400	450	500	550	600	650	700	750	800	850	900	950	1000	1050
L	275.5	325.5	375.5	425.5	475.5	525.5	575.5	625.5	675.5	725.5	775.5	825.5	875.5	925.5	975.5	1025.5	1075.5	1125.5	1175.5	1225.5	1275.5
A	200	50	100	150	200	50	100	150	200	50	100	150	200	50	100	150	200	50	100	150	200
M	0	1	1	1	1	2	2	2	2	3	3	3	3	4	4	4	4	5	5	5	5
N	4	6	6	6	6	8	8	8	8	10	10	10	10	12	12	12	12	14	14	14	14
KG	7.4	7.96	8.52	9.08	9.64	10.2	10.76	11.32	11.88	12.44	13	13.56	14.12	14.68	15.24	15.8	16.36	16.92	17.48	18.04	18.6

馬達左折 / 馬達右折
Motor Left Side / Motor Right Side

BL 馬達左折 Motor Left Side

單位 Unit : mm

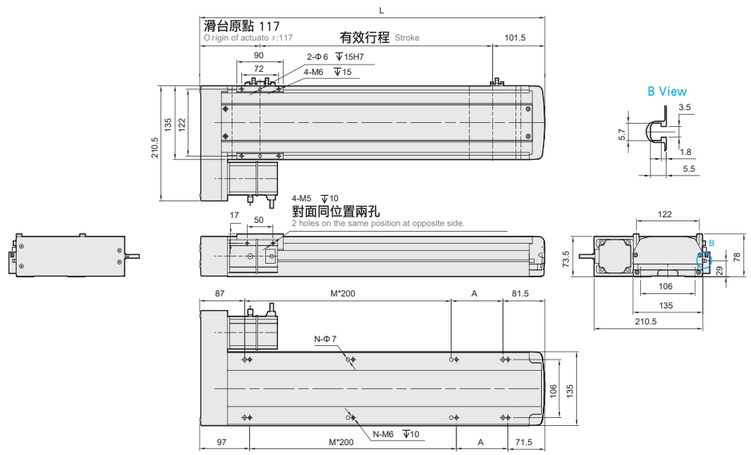

有效行程 Stroke	50	100	150	200	250	300	350	400	450	500	550	600	650	700	750	800	850	900	950	1000	1050
L	268.5	318.5	368.5	418.5	468.5	518.5	568.5	618.5	668.5	718.5	768.5	818.5	868.5	918.5	968.5	1018.5	1068.5	1118.5	1168.5	1218.5	1268.5
A	100	150	200	50	100	150	200	50	100	150	200	50	100	150	200	50	100	150	200	50	100
M	0	0	0	1	1	1	1	2	2	2	2	3	3	3	3	4	4	4	4	5	5
N	4	4	4	6	6	6	6	8	8	8	8	10	10	10	10	12	12	12	12	14	14
KG	7.94	8.5	9.06	9.62	10.18	10.74	11.3	11.86	12.42	12.98	13.54	14.1	14.66	15.22	15.78	16.34	16.9	17.46	18.02	18.58	19.14

BR 馬達右折 Motor Right Side

單位 Unit : mm

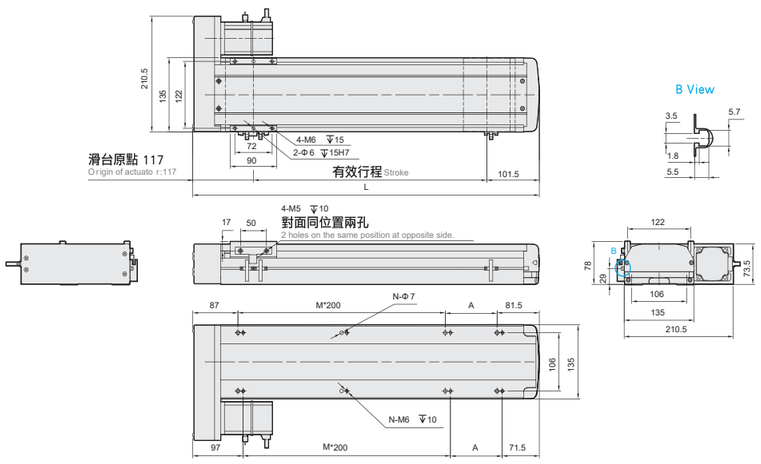

有效行程 Stroke	50	100	150	200	250	300	350	400	450	500	550	600	650	700	750	800	850	900	950	1000	1050
L	268.5	318.5	368.5	418.5	468.5	518.5	568.5	618.5	668.5	718.5	768.5	818.5	868.5	918.5	968.5	1018.5	1068.5	1118.5	1168.5	1218.5	1268.5
A	100	150	200	50	100	150	200	50	100	150	200	50	100	150	200	50	100	150	200	50	100
M	0	0	0	1	1	1	1	2	2	2	2	3	3	3	3	4	4	4	4	5	5
N	4	4	4	6	6	6	6	8	8	8	8	10	10	10	10	12	12	12	12	14	14
KG	7.94	8.5	9.06	9.62	10.18	10.74	11.3	11.86	12.42	12.98	13.54	14.1	14.66	15.22	15.78	16.34	16.9	17.46	18.02	18.58	19.14

馬達下折
Motor Bottom Side

BM 馬達下折 Motor Bottom Side

單位 Unit : mm

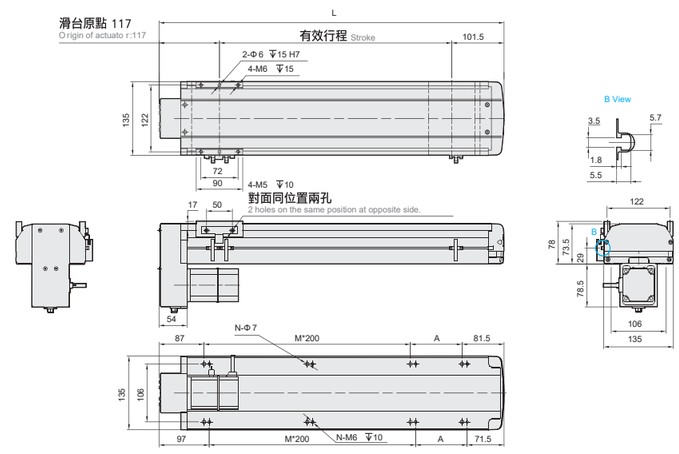

有效行程 Stroke	50	100	150	200	250	300	350	400	450	500	550	600	650	700	750	800	850	900	950	1000	1050
L	268.5	318.5	368.5	418.5	468.5	518.5	568.5	618.5	668.5	718.5	768.5	818.5	868.5	918.5	968.5	1018.5	1068.5	1118.5	1168.5	1218.5	1268.5
A	100	150	200	50	100	150	200	50	100	150	200	50	100	150	200	50	100	150	200	50	100
M	0	0	0	1	1	1	1	2	2	2	2	3	3	3	3	4	4	4	4	5	5
N	4	4	4	6	6	6	6	8	8	8	8	10	10	10	10	12	12	12	12	14	14
KG	7.94	8.5	9.06	9.62	10.18	10.74	11.3	11.86	12.42	12.98	13.54	14.1	14.66	15.22	15.78	16.34	16.9	17.46	18.02	18.58	19.14



此圖僅供參考，出貨規格詳見尺寸圖面
The picture is just for the reference. Please check the the actual dimensions on the drawing.

最大行程 Maximum Stroke	最高速度 Maximum Speed	馬達容量 Motor output	滾珠螺桿 Ball Screw	直線滑軌 Linear Guide
1050mm	1600mm/s	200W	Φ 16mm	15X12.5-2支

型號表示方式 Ordering Method

WETH14 - L 5 - 50 - M - M20B - C 4 - 0001

本體型號 Model

螺桿導程 Ball Screw Lead

5	05mm
10	10mm
20	20mm
32	32mm

行程 Stroke

50-1050mm
50間隔 50 mm Pitch

馬達位置 Motor Position

M	馬達直結 Motor Hidden In
BC	馬達外露 Motor Exposed
BL	馬達左折 Motor Left Side
BR	馬達右折 Motor Right Side
BM	馬達下折 Motor Bottom Side

馬達廠牌 Motor Brand

M	三菱 Mitsubishi	10	-	B
P	國際 Panasonic	20	200W	
Y	安川 Yaskawa	40	-	
T	台達 Delta	75	-	

若無煞車則不表示。 If No Brake,No Description.

原點感應器 Home Sensor

內置型 In Side	
A	馬達側 Motor Side
B	反馬達側 Opposite Motor Side
外掛型 Out Side	
C	馬達側 Motor Side
D	反馬達側 Opposite Motor Side
無 SENSOR No Sensor	
E	無 SENSOR No Sensor

端點極限感應器 Limit Sensor

外掛型 Out Side	
3	2只 2 Pc
4	3只 3 Pc
5	4只 4 Pc
6	5只 5 Pc
7	6只 6 Pc
8	無 SENSOR No Sensor

基本仕樣 Specification

Spec	位置重複精度 Repeatability (mm)		±0.02 (精密±0.04)			
	螺桿導程 Ball Screw Lead (mm)		5	10	20	32
	最高速度 Maximum Speed (mm/s) ※1		250	500	1000	1600
	最大可搬重量 Maximum Payload	水平使用 Horizontal (kg)	95	75	35	15
		垂直使用 Vertical (kg)	27	18	7	
	定格推力 Rated Thrust (N)		683	341	174	107
	標準行程 Stroke Pitch (mm) ※2		50-1050mm/50		間隔 50 mm Pitch	
Parts	AC 伺服馬達容量 AC Servo Motor Output (W)		200			
	滾珠螺桿外徑 Ball Screw Ø (mm)		C7Φ 16			
	高剛性直線滑軌 High Rigidity Linear Guide (mm)		W15XH12.5			
	連軸器 Coupling (mm)		10X14/11 (註 1)			
	原點感應器 Home Sensor	外掛 Outside	EE-SX672(NPN)			
		內置 Built-In	EE-SX674(NPN)			

※1 馬達加減速設定 0.2 秒。
Acceleration and deacceleration value is set 0.2 second.
※2 行程超過 750 時，會產生螺桿偏擺，此時請將速度調降。
When the stroke is over 750mm, the run-out of the ballscrew will occur. We recommend to low down the workeinwg osprkeenrdg usnpdeeerdthuisnder this circumstances.
註 1: 使用 Panasonic 200W 馬達時，馬達軸心為Φ11；其他廠牌，馬達軸心為Φ 14。
Motor (200W) Shaft Diameter: Panasonic: 11mm; Other: 14mm.

感應器接線圖 < 原點及端點 > Sensor Layout

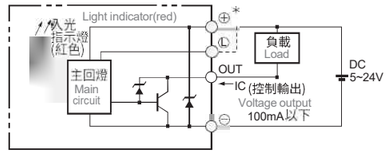

容許負載力距表 Allowable Overhang

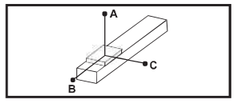

(單位 Unit : mm)

水平安裝 Horizontal Installation		A	B	C
導程 5 Lead	60kg	2512	242	232
	80kg	181	172	164
	95kg	1537	138	133
導程 10 Lead	30kg	2727	470	430
	50kg	1577	266	242
	75kg	1004	164	150
導程 20 Lead	10kg	2304	1222	1028
	22kg	1443	540	45
	35kg	1005	324	27
導程 32 Lead	10kg	1555	840	623
	15kg	1033	545	405

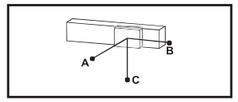

(單位 Unit : mm)

壁掛安裝 Wall Installation		A	B	C
導程 5 Lead	55kg	257	269	2883
	75kg	178	186	2000
	95kg	133	138	1537
導程 10 Lead	35kg	363	395	2368
	55kg	218	238	1445
	75kg	150	164	1004
導程 20 Lead	12kg	854	1019	2552
	20kg	500	596	1588
	35kg	27	324	1005
導程 32 Lead	8kg	787	1060	1980
	15kg	405	545	1033

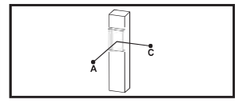

(單位 Unit : mm)

垂直安裝 Vertical Installation		A	C
導程 5 Lead	15kg	1118	1118
	22kg	770	770
	27kg	626	626
導程 10 Lead	10kg	1500	1500
	14kg	1072	1072
	18kg	833	833
導程 20 Lead	4kg	2980	2980
	7kg	1700	1700

靜態容許負載慣量 Static Loading Moment

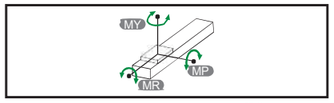

(單位 Unit : N.m)

MY	55
MP	552
MR	485

* 力距表所表示的數據，代表重心。
The torque value in the chart indicate the center of gravity.
* 符合型錄規範的正常使用下，保證壽命為 10000 公里。
Operation life is 10,000km when the product is using under the specified conditions.
* 倒吊使用無法套用標準規範，如有需求請洽詢我司業務。
Data information is not for ceiling-mount inverse use. Contact us for the details if you want to apply ceiling-mount inverse usage.

搭配伺服馬達一覽表 Suitable Motor Brand

廠牌 Brand	馬達記號 Mark	煞車有無 Brake	馬達容量 Watt	電源電壓 AC-Voltage	伺服馬達型號 Motor Model	驅動器型號 Driver Model
三菱 Mitsubishi	M	無煞車 (水平仕樣) No Brake (Horizontal Type)	200	220	HG-KR23	MR-J4-20A
		有煞車 (垂直仕樣) With Brake (Vertical Type)	200	220	HG-KR23B	MR-J4-20A
國際 Panasonic	P	無煞車 (水平仕樣) No Brake (Horizontal Type)	200	220	MHMD022G1U	MADHT1507
		有煞車 (垂直仕樣) With Brake (Vertical Type)	200	220	MHMD022G1V	MADHT1507
台達 Delta	T	無煞車 (水平仕樣) No Brake (Horizontal Type)	200	220	ECMA-C20602ES	ASD-B20221-B
		有煞車 (垂直仕樣) With Brake (Vertical Type)	200	220	ECMA-C20602FS	ASD-B20221-B

馬達直結 / 馬達外露
Motor Hidden In / Motor Exposed

M 馬達直結 Motor Hidden In

單位 Unit : mm

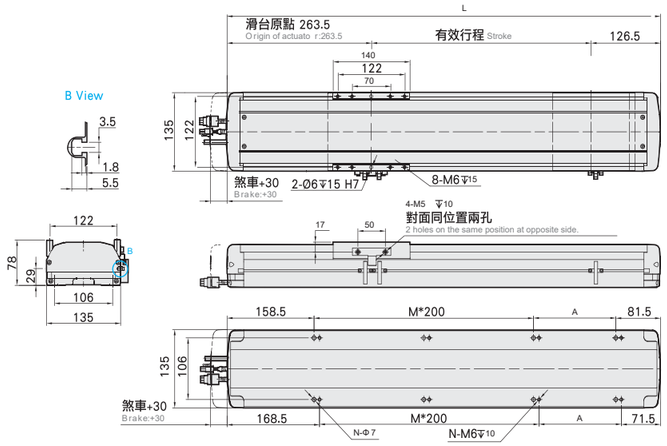

有效行程 Stroke	50	100	150	200	250	300	350	400	450	500	550	600	650	700	750	800	850	900	950	1000	1050
L	440	490	540	590	640	690	740	790	840	890	940	990	1040	1090	1140	1190	1240	1290	1340	1390	1440
A	200	50	100	150	200	50	100	150	200	50	100	150	200	50	100	150	200	50	100	150	200
M	0	1	1	1	1	2	2	2	2	3	3	3	3	4	4	4	4	5	5	5	5
N	4	6	6	6	6	8	8	8	8	10	10	10	10	12	12	12	12	14	14	14	14
KG	9.5	10.06	10.62	11.18	11.74	12.3	12.86	13.42	13.98	14.54	15.1	15.66	16.22	16.78	17.34	17.9	18.46	19.02	19.58	20.14	20.7

BC 馬達外露 Motor Exposed

單位 Unit : mm

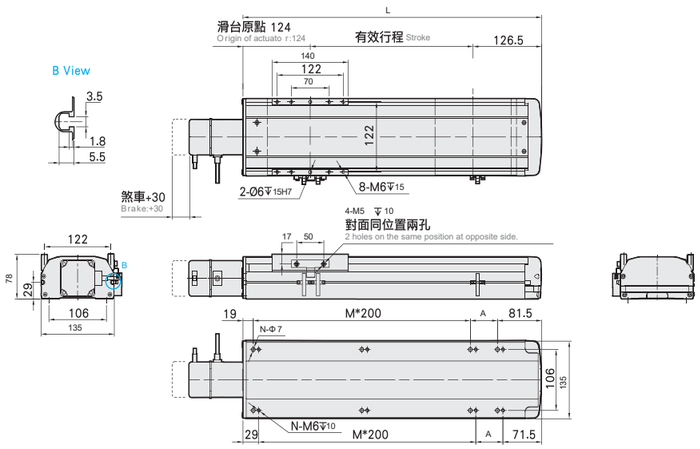

有效行程 Stroke	50	100	150	200	250	300	350	400	450	500	550	600	650	700	750	800	850	900	950	1000	1050
L	300.5	350.5	400.5	450.5	500.5	550.5	600.5	650.5	700.5	750.5	800.5	850.5	900.5	950.5	1000.5	1050.5	1100.5	1150.5	1200.5	1250.5	1300.5
A	200	50	100	150	200	50	100	150	200	50	100	150	200	50	100	150	200	50	100	150	200
M	0	1	1	1	1	2	2	2	2	3	3	3	3	4	4	4	4	5	5	5	5
N	4	6	6	6	6	8	8	8	8	10	10	10	10	12	12	12	12	14	14	14	14
KG	8.75	9.3	9.85	10.4	10.95	11.5	12.05	12.6	13.15	13.7	14.25	14.8	15.35	15.9	16.45	17	17.55	18.1	18.65	19.2	19.75

馬達左折 / 馬達右折
Motor Left Side / Motor Right Side

BL 馬達左折 Motor Left Side

單位 Unit : mm

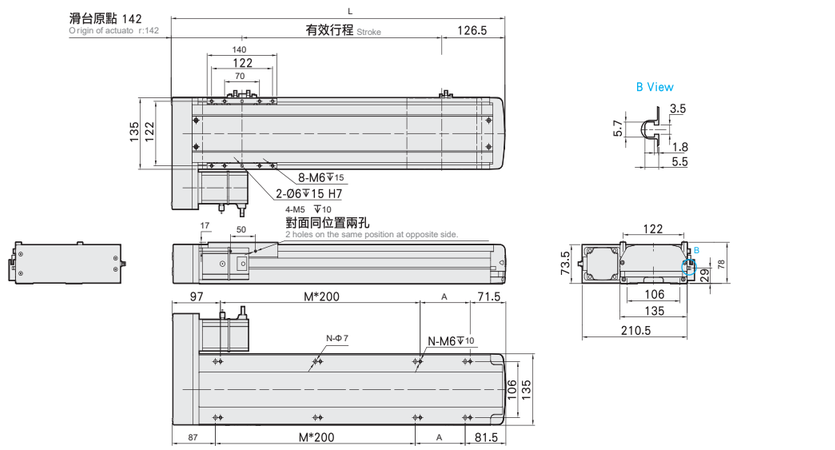

有效行程 Stroke	50	100	150	200	250	300	350	400	450	500	550	600	650	700	750	800	850	900	950	1000	1050
L	318.5	368.5	418.5	468.5	518.5	568.5	618.5	668.5	718.5	768.5	818.5	868.5	918.5	968.5	1018.5	1068.5	1118.5	1168.5	1218.5	1268.5	1318.5
A	150	200	50	100	150	200	50	100	150	200	50	100	150	200	50	100	150	200	50	100	150
M	0	0	1	1	1	1	2	2	2	2	3	3	3	3	4	4	4	4	5	5	5
N	4	4	6	6	6	6	8	8	8	8	10	10	10	10	12	12	12	12	14	14	14
KG	9.4	9.94	10.48	11.02	11.56	12.1	12.64	13.18	13.72	14.26	14.8	15.34	15.88	16.42	16.96	17.5	18.04	18.58	19.12	19.66	20.2

BR 馬達右折 Motor Right Side

單位 Unit : mm

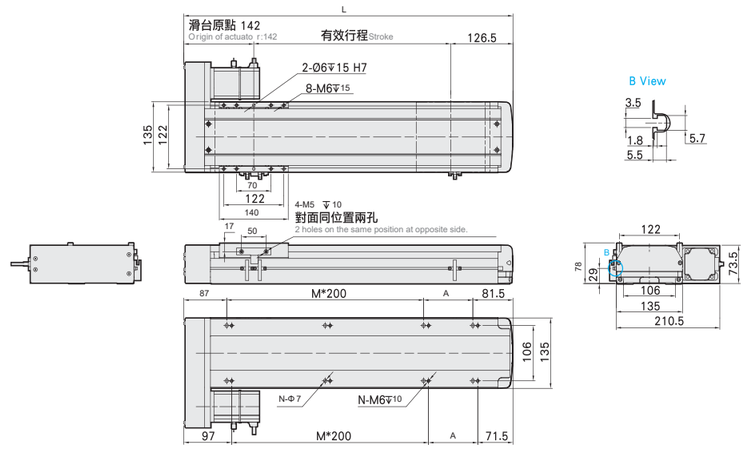

有效行程 Stroke	50	100	150	200	250	300	350	400	450	500	550	600	650	700	750	800	850	900	950	1000	1050
L	318.5	368.5	418.5	468.5	518.5	568.5	618.5	668.5	718.5	768.5	818.5	868.5	918.5	968.5	1018.5	1068.5	1118.5	1168.5	1218.5	1268.5	1318.5
A	150	200	50	100	150	200	50	100	150	200	50	100	150	200	50	100	150	200	50	100	150
M	0	0	1	1	1	1	2	2	2	2	3	3	3	3	4	4	4	4	5	5	5
N	4	4	6	6	6	6	8	8	8	8	10	10	10	10	12	12	12	12	14	14	14
KG	9.4	9.94	10.48	11.02	11.56	12.1	12.64	13.18	13.72	14.26	14.8	15.34	15.88	16.42	16.96	17.5	18.04	18.58	19.12	19.66	20.2

馬達下折
Motor Bottom Side

單位 Unit : mm

BM 馬達下折 Motor Bottom Side

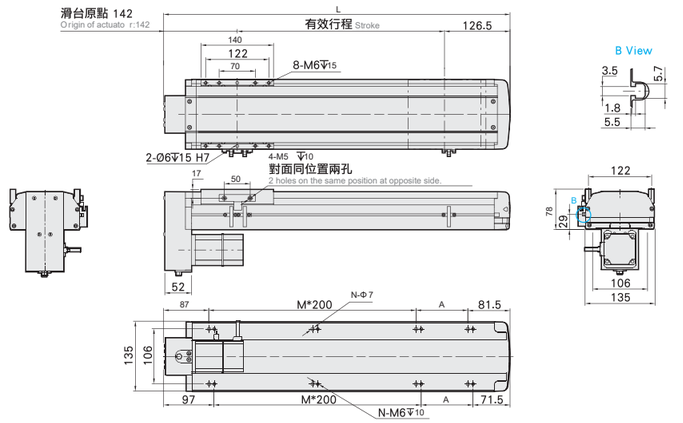

有效行程 Stroke	50	100	150	200	250	300	350	400	450	500	550	600	650	700	750	800	850	900	950	1000	1050
L	318.5	368.5	418.5	468.5	518.5	568.5	618.5	668.5	718.5	768.5	818.5	868.5	918.5	968.5	1018.5	1068.5	1118.5	1168.5	1218.5	1268.5	1318.5
A	150	200	50	100	150	200	50	100	150	200	50	100	150	200	50	100	150	200	50	100	150
M	0	0	1	1	1	1	2	2	2	2	3	3	3	3	4	4	4	4	5	5	5
N	4	4	6	6	6	6	8	8	8	8	10	10	10	10	12	12	12	12	14	14	14
KG	9.4	9.94	10.48	11.02	11.56	12.1	12.64	13.18	13.72	14.26	14.8	15.34	15.88	16.42	16.96	17.5	18.04	18.58	19.12	19.66	20.2



此圖僅供參考，出貨規格詳見尺寸圖面
The picture is just for the reference. Please check the the actual dimensions on the drawing.

最大行程 Maximum Stroke	最高速度 Maximum Speed	馬達容量 Motor output	滾珠螺桿 Ball Screw	直線滑軌 Linear Guide
1050mm	1600mm/s	400W	Φ 16mm	15X12.5-2支

型號表示方式 Ordering Method

WETH14 - L5 - 50 - M - M40B - C4 - 0001

本體型號 Model

螺桿導程 Ball Screw Lead

5	5mm
10	10mm
20	20mm
32	32mm

行程 Stroke

50-1050mm
50間隔 50 mm Pitch

馬達位置 Motor Position

M	馬達直結 Motor built-in
BC	馬達外露 Motor Exposed
BL	馬達左折 Motor On Left Side
BR	馬達右折 Motor On Right Side
BM	馬達下折 Motor On Lower Side

馬達廠牌 Motor Brand

M	三菱 Mitsubishi	10	-	B
P	國際 Panasonic	20	-	
Y	安川 Yaskawa	40	400W	
T	台達 Delta	75	-	

*若無煞車則不表示。 * If No Brake,No Description.

原點感應器 Home Sensor

內置型 In Side	
A	馬達側 Motor Side
B	反馬達側 Opposite Motor Side
外掛型 Out Side	
C	馬達側 Motor Side
D	反馬達側 Opposite Motor Side
無 SENSOR No Sensor	
E	無 SENSOR No Sensor

端點極限感應器 Limit Sensor

外掛型 Out Side	
3	2只 2 Pc
4	3只 3 Pc
5	4只 4 Pc
6	5只 5 Pc
7	6只 6 Pc
8	無 SENSOR No Sensor

特注式樣 Customization Order No.

基本仕様 Specification

規格 Spec	位置重複精度 Repeatability (mm)		±0.02 (精密±0.04)			
	螺桿導程 Ball Screw Lead (mm)		5	10	20	32
	最高速度 Maximum Speed (mm/s)※1		250	500	1000	1600
	最大可搬重量 Maximum Payload	水平使用 Horizontal (kg)	110	88	40	30
		垂直使用 Vertical (kg)	33	22	10	8
	定格推力 Rated Thrust (N)		1388	694	347	218
	標準行程 Stroke Pitch (mm) ※2		50-1050mm/50		間隔 50 mm Pitch	
部品 Parts	AC 伺服馬達容量 AC Servo Motor Output (W)		400			
	滾珠螺桿外徑 Ball Screw Ø (mm)		C7Φ 16			
	高剛性直線滑軌 High Rigidity Linear Guide (mm)		W15XH12.5			
	連軸器 Coupling (mm)		10X14			
	原點感應器 Home Sensor	外掛 Outside	EE-SX672(NPN)			
		內置 Built-In	EE-SX674(NPN)			

※1 馬達加減速設定 0.2 秒。
Acceleration and deacceleration value is set 0.2 second.
※2 行程超過 750 時，會產生螺桿偏擺，此時請將速度調降。
When the stroke is over 750mm, the run-out of the ballscrew will occur. We recommend to low down the working speed under thishis circumstances.

感應器接線圖 原點及端點 < Sensor

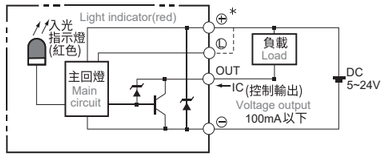

容許負載力距表 Allowable Overhang

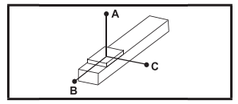

(單位 Unit : mm)

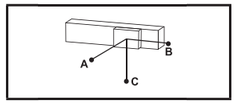

(單位 Unit : mm)

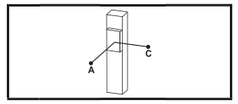

(單位 Unit : mm)

水平安裝 Horizontal Installation		A	B	C
導程 5 Lead	60kg	2512	242	232
	80kg	1811	172	164
	110kg	1284	114	108
導程 10 Lead	30kg	2727	470	430
	50kg	1577	266	242
	88kg	854	134	122
導程 20 Lead	10kg	2304	1222	1028
	22kg	1443	540	451
	40kg	860	277	233
導程 32 Lead	15kg	1033	545	405
	25kg	604	311	233
	30kg	495	251	188

壁掛安裝 Wall Installation		A	B	C
導程 5 Lead	55kg	257	269	2883
	75kg	178	186	2000
	110kg	108	114	1284
導程 10 Lead	35kg	363	395	2368
	55kg	218	238	1445
	88kg	123	134	854
導程 20 Lead	12kg	854	1019	2552
	20kg	500	596	1588
	40kg	233	277	860
導程 32 Lead	15kg	405	545	1033
	30kg	188	251	495
	-	-	-	-

垂直安裝 Vertical Installation		A	C
導程 5 Lead	15kg	1118	1118
	22kg	770	770
	33kg	513	513
導程 10 Lead	10kg	1500	1500
	14kg	1072	1072
	22kg	682	682
導程 20 Lead	7kg	1700	1700
	10kg	1188	1188
	-	-	-
導程 32 Lead	5kg	1503	1503
	8kg	944	944
	-	-	-

靜態容許負載慣量 Static Loading Moment

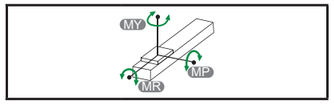

(單位 Unit : N.m)

MY	551
MP	552
MR	455

* 力距表所表示的數據，代表重心。
The torque value in the chart indicate the center of gravity.
* 符合型錄規範的正常使用下，保證壽命為 10000 公里。
Operation life is 10,000km when the product is using under the specified conditions.
* 倒吊使用無法套用標準規範，如有需求請洽詢我司業務。
Data information is not for ceiling-mount inverse use. Contact us for the details if you want to apply ceiling-mount inverse usage.

搭配伺服馬達一覽表 Suitable Motor Brand

廠牌 Brand	馬達記號 Mark	煞車有無 Brake	馬達容量 Watt	電源電壓 AC-Voltage	伺服馬達型號 Motor Model	驅動器型號 Driver Model
三菱 Mitsubishi	M	無煞車 (水平仕様) No Brake (Horizontal Type)	400	220	HG-KR43	MR-J4-40A
		有煞車 (垂直仕様) With Brake (Vertical Type)	400	220	HG-KR43B	MR-J4-40A
國際 Panasonic	P	無煞車 (水平仕様) No Brake (Horizontal Type)	400	220	MHMD042G1U	MBDHT2510
		有煞車 (垂直仕様) With Brake (Vertical Type)	400	220	MHMD042G1V	MBDHT2510
台達 Delta	T	無煞車 (水平仕様) No Brake (Horizontal Type)	400	220	ECMA-C20604ES	ASD-B20421-B
		有煞車 (垂直仕様) With Brake (Vertical Type)	400	220	ECMA-C20604FS	ASD-B20421-B

馬達直結 / 馬達外露
Motor Hidden In / Motor Exposed

M 馬達直結 Motor Hidden In

單位 Unit : mm

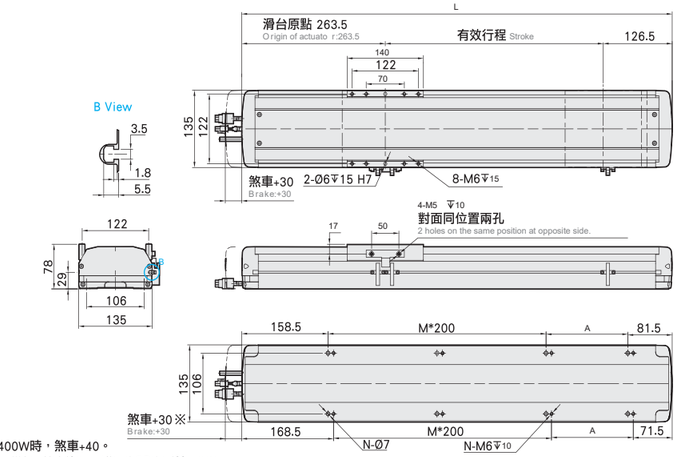

※台達400W時，煞車+40。
Length will be added 40mm while using Delta 400w motor.

有效行程 Stroke	50	100	150	200	250	300	350	400	450	500	550	600	650	700	750	800	850	900	950	1000	1050
L	440	490	540	590	640	690	740	790	840	890	940	990	1040	1090	1140	1190	1240	1290	1340	1390	1440
A	200	50	100	150	200	50	100	150	200	50	100	150	200	50	100	150	200	50	100	150	200
M	0	1	1	1	1	2	2	2	2	3	3	3	3	4	4	4	4	5	5	5	5
N	4	6	6	6	6	8	8	8	8	10	10	10	10	12	12	12	12	14	14	14	14
KG	9.5	10.06	10.62	11.18	11.74	12.3	12.86	13.42	13.98	14.54	15.1	15.66	16.22	16.78	17.34	17.9	18.46	19.02	19.58	20.14	20.7

BC 馬達外露 Motor Exposed

單位 Unit : mm

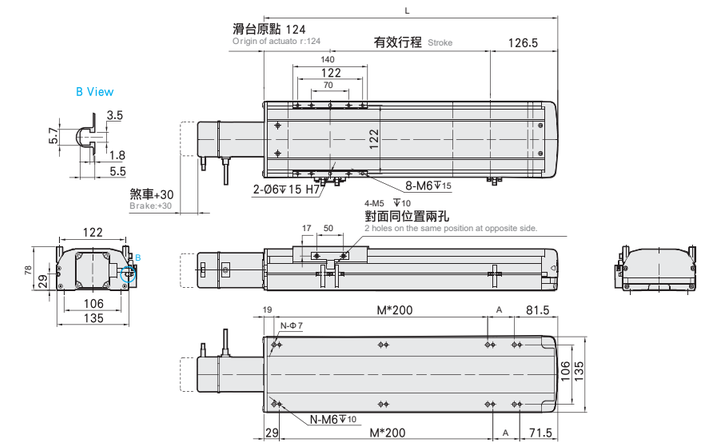

有效行程 Stroke	50	100	150	200	250	300	350	400	450	500	550	600	650	700	750	800	850	900	950	1000	1050
L	300.5	350.5	400.5	450.5	500.5	550.5	600.5	650.5	700.5	750.5	800.5	850.5	900.5	950.5	1000.5	1050.5	1100.5	1150.5	1200.5	1250.5	1300.5
A	200	50	100	150	200	50	100	150	200	50	100	150	200	50	100	150	200	50	100	150	200
M	0	1	1	1	1	2	2	2	2	3	3	3	3	4	4	4	4	5	5	5	5
N	4	6	6	6	6	8	8	8	8	10	10	10	10	12	12	12	12	14	14	14	14
KG	8.75	9.3	9.85	10.4	10.95	11.5	12.05	12.6	13.15	13.7	14.25	14.8	15.35	15.9	16.45	17	17.55	18.1	18.65	19.2	19.75

馬達左折 / 馬達右折
Motor Left Side / Motor Right Side

BL 馬達左折 Motor Left Side

單位 Unit : mm

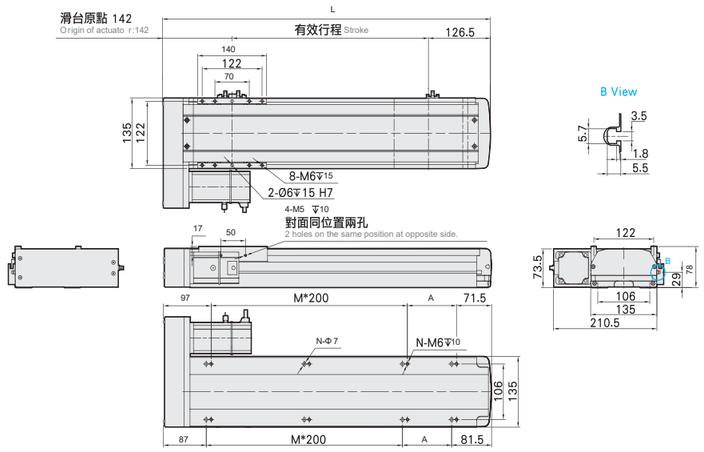

有效行程 Stroke	50	100	150	200	250	300	350	400	450	500	550	600	650	700	750	800	850	900	950	1000	1050
L	318.5	368.5	418.5	468.5	518.5	568.5	618.5	668.5	718.5	768.5	818.5	868.5	918.5	968.5	1018.5	1068.5	1118.5	1168.5	1218.5	1268.5	1318.5
A	150	200	50	100	150	200	50	100	150	200	50	100	150	200	50	100	150	200	50	100	150
M	0	0	1	1	1	1	2	2	2	2	3	3	3	3	4	4	4	4	5	5	5
N	4	4	6	6	6	6	8	8	8	8	10	10	10	10	12	12	12	12	14	14	14
KG	9.4	9.94	10.48	11.02	11.56	12.1	12.64	13.18	13.72	14.26	14.8	15.34	15.88	16.42	16.96	17.5	18.04	18.58	19.12	19.66	20.2

BR 馬達右折 Motor Right Side

單位 Unit : mm

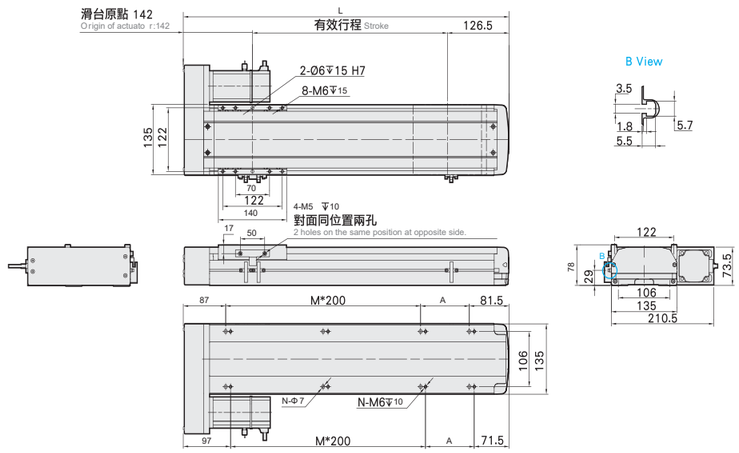

有效行程 Stroke	50	100	150	200	250	300	350	400	450	500	550	600	650	700	750	800	850	900	950	1000	1050
L	318.5	368.5	418.5	468.5	518.5	568.5	618.5	668.5	718.5	768.5	818.5	868.5	918.5	968.5	1018.5	1068.5	1118.5	1168.5	1218.5	1268.5	1318.5
A	150	200	50	100	150	200	50	100	150	200	50	100	150	200	50	100	150	200	50	100	150
M	0	0	1	1	1	1	2	2	2	2	3	3	3	3	4	4	4	4	5	5	5
N	4	4	6	6	6	6	8	8	8	8	10	10	10	10	12	12	12	12	14	14	14
KG	9.4	9.94	10.48	11.02	11.56	12.1	12.64	13.18	13.72	14.26	14.8	15.34	15.88	16.42	16.96	17.5	18.04	18.58	19.12	19.66	20.2

馬達下折
Motor Bottom Side

BM 馬達下折 Motor Bottom Side

單位 Unit : mm

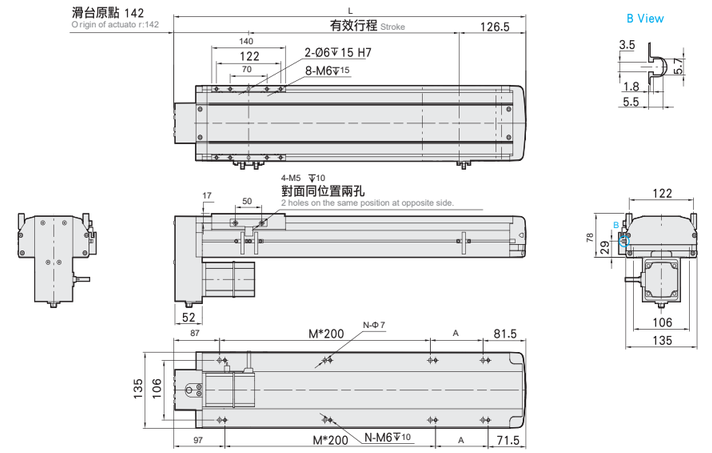

有效行程 Stroke	50	100	150	200	250	300	350	400	450	500	550	600	650	700	750	800	850	900	950	1000	1050
L	318.5	368.5	418.5	468.5	518.5	568.5	618.5	668.5	718.5	768.5	818.5	868.5	918.5	968.5	1018.5	1068.5	1118.5	1168.5	1218.5	1268.5	1318.5
A	150	200	50	100	150	200	50	100	150	200	50	100	150	200	50	100	150	200	50	100	150
M	0	0	1	1	1	1	2	2	2	2	3	3	3	3	4	4	4	4	5	5	5
N	4	4	6	6	6	6	8	8	8	8	10	10	10	10	12	12	12	12	14	14	14
KG	9.4	9.94	10.48	11.02	11.56	12.1	12.64	13.18	13.72	14.26	14.8	15.34	15.88	16.42	16.96	17.5	18.04	18.58	19.12	19.66	20.2



此圖僅供參考，出貨規格詳見尺寸圖面
The picture is just for the reference. Please check the the actual dimensions on the drawing.

最大行程 Maximum Stroke	1250mm
最高速度 Maximum Speed	2000mm/s
馬達容量 Motor output	400W
滾珠螺桿 Ball Screw	Φ20mm
直線滑軌 Linear Guide	20X15-2支

型號表示方式 Ordering Method

WETH17 - L 5 - 200 - M - M40B - C 4 - 0001

本體型號 Model

螺桿導程 Ball Screw Lead

5	5mm
10	10mm
20	20mm
40	40mm

行程 Stroke

50-1250mm	
50間隔	50 mm Pitch

馬達位置 Motor Position

M	馬達直結 Motor Hidden In
BC	馬達外露 Motor Exposed
BL	馬達左折 Motor Left Side
BR	馬達右折 Motor Right Side
BM	馬達下折 Motor Bottom Side

馬達廠牌 Motor Brand

M	三菱 Mitsubishi	10	-	B
P	國際 Panasonic	20	-	
Y	安川 Yaskawa	40	400W	
T	台達 Delta	75	-	

若無煞車則不表示。 If No Brake,No Description.

原點感應器 Home Sensor

內置型 In Side	
A	馬達側 Motor Side
B	反馬達側 Opposite Motor Side
外掛型 Out Side	
C	馬達側 Motor Side
D	反馬達側 Opposite Motor Side
無 SENSOR No Sensor	
E	無 SENSOR No Sensor

端點極限感應器 Limit Sensor

外掛型 Out Side	
3	2只 2 Pc
4	3只 3 Pc
5	4只 4 Pc
6	5只 5 Pc
7	6只 6 Pc
8	無 SENSOR No Sensor

基本仕樣 Specification

規格 Spec	位置重複精度 Repeatability (mm)		±0.02（精密±0.04）		
	螺桿導程 Ball Screw Lead (mm)		5	10	20	40
	最高速度 Maximum Speed (mm/s) ※1		250	500	1000	2000
	最大可搬重量 Maximum Payload	水平使用 Horizontal (kg)	120	110	75	22
		垂直使用 Vertical (kg)	40	30	14	7
	定格推力 Rated Thrust (N)		1388	694	347	147
	標準行程 Stroke Pitch (mm) ※2		50-1250mm/50 間隔 50 mm Pitch			
部品 Parts	AC 伺服馬達容量 AC Servo Motor Output (W)		400			
	滾珠螺桿外徑 Ball Screw Ø (mm)		C7Φ 20			
	高剛性直線滑軌 High Rigidity Linear Guide (mm)		W20XH15			
	連軸器 Coupling (mm)		12X14			
	原點感應器 Home Sensor	外掛 Outside	EE-SX672(NPN)			
		內置 Built-In	EE-SX674(NPN)			

※1 馬達加減速設定 0.2 秒。
Acceleration and deacceleration value is set 0.2 second.
※2 行程超過 850 時，會產生螺桿偏擺，此時請將速度調降。
When the stroke is over 850mm, the run-out of the ballscrew will occur. We recommend to low down the working speed under this circumstances.

感應器接線圖 < 原點及端點 > Sensor Layout

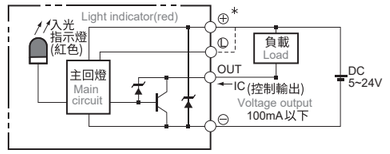

容許負載力距表 Allowable Overhang

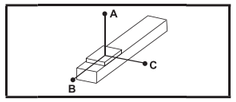

（單位 Unit : mm）

水平安裝 Horizontal Installation		A	B	C
導程 5 Lead	70kg	3235	349	408
	90kg	2482	263	306
	120kg	1850	187	217
導程 10 Lead	65kg	1911	338	373
	85kg	1445	248	276
	110kg	1102	182	202
導程 20 Lead	35kg	1666	547	538
	55kg	1030	331	328
	75kg	733	231	230
導程 40 Lead	15kg	1126	740	577
	22kg	755	491	384
	-	-	-	-

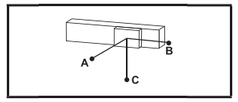

（單位 Unit : mm）

壁掛安裝 Wall Installation		A	B	C
導程 5 Lead	75kg	377	322	2988
	95kg	288	246	2333
	120kg	218	187	1850
導程 10 Lead	60kg	408	368	2092
	80kg	296	266	1554
	110kg	202	182	1102
導程 20 Lead	30kg	633	644	1961
	50kg	365	369	1143
	75kg	230	231	733
導程 40 Lead	12kg	729	936	1417
	22kg	384	491	755
	-	-	-	-

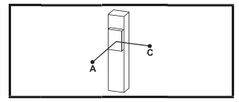

（單位 Unit : mm）

垂直安裝 Vertical Installation		A	C
導程 5 Lead	20kg	1368	1368
	30kg	911	911
	40kg	683	683
導程 10 Lead	15kg	1618	1618
	25kg	970	970
	30kg	808	808
導程 20 Lead	10kg	1922	1922
	14kg	1377	1377
	-	-	-
導程 40 Lead	4kg	2377	2377
	7kg	1356	1356
	-	-	-

靜態容許負載慣量 Static Loading Moment

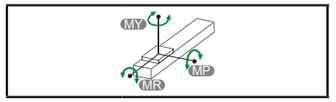

（單位 Unit : N.m）

MY	1032
MP	1034
MR	908

* 力距表所表示的數據，代表重心。
The torque value in the chart indicate the center of gravity.
* 符合型錄規範的正常使用下，保證壽命為 10000 公里。
Operation life is 10,000km when the product is using under the specified conditions.
* 倒吊使用無法套用標準規範，如有需求請洽詢我司業務。
Data information is not for ceiling-mount inverse use. Contact us for the details if you want to apply ceiling-mount inverse usage.

搭配伺服馬達一覽表 Suitable Motor Brand

廠牌 Brand	馬達記號 Mark	煞車有無 Brake	馬達容量 Watt	電源電壓 AC-Voltage	伺服馬達型號 Motor Model	驅動器型號 Driver Model
三菱 Mitsubishi	M	無煞車 (水平仕樣) No Brake (Horizontal Type)	400	220	HG-KR43	MR-J4-40A
		有煞車 (垂直仕樣) With Brake (Vertical Type)	400	220	HG-KR43B	MR-J4-40A
國際 Panasonic	P	無煞車 (水平仕樣) No Brake (Horizontal Type)	400	220	MHMD042G1U	MBDHT2510
		有煞車 (垂直仕樣) With Brake (Vertical Type)	400	220	MHMD042G1V	MBDHT2510
台達 Delta	T	無煞車 (水平仕樣) No Brake (Horizontal Type)	400	220	ECMA-C20604ES	ASD-B20421-B
		有煞車 (垂直仕樣) With Brake (Vertical Type)	400	220	ECMA-C20604FS	ASD-B20421-B

馬達直結 / 馬達外露
Motor Hidden In / Motor Exposed

單位 Unit : mm

M 馬達直結 Motor Hidden In

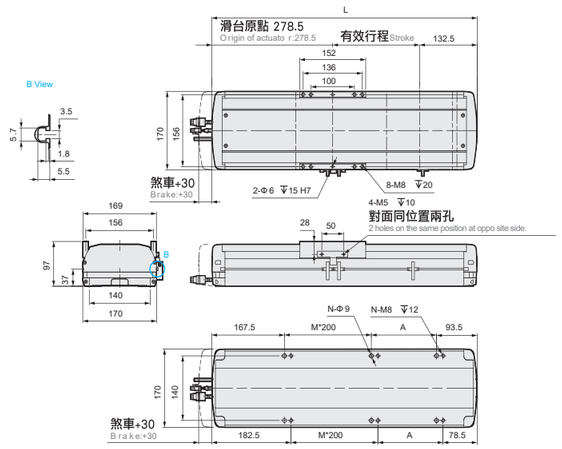

有效行程 Stroke	50	100	150	200	250	300	350	400	450	500	550	600	650	700	750	800	850	900	950	1000	1050	1100	1150	1200	1250
L	461	511	561	611	661	711	761	811	861	911	961	1011	1061	1111	1161	1211	1261	1311	1361	1411	1461	1511	1561	1611	1661
A	200	50	100	150	200	50	100	150	200	50	100	150	200	50	100	150	200	50	100	150	200	50	100	150	200
M	0	1	1	1	1	2	2	2	2	3	3	3	3	4	4	4	4	5	5	5	5	6	6	6	6
N	4	6	6	6	6	8	8	8	8	10	10	10	10	12	12	12	12	14	14	14	14	16	16	16	16
KG	10.11	10.89	11.67	12.45	13.22	14	14.78	15.55	16.33	17.11	17.88	18.66	19.44	20.22	20.99	21.77	22.55	23.33	24.1	24.88	25.66	26.44	27.21	27.99	28.77

單位 Unit : mm

BC 馬達外露 Motor Exposed

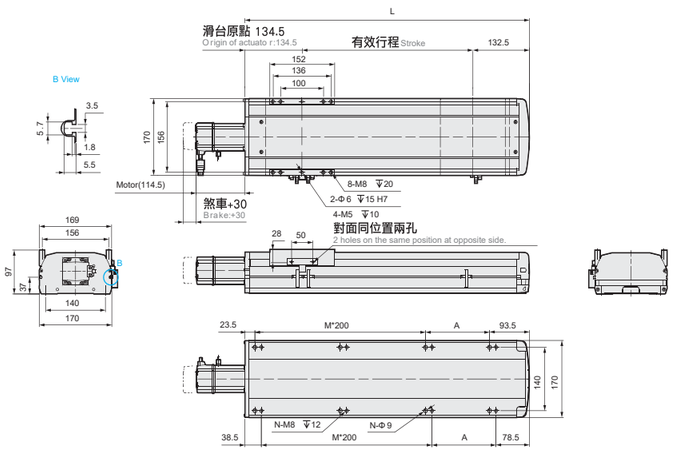

有效行程 Stroke	50	100	150	200	250	300	350	400	450	500	550	600	650	700	750	800	850	900	950	1000	1050	1100	1150	1200	1250
L	317	367	417	467	517	567	617	667	717	767	817	867	917	967	1017	1067	1117	1167	1217	1267	1317	1367	1417	1467	1517
A	200	50	100	150	200	50	100	150	200	50	100	150	200	50	100	150	200	50	100	150	200	50	100	150	200
M	0	1	1	1	1	2	2	2	2	3	3	3	3	4	4	4	4	5	5	5	5	6	6	6	6
N	4	6	6	6	6	8	8	8	8	10	10	10	10	12	12	12	12	14	14	14	14	16	16	16	16
KG	9.61	10.2	10.79	11.57	12.34	13.11	13.88	14.65	15.42	16.19	16.96	17.73	18.5	19.28	20.05	20.82	21.59	22.36	23.13	23.9	24.67	25.44	26.21	26.98	27.75

馬達左折 / 馬達右折
Motor Left Side / Motor Right Side

單位 Unit : mm

BL 馬達左折 Motor Left Side

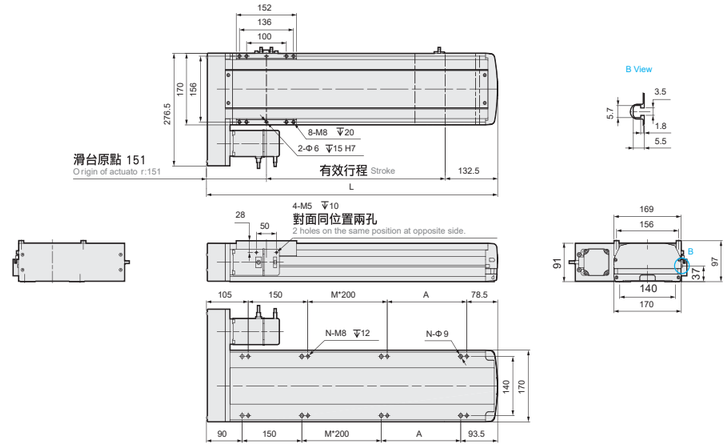

有效行程 Stroke	50	100	150	200	250	300	350	400	450	500	550	600	650	700	750	800	850	900	950	1000	1050	1100	1150	1200	1250
L	333.5	383.5	433.5	483.5	533.5	583.5	633.5	683.5	733.5	783.5	833.5	883.5	933.5	983.5	1033.5	1083.5	1133.5	1183.5	1233.5	1283.5	1333.5	1383.5	1433.5	1483.5	1533.5
A	0	50	100	150	200	50	100	150	200	50	100	150	200	50	100	150	200	50	100	150	200	50	100	150	200
M	0	0	0	0	0	1	1	1	1	2	2	2	2	3	3	3	3	4	4	4	4	5	5	5	5
N	4	6	6	6	6	8	8	8	8	10	10	10	10	12	12	12	12	14	14	14	14	16	16	16	16
KG	9.53	10.3	11.07	11.84	12.61	13.38	14.15	14.92	15.69	16.47	17.24	18.01	18.78	19.55	20.32	21.09	21.86	22.63	23.4	24.18	24.95	25.72	26.49	27.26	28.03

單位 Unit : mm

BR 馬達右折 Motor Right Side

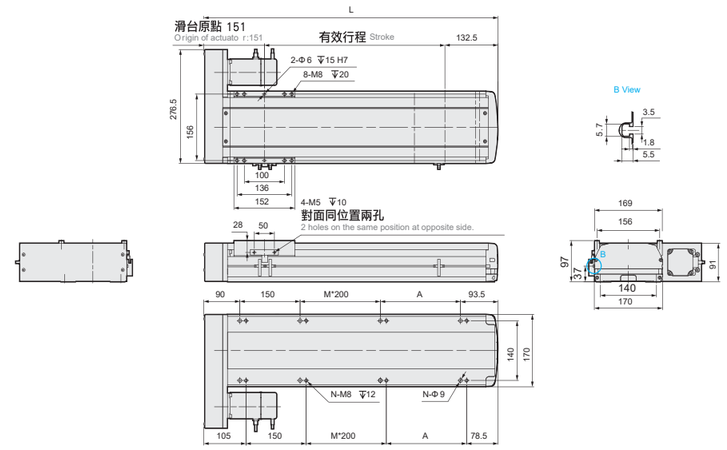

有效行程 Stroke	50	100	150	200	250	300	350	400	450	500	550	600	650	700	750	800	850	900	950	1000	1050	1100	1150	1200	1250
L	333.5	383.5	433.5	483.5	533.5	583.5	633.5	683.5	733.5	783.5	833.5	883.5	933.5	983.5	1033.5	1083.5	1133.5	1183.5	1233.5	1283.5	1333.5	1383.5	1433.5	1483.5	1533.5
A	0	50	100	150	200	50	100	150	200	50	100	150	200	50	100	150	200	50	100	150	200	50	100	150	200
M	0	0	0	0	0	1	1	1	1	2	2	2	2	3	3	3	3	4	4	4	4	5	5	5	5
N	4	6	6	6	6	8	8	8	8	10	10	10	10	12	12	12	12	14	14	14	14	16	16	16	16
KG	9.53	10.3	11.07	11.84	12.61	13.38	14.15	14.92	15.69	16.47	17.24	18.01	18.78	19.55	20.32	21.09	21.86	22.63	23.4	24.18	24.95	25.72	26.49	27.26	28.03

馬達下折
Motor Bottom Side

單位 Unit : mm

BM 馬達下折 Motor Bottom Side

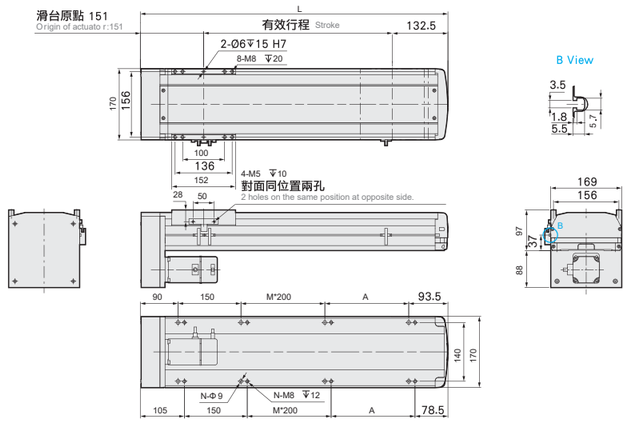

有效行程 Stroke	50	100	150	200	250	300	350	400	450	500	550	600	650	700	750	800	850	900	950	1000	1050	1100	1150	1200	1250
L	333.5	383.5	433.5	483.5	533.5	583.5	633.5	683.5	733.5	783.5	833.5	883.5	933.5	983.5	1033.5	1083.5	1133.5	1183.5	1233.5	1283.5	1333.5	1383.5	1433.5	1483.5	1533.5
A	0	50	100	150	200	50	100	150	200	50	100	150	200	50	100	150	200	50	100	150	200	50	100	150	200
M	0	0	0	0	0	1	1	1	1	2	2	2	2	3	3	3	3	4	4	4	4	5	5	5	5
N	4	6	6	6	6	8	8	8	8	10	10	10	10	12	12	12	12	14	14	14	14	16	16	16	16
KG	9.53	10.3	11.07	11.84	12.61	13.38	14.15	14.92	15.69	16.47	17.24	18.01	18.78	19.55	20.32	21.09	21.86	22.63	23.4	24.18	24.95	25.72	26.49	27.26	28.03



此圖僅供參考，出貨規格詳見尺寸圖面
The picture is just for the reference. Please check the the actual dimensions on the drawing.

最大行程 Maximum Stroke	1250mm	最高速度 Maximum Speed	2000mm/s	馬達容量 Motor output	750W	滾珠螺桿 Ball Screw	Φ 20mm	直線滑軌 Linear Guide	20X15-2 支

型號表示方式 Ordering Method

WETH17- L5 - 50 - M - M75B - C 4 - 0001

本體型號 Model

螺桿導程 Ball Screw Lead

5	5mm
10	10mm
20	20mm
40	40mm

行程 Stroke

50-1250mm
50間隔 50 mm Pitch

馬達位置 Motor Position

BC	馬達外露 Motor Exposed
BM	馬達下折 Motor Bottom Side
BL	馬達左折 Motor Left Side
BR	馬達右折 Motor Right Side

馬達廠牌 Motor Brand

M	三菱 Mitsubishi	10	-	B
P	國際 Panasonic	20	-	
Y	安川 Yaskawa	40	-	
T	台達 Delta	75	750W	

若無煞車則不表示。 If No Brake,No Description.

原點感應器 Home Sensor

	內置型 In Side
A	馬達側 Motor Side
B	反馬達側 Opposite Motor Side
	外掛型 Out Side
C	馬達側 Motor Side
D	反馬達側 Opposite Motor Side
	無 SENSOR No Sensor
E	無 SENSOR No Sensor

端點極限感應器 Limit Sensor

	外掛型 Out Side
3	2只 2 Pc
4	3只 3 Pc
5	4只 4 Pc
6	5只 5 Pc
7	6只 6 Pc
8	無 SENSOR No Sensor

特注式樣 Customization Order No.

基本仕様 Specification

規格 Spec	位置重複精度 Repeatability (mm)		±0.02 (精密±0.04)		
	螺桿導程 Ball Screw Lead (mm)		5	10	20	40
	最高速度 Maximum Speed (mm/s) ※1		250	500	1000	2000
	最大可搬重量 Maximum Payload	水平使用 Horizontal (kg)	120	120	83	43
		垂直使用 Vertical (kg)	50	40	25	12
	定格推力 Rated Thrust (N)		2563	1281	640	320
	標準行程 Stroke Pitch (mm) ※2		50-1250mm/50		間隔 50 mm Pitch	
部品 Parts	AC 伺服馬達容量 AC Servo Motor Output (W)		750			
	滾珠螺桿外徑 Ball Screw Ø (mm)		C7Φ 20			
	高剛性直線滑軌 High Rigidity Linear Guide (mm)		W20XH15			
	連軸器 Coupling (mm)		12X19			
	原點感應器 Home Sensor	外掛 Outside	EE-SX672(NPN)			
		內置 Built-In	EE-SX674(NPN)			

※1 馬達加減速設定 0.2 秒。
Acceleration and deaccelleration value is set 0.2 second.
※2 行程超過 850 時，會產生螺桿偏擺，此時請將速度調降。
When the stroke is over 850mm, the run-out of the ballscrew will occur. We recommend to low down the working speed under this circumstances.

感應器接線圖 原點及端點 < Sensor

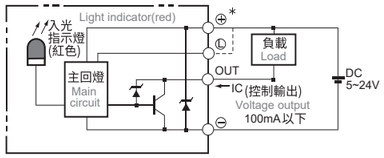

容許負載力距表 Allowable Overhang

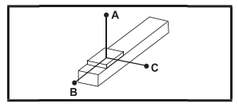

(單位 Unit : mm)

水平安裝 Horizontal Installation		A	B	C
導程 5 Lead	70kg	3235	349	408
	90kg	2482	263	306
	120kg	1861	187	218
導程 10 Lead	65kg	1911	338	373
	85kg	1445	248	276
	120kg	1000	164	182
導程 20 Lead	35kg	1666	547	538
	55kg	1030	331	328
	83kg	654	206	204
導程 40 Lead	15kg	1126	740	577
	22kg	755	491	384
	43kg	366	231	183

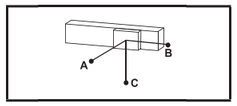

(單位 Unit : mm)

壁掛安裝 Wall Installation		A	B	C
導程 5 Lead	75kg	377	322	2988
	95kg	288	246	2333
	120kg	218	187	1850
導程 10 Lead	60kg	408	368	2092
	80kg	296	266	1554
	120kg	182	164	1002
導程 20 Lead	30kg	633	644	1961
	50kg	365	369	1143
	83kg	204	206	656
導程 40 Lead	12kg	729	936	1417
	22kg	384	491	755
	43kg	183	231	366

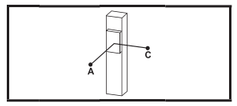

(單位 Unit : mm)

垂直安裝 Vertical Installation		A	C
導程 5 Lead	20kg	1368	1368
	30kg	911	911
	50kg	546	546
導程 10 Lead	15kg	1618	1618
	25kg	970	970
	40kg	607	607
導程 20 Lead	10kg	1922	1922
	14kg	1377	1377
	25kg	769	769
導程 40 Lead	7kg	1356	1356
	12kg	790	790
	-	-	-

靜態容許負載慣量 Static Loading Moment

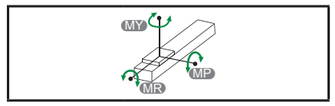

(單位 Unit : N.m)

MY	1032
MP	1034
MR	908

* 力距表所表示的數據，代表重心。
The torque value in the chart indicate the center of gravity.
* 符合型錄規範的正常使用下，保證壽命為 10000 公里。
Operation life is 10,000km when the product is using under the specified conditions.
* 倒吊使用無法套用標準規範，如有需求請洽詢我司業務。
Data information is not for ceiling-mount inverse use. Contact us for the details if you want to apply ceiling-mount inverse usage.

搭配伺服馬達一覽表 Suitable Motor Brand

廠牌 Brand	馬達記號 Mark	煞車有無 Brake	馬達容量 Watt	電源電壓 AC-Voltage	伺服馬達型號 Motor Model	驅動器型號 Driver Model
三菱 Mitsubishi	M	無煞車 (水平仕樣) No Brake (Horizontal Type)	750	220	HG-KR73	MR-J4-70A
		有煞車 (垂直仕樣) With Brake (Vertical Type)	750	220	HG-KR73B	MR-J4-70A
國際 Panasonic	P	無煞車 (水平仕樣) No Brake (Horizontal Type)	750	220	MHMD082G1U	MCDHT3520
		有煞車 (垂直仕樣) With Brake (Vertical Type)	750	220	MHMD082G1V	MCDHT3520
台達 Delta	T	無煞車 (水平仕樣) No Brake (Horizontal Type)	750	220	ECMA-C20807ES	ASD-B20721-B
		有煞車 (垂直仕樣) With Brake (Vertical Type)	750	220	ECMA-C20807FS	ASD-B20721-B

馬達直結 / 馬達外露
Motor Hidden In / Motor Exposed

BC 馬達直結 Motor Hidden In

單位 Unit : mm

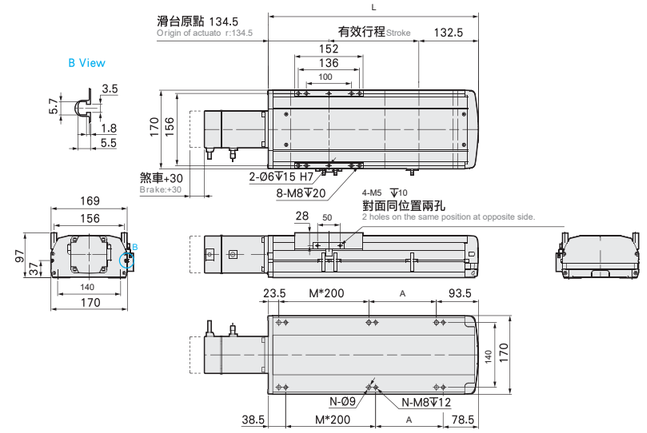

有效行程 Stroke	50	100	150	200	250	300	350	400	450	500	550	600	650	700	750	800	850	900	950	1000	1050	1100	1150	1200	1250
L	317	367	417	467	517	567	617	667	717	767	817	867	917	967	1017	1067	1117	1167	1217	1267	1317	1367	1417	1467	1517
A	200	50	100	150	200	50	100	150	200	50	100	150	200	50	100	150	200	50	100	150	200	50	100	150	200
M	0	1	1	1	1	2	2	2	2	3	3	3	3	4	4	4	4	5	5	5	5	6	6	6	6
N	4	6	6	6	8	8	8	8	10	10	10	10	10	12	12	12	12	14	14	14	14	16	16	16	16
KG	9.61	10.02	10.79	11.57	12.34	13.11	13.88	14.65	15.42	16.19	16.96	17.73	18.5	19.28	20.05	20.82	21.59	22.36	23.13	23.9	24.67	25.44	26.21	26.98	27.75

BM 馬達下折 Motor Bottom Side

單位 Unit : mm

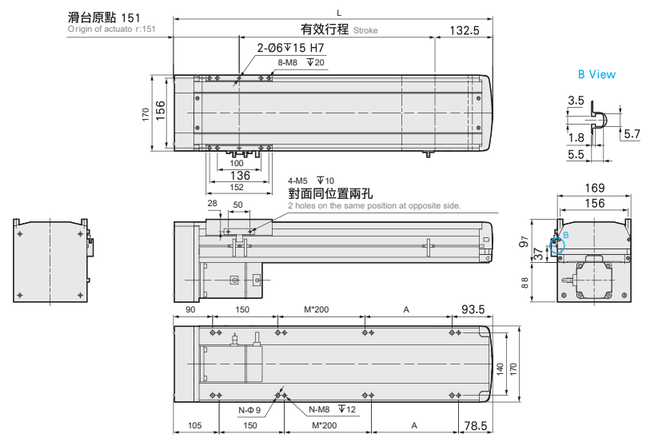

有效行程 Stroke	50	100	150	200	250	300	350	400	450	500	550	600	650	700	750	800	850	900	950	1000	1050	1100	1150	1200	1250
L	333.5	383.5	433.5	483.5	533.5	583.5	633.5	683.5	733.5	783.5	833.5	883.5	933.5	983.5	1033.5	1083.5	1133.5	1183.5	1233.5	1283.5	1333.5	1383.5	1433.5	1483.5	1533.5
A	0	50	100	150	200	50	100	150	200	50	100	150	200	50	100	150	200	50	100	150	200	50	100	150	200
M	0	0	0	0	0	1	1	1	1	2	2	2	2	3	3	3	3	4	4	4	4	5	5	5	5
N	4	6	6	6	6	8	8	8	8	10	10	10	10	12	12	12	12	14	14	14	14	16	16	16	16
KG	9.53	10.3	11.07	11.84	12.61	13.38	14.15	14.92	15.69	16.47	17.24	18.01	18.78	19.55	20.32	21.09	21.86	22.63	23.4	24.18	24.95	25.72	26.49	27.26	28.03

馬達左折 / 馬達右折
Motor Left Side / Motor Right Side

BL 馬達左折 Motor Left Side

單位 Unit : mm

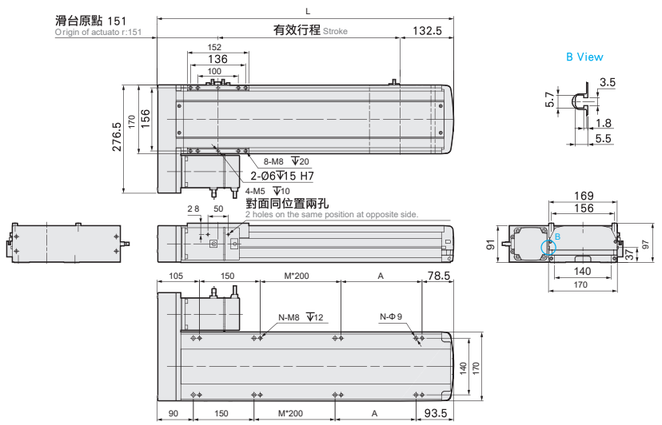

有效行程 Stroke	50	100	150	200	250	300	350	400	450	500	550	600	650	700	750	800	850	900	950	1000	1050	1100	1150	1200	1250
L	333.5	383.5	433.5	483.5	533.5	583.5	633.5	683.5	733.5	783.5	833.5	883.5	933.5	983.5	1033.5	1083.5	1133.5	1183.5	1233.5	1283.5	1333.5	1383.5	1433.5	1483.5	1533.5
A	0	50	100	150	200	50	100	150	200	50	100	150	200	50	100	150	200	50	100	150	200	50	100	150	200
M	0	0	0	0	0	1	1	1	1	2	2	2	2	3	3	3	3	4	4	4	4	5	5	5	5
N	4	6	6	6	6	8	8	8	8	10	10	10	10	12	12	12	12	14	14	14	14	16	16	16	16
KG	9.53	10.3	11.07	11.84	12.61	13.38	14.15	14.92	15.69	16.47	17.24	18.01	18.78	19.55	20.32	21.09	21.86	22.63	23.4	24.18	24.95	25.72	26.49	27.26	28.03

BR 馬達右折 Motor Right Side

單位 Unit : mm

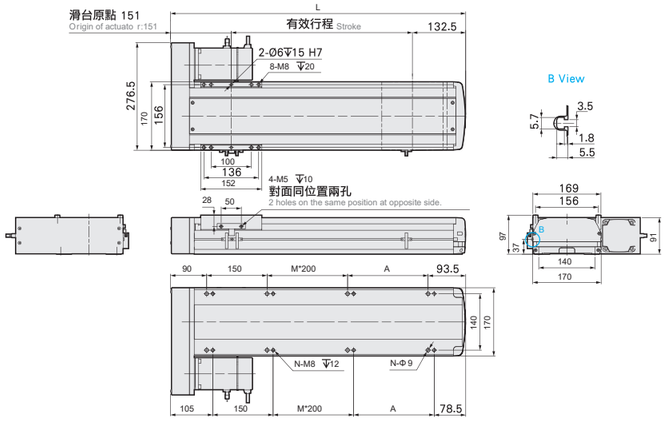

有效行程 Stroke	50	100	150	200	250	300	350	400	450	500	550	600	650	700	750	800	850	900	950	1000	1050	1100	1150	1200	1250
L	333.5	383.5	433.5	483.5	533.5	583.5	633.5	683.5	733.5	783.5	833.5	883.5	933.5	983.5	1033.5	1083.5	1133.5	1183.5	1233.5	1283.5	1333.5	1383.5	1433.5	1483.5	1533.5
A	0	50	100	150	200	50	100	150	200	50	100	150	200	50	100	150	200	50	100	150	200	50	100	150	200
M	0	0	0	0	0	1	1	1	1	2	2	2	2	3	3	3	3	4	4	4	4	5	5	5	5
N	4	6	6	6	6	8	8	8	8	10	10	10	10	12	12	12	12	14	14	14	14	16	16	16	16
KG	9.53	10.3	11.07	11.84	12.61	13.38	14.15	14.92	15.69	16.47	17.24	18.01	18.78	19.55	20.32	21.09	21.86	22.63	23.4	24.18	24.95	25.72	26.49	27.26	28.03



此圖僅供參考，出貨規格詳見尺寸圖面
The picture is just for the reference. Please check the the actual dimensions on the drawing.

最大行程 Maximum Stroke	最高速度 Maximum Speed	馬達容量 Motor output	滾珠螺桿 Ball Screw	直線滑軌 Linear Guide
1500mm	2000mm/s	750W	Φ 25mm	23X18-2 支

型號表示方式 Ordering Method

WETH22- L25 - 50 - M - M75B - C 4 - 0001

本體型號 Model

螺桿導程 Ball Screw Lead

5	5mm
10	10mm
25	25mm
40	40mm

行程 Stroke

50-1500mm
50間隔 50 mm Pitch

馬達位置 Motor Position

M	馬達直結 Motor Hidden In
BC	馬達外露 Motor Exposed
BL	馬達左折 Motor Left Side
BR	馬達右折 Motor Right Side
BM	馬達下折 Motor Bottom Side

馬達廠牌 Motor Brand

M	三菱 Mitsubishi	10	-	B
P	國際 Panasonic	20	-	
Y	安川 Yaskawa	40	-	
T	台達 Delta	75	750W	

若無煞車則不表示。 If No Brake,No Description.

原點感應器 Home Sensor

內置型 In Side	
A	馬達側 Motor Side
B	反馬達側 Opposite Motor Side
外掛型 Out Side	
C	馬達側 Motor Side
D	反馬達側 Opposite Motor Side
無 SENSOR No Sensor	
E	無 SENSOR No Sensor

端點極限感應器 Limit Sensor

外掛型 Out Side	
3	2只 2 Pc
4	3只 3 Pc
5	4只 4 Pc
6	5只 5 Pc
7	6只 6 Pc
8	無 SENSOR No Sensor

特注式樣 Customization Order No.

基本仕様 Specification

規格 Spec	位置重複精度 Repeatability (mm)		±0.02 (精析±0.04)		
	螺桿導程 Ball Screw Lead (mm)		5	10	25	40
	最高速度 Maximum Speed (mm/s) ※1		250	500	1250	2000
	最大可搬重量 Maximum Payload	水平使用 Horizontal (kg)	150	150	105	43
		垂直使用 Vertical (kg)	55	45	20	12
	定格推力 Rated Thrust (N)		2563	1281	640	320
	標準行程 Stroke Pitch (mm)※2		50-1500mm/50		間隔 50 mm Pitch	
部品 Parts	AC 伺服馬達容量 AC Servo Motor Output (W)		750			
	滾珠螺桿外徑 Ball Screw Ø (mm)		C7Φ 25			C7Φ 20
	高剛性直線滑軌 High Rigidity Linear Guide (mm)		W23XH18			
	連軸器 Coupling (mm)		17X19			12X19
	原點感應器 Home Sensor	外掛 Outside	EE-SX672(NPN)			
		內置 Built-In	EE-SX674(NPN)			

※1 馬達加減速設定 0.2 秒。
Acceleration and deacceleration value is set 0.2 second.
※2 行程超過 900 時，會產生螺桿偏擺，此時請將速度調降。
When the stroke is over 900mm, the run-out of the ballscrew will occur. We recommend to low down the working speed under this circumstances.

感應器接線圖 原點及端點 < Sensor

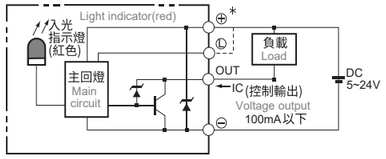

容許負載力距表 Allowable Overhang

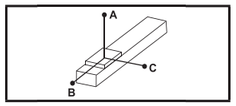

(單位 Unit : mm)

水平安裝 Horizontal Installation		A	B	C
導程 5 Lead	100kg	5000	633	557
	125kg	3880	491	431
	150kg	3357	396	347
導程 10 Lead	100kg	3220	563	474
	125kg	2554	434	367
	150kg	2113	349	295
導程 25 Lead	65kg	1522	614	458
	85kg	1136	451	336
	105kg	893	350	262
導程 40 Lead	18kg	2445	1616	1052
	30kg	1436	938	613
	43kg	978	630	412

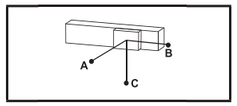

(單位 Unit : mm)

壁掛安裝 Wall Installation		A	B	C
導程 5 Lead	110kg	500	569	4500
	130kg	412	469	3711
	150kg	347	396	3357
導程 10 Lead	110kg	427	503	2900
	130kg	351	414	2444
	150kg	295	349	2113
導程 25 Lead	70kg	420	564	1404
	90kg	315	420	1066
	105kg	262	350	893
導程 40 Lead	15kg	1272	1955	2948
	24kg	778	1190	1813
	43kg	412	630	978

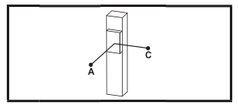

(單位 Unit : mm)

垂直安裝 Vertical Installation		A	C
導程 5 Lead	30kg	2355	2355
	40kg	1768	1768
	55kg	1288	1288
導程 10 Lead	25kg	2505	2505
	35kg	1795	1795
	45kg	1396	1396
導程 25 Lead	15kg	2711	2711
	20kg	2033	2033
	-	-	-
導程 40 Lead	7kg	3511	3511
	12kg	2055	2055
	-	-	-

靜態容許負載慣量 Static Loading Moment

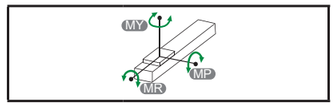

(單位 Unit : N.m)

MY	2052
MP	2052
MR	1810

* 力距表所表示的數據，代表重心。
The torque value in the chart indicate the center of gravity.
* 符合型錄規範的正常使用下，保證壽命為 10000 公里。
Operation life is 10,000km when the product is using under the specified conditions.
* 倒吊使用無法套用標準規範，如有需求請洽詢我司業務。
Data information is not for ceiling-mount inverse use. Contact us for the details if you want to apply ceiling-mount inverse usage.

搭配伺服馬達一覽表 Suitable Motor Brand

廠牌 Brand	馬達記號 Mark	煞車有無 Brake	馬達容量 Watt	電源電壓 AC-Voltage	伺服馬達型號 Motor Model	驅動器型號 Driver Model
三菱 Mitsubishi	M	無煞車 (水平仕樣) No Brake (Horizontal Type)	750	220	HG-KR73	MR-J4-70A
		有煞車 (垂直仕樣) With Brake (Vertical Type)	750	220	HG-KR73B	MR-J4-70A
國際 Panasonic	P	無煞車 (水平仕樣) No Brake (Horizontal Type)	750	220	MHMD082G1U	MCDHT3520
		有煞車 (垂直仕樣) With Brake (Vertical Type)	750	220	MHMD082G1V	MCDHT3520
台達 Delta	T	無煞車 (水平仕樣) No Brake (Horizontal Type)	750	220	ECMA-C20807ES	ASD-B20721-B
		有煞車 (垂直仕樣) With Brake (Vertical Type)	750	220	ECMA-C20807FS	ASD-B20721-B

馬達直結 / 馬達外露
Motor Hidden In / Motor Exposed

M 馬達直結 Motor Hidden In

單位 Unit : mm

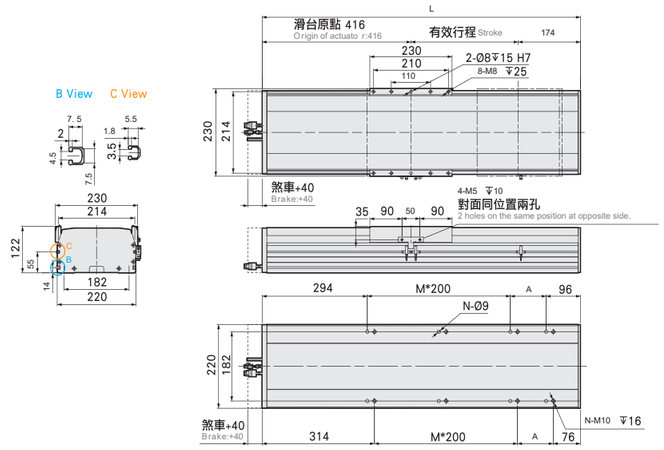

有效行程 Stroke	50	100	150	200	250	300	350	400	450	500	550	600	650	700	750	800	850	900	950	1000	1050	1100	1150	1200	1250	1300	1350	1400	1450	1500
L	640	690	740	790	840	890	940	990	1040	1090	1140	1190	1240	1290	1340	1390	1440	1490	1540	1590	1640	1690	1740	1790	1840	1890	1940	1990	2040	2090
A	50	100	150	200	50	100	150	200	50	100	150	200	50	100	150	200	50	100	150	200	50	100	150	200	50	100	150	200	50	100
M	1	1	1	1	2	2	2	2	3	3	3	3	4	4	4	4	5	5	5	5	6	6	6	6	7	7	7	7	8	8
N	6	6	6	6	8	8	8	8	10	10	10	10	12	12	12	12	14	14	14	14	16	16	16	16	18	18	18	18	20	20
KG	27.85	29.32	30.79	32.26	33.73	35.2	36.67	38.14	39.61	41.08	42.55	44.02	45.49	46.96	48.43	49.9	51.37	52.84	54.31	55.78	57.25	58.72	60.19	61.66	63.13	64.6	66.07	67.54	69.01	70.48

BC 馬達外露 Motor Exposed

單位 Unit : mm

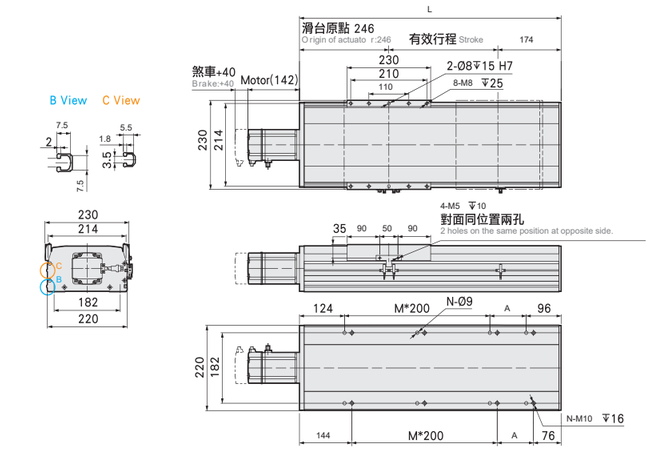

有效行程 Stroke	50	100	150	200	250	300	350	400	450	500	550	600	650	700	750	800	850	900	950	1000	1050	1100	1150	1200	1250	1300	1350	1400	1450	1500
L	470	520	570	620	670	720	770	820	870	920	970	1020	1070	1120	1170	1220	1270	1320	1370	1420	1470	1520	1570	1620	1670	1720	1770	1820	1870	1920
A	50	100	150	200	50	100	150	200	50	100	150	200	50	100	150	200	50	100	150	200	50	100	150	200	50	100	150	200	50	100
M	1	1	1	1	2	2	2	2	3	3	3	3	4	4	4	4	5	5	5	5	6	6	6	6	7	7	7	7	8	8
N	6	6	6	6	8	8	8	8	10	10	10	10	12	12	12	12	14	14	14	14	16	16	16	16	18	18	18	18	20	20
KG	25.4	26.86	28.32	29.78	31.24	32.7	34.16	35.62	37.08	38.54	40	41.46	42.92	44.38	45.84	47.3	48.76	50.22	51.68	53.14	54.6	56.06	57.52	58.98	60.44	61.9	63.36	64.82	66.28	67.74

馬達左折 / 馬達右折
Motor Left Side / Motor Right Side

BL 馬達左折 Motor Left Side

單位 Unit : mm

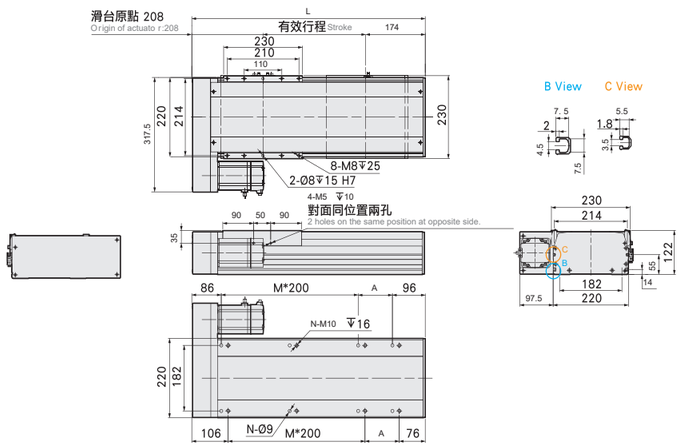

有效行程 Stroke	50	100	150	200	250	300	350	400	450	500	550	600	650	700	750	800	850	900	950	1000	1050	1100	1150	1200	1250	1300	1350	1400	1450	1500
L	432	482	532	582	632	682	732	782	832	882	932	982	1032	1082	1132	1182	1232	1282	1332	1382	1432	1482	1532	1582	1632	1682	1732	1782	1832	1882
A	50	100	150	200	50	100	150	200	50	100	150	200	50	100	150	200	50	100	150	200	50	100	150	200	50	100	150	200	50	100
M	1	1	1	1	2	2	2	2	3	3	3	3	4	4	4	4	5	5	5	5	6	6	6	6	7	7	7	7	8	8
N	6	6	6	6	8	8	8	8	10	10	10	10	12	12	12	12	14	14	14	14	16	16	16	16	18	18	18	18	20	20
KG	24.2	25.66	27.12	28.58	30.04	31.5	32.96	34.42	35.88	37.34	38.8	40.26	41.72	43.18	44.64	46.1	47.56	49.02	50.48	51.94	53.4	54.86	56.32	57.78	59.24	60.7	62.16	63.62	65.08	66.54

BR 馬達右折 Motor Right Side

單位 Unit : mm

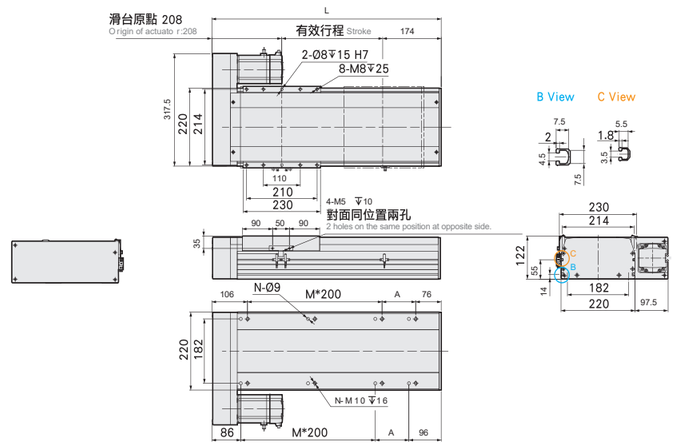

有效行程 Stroke	50	100	150	200	250	300	350	400	450	500	550	600	650	700	750	800	850	900	950	1000	1050	1100	1150	1200	1250	1300	1350	1400	1450	1500
L	432	482	532	582	632	682	732	782	832	882	932	982	1032	1082	1132	1182	1232	1282	1332	1382	1432	1482	1532	1582	1632	1682	1732	1782	1832	1882
A	50	100	150	200	50	100	150	200	50	100	150	200	50	100	150	200	50	100	150	200	50	100	150	200	50	100	150	200	50	100
M	1	1	1	1	2	2	2	2	3	3	3	3	4	4	4	4	5	5	5	5	6	6	6	6	7	7	7	7	8	8
N	6	6	6	6	8	8	8	8	10	10	10	10	12	12	12	12	14	14	14	14	16	16	16	16	18	18	18	18	20	20
KG	24.2	25.66	27.12	28.58	30.04	31.5	32.96	34.42	35.88	37.34	38.8	40.26	41.72	43.18	44.64	46.1	47.56	49.02	50.48	51.94	53.4	54.86	56.32	57.78	59.24	60.7	62.16	63.62	65.08	66.54

馬達下折
Motor Bottom Side

BM 馬達下折 Motor Bottom Side

單位 Unit : mm

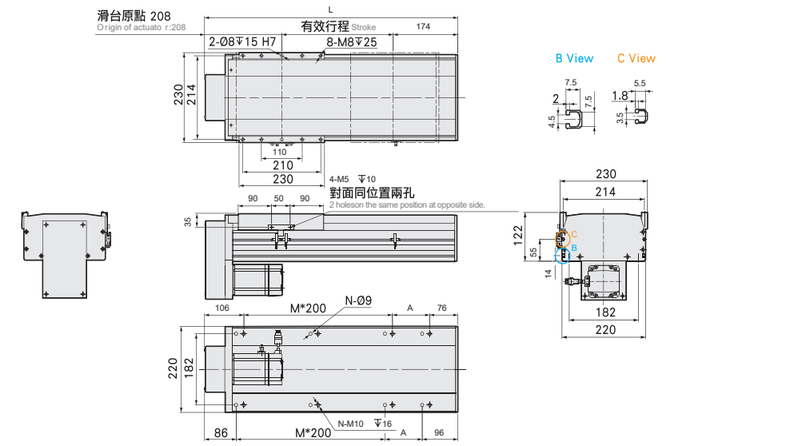

有效行程 Stroke	50	100	150	200	250	300	350	400	450	500	550	600	650	700	750	800	850	900	950	1000	1050	1100	1150	1200	1250	1300	1350	1400	1450	1500
L	432	482	532	582	632	682	732	782	832	882	932	982	1032	1082	1132	1182	1232	1282	1332	1382	1432	1482	1532	1582	1632	1682	1732	1782	1832	1882
A	50	100	150	200	50	100	150	200	50	100	150	200	50	100	150	200	50	100	150	200	50	100	150	200	50	100	150	200	50	100
M	1	1	1	1	2	2	2	2	3	3	3	3	4	4	4	4	5	5	5	5	6	6	6	6	7	7	7	7	8	8
N	6	6	6	6	8	8	8	8	10	10	10	10	12	12	12	12	14	14	14	14	16	16	16	16	18	18	18	18	20	20
KG	24.2	25.66	27.12	28.58	30.04	31.5	32.96	34.42	35.88	37.34	38.8	40.26	41.72	43.18	44.64	46.1	47.56	49.02	50.48	51.94	53.4	54.86	56.32	57.78	59.24	60.7	62.16	63.62	65.08	66.54



◎可對應無塵規格。
Customizable for clean room typ e.

此圖僅供參考，出貨規格詳見尺寸圖面
The picture is just for the reference. Please check the the actual dimensions on the drawing.

最大行程 Maximum Stroke	2200mm
最高速度 Maximum Speed	1280mm/s
馬達容量 Motor output	400W
滾珠螺桿 Ball Screw	Ø 6mm
直線滑軌 Linear Guide	15X12.5-2支

* 馬達最高轉速：2400rpm。
*Maximum motor speed :2400rpm.

型號表示方式 Ordering Method

WETH17M - L5 - 900 - M - M40B - C 4 - 0001

本體型號 Model

行程 Stroke

800-2200mm	
50間隔 50 mm Pitch	

馬達位置 Motor Position

M	馬達直結 Motor Hidden In
BC	馬達外露 Motor Exposed
BL	馬達左折 Motor Left Side
BR	馬達右折 Motor Right Side
BM	馬達下折 Motor Bottom Side

螺桿導程 Ball Screw Lead

5	5mm
10	10mm
20	20mm
32	32mm

馬達廠牌 Motor Brand

M	三菱 Mitsubishi	10	-	B
P	國際 Panasonic	20	-	
Y	安川 Yaskawa	40	400W	
T	台達 Delta	75	-	

若無煞車則不表示。 If No Brake,No Description.

原點感應器 Home Sensor

外掛型 Out Side	
C	馬達側 Motor Side
D	反馬達側 Opposite Motor Side
無 SENSOR No Sensor	
E	無 SENSOR No Sensor

端點極限感應器 Limit Sensor

外掛型 Out Side	
3	2只 2 Pc
4	3只 3 Pc
5	4只 4 Pc
6	5只 5 Pc
7	6只 6 Pc
8	無 SENSOR No Sensor

基本仕樣 Specification

規格 Spec	位置重複精度 Repeatability (mm)		±0.02（精密±0.04）		
	螺桿導程 Ball Screw Lead (mm)		5	10	20	32
	最高速度 Maximum Speed (mm/s) ※1		200	400	800	1280
	最大可搬重量 Maximum Payload	水平使用 Horizontal (kg)	110	90	40	30
		垂直使用 Vertical (kg)	33	22	10	8
	定格推力 Rated Thrust (N)		1388	694	347	218
	標準行程 Stroke Pitch (mm) ※2		800-2200mm/50		間隔 50 mm Pitch	
部品 Parts	AC 伺服馬達容量 AC Servo Motor Output (W)※3		400			
	滾珠螺桿外徑 Ball Screw Ø (mm)		C7Φ 16			
	高剛性直線滑軌 High Rigidity Linear Guide (mm)		W15XH12.5			
	連軸器 Coupling (mm)		10X14			
	原點感應器 Home Sensor	外掛 Outside	EE-SX672(NPN)			

※1 馬達加減速設定 0.2 秒。
Acceleration and deacceleration value is set 0.2 second.
※2 行程超過 1600 時，會產生螺桿偏擺，此時請將速度調降。
When the stroke is over 1600mm, the run-out of the ballscrew will occur. We recommend to low down the working speed under this circumstances.
※3 馬達最高轉速：2400rpm。Maximum motor speed : 2400rpm.

感應器接線圖 < 原點及端點 > Sensor Layout

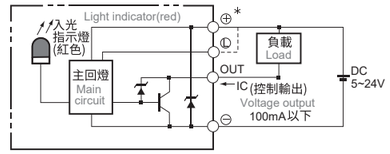

容許負載力距表 Allowable Overhang

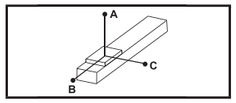

(單位 Unit : mm)

水平安裝 Horizontal Installation		A	B	C
導程 5 Lead	70kg	2092	162	208
	90kg	1555	117	149
	110kg	1210	88	113
導程 10 Lead	60kg	1107	172	208
	75kg	848	130	156
	90kg	680	101	122
導程 20 Lead	20kg	1498	491	520
	30kg	973	313	334
	40kg	712	225	238
導程 32 Lead	10kg	1311	692	625
	20kg	633	326	295
	30kg	405	203	187

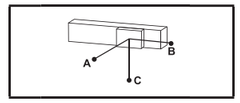

(單位 Unit : mm)

壁掛安裝 Wall Installation		A	B	C
導程 5 Lead	75kg	190	148	1911
	95kg	140	108	1450
	110kg	113	88	1210
導程 10 Lead	65kg	188	156	1008
	80kg	144	119	788
	90kg	122	101	680
導程 20 Lead	25kg	408	382	1180
	35kg	280	262	825
	40kg	238	225	712
導程 32 Lead	15kg	408	449	860
	25kg	230	252	495
	30kg	187	203	405

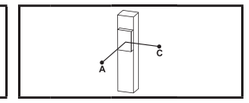

(單位 Unit : mm)

垂直安裝 Vertical Installation		A	C
導程 5 Lead	15kg	940	940
	22kg	640	640
	33kg	427	427
導程 10 Lead	10kg	1248	1248
	14kg	894	894
	22kg	569	569
導程 20 Lead	7kg	1417	1417
	10kg	993	993
	-	-	-
導程 32 Lead	5kg	1255	1255
	8kg	785	785
	-	-	-

靜態容許負載慣量 Static Loading Moment

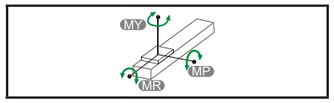

(單位 Unit : N.m)

MY	552
MP	552
MR	638

* 力距表所表示的數據，代表重心。
The torque value in the chart indicate the center of gravity.
* 符合型錄規範的正常使用下，保證壽命為 10000 公里。
Operation life is 10,000km when the product is using under the specified conditions.
* 倒吊使用無法套用標準規範，如有需求請洽詢我司業務。
Data information is not for ceiling-mount inverse use. Contact us for the details if you want to apply ceiling-mount inverse usage.

搭配伺服馬達一覽表 Suitable Motor Brand

廠牌 Brand	馬達記號 Mark	煞車有無 Brake	馬達容量 Watt	電源電壓 AC-Voltage	伺服馬達型號 Motor Model	驅動器型號 Driver Model
三菱 Mitsubishi	M	無煞車（水平仕樣） No Brake (Horizontal Type)	400	220	HG-KR43	MR-J4-40A
		有煞車（垂直仕樣） With Brake (Vertical Type)	400	220	HG-KR43B	MR-J4-40A
國際 Panasonic	P	無煞車（水平仕樣） No Brake (Horizontal Type)	400	220	MHMD042G1U	MBDHT2510
		有煞車（垂直仕樣） With Brake (Vertical Type)	400	220	MHMD042G1V	MBDHT2510
台達 Delta	T	無煞車（水平仕樣） No Brake (Horizontal Type)	400	220	ECMA-C20604ES	ASD-B20421-B
		有煞車（垂直仕樣） With Brake (Vertical Type)	400	220	ECMA-C20604FS	ASD-B20421-B

馬達直結 / 馬達外露
Motor Hidden In / Motor Exposed

M 馬達直結 Motor Hidden In

單位 Unit : mm

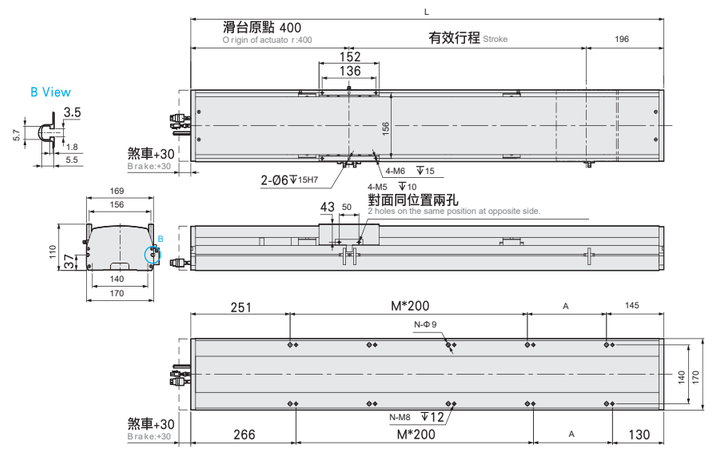

有效行程 Stroke	800	850	900	950	1000	1050	1100	1150	1200	1250	1300	1350	1400	1450	1500	1550	1600	1650	1700	1750	1800	1850	1900	1950	2000	2050	2100	2150	2200
L	1396	1446	1496	1546	1596	1646	1696	1746	1796	1846	1896	1946	1996	2046	2096	2146	2196	2246	2296	2346	2396	2446	2496	2546	2596	2646	2696	2746	2796
A	200	50	100	150	200	50	100	150	200	50	100	150	200	50	100	150	200	50	100	150	200	50	100	150	200	50	100	150	200
M	4	5	5	5	5	6	6	6	6	7	7	7	7	8	8	8	8	9	9	9	9	10	10	10	10	11	11	11	11
N	12	14	14	14	14	16	16	16	16	18	18	18	18	20	20	20	20	22	22	22	22	24	24	24	24	26	26	26	26
KG	29.88	30.56	31.24	31.92	32.6	33.28	33.96	34.64	35.32	36	36.68	37.36	38.04	38.72	39.4	40.08	40.76	41.44	42.12	42.8	43.48	44.16	44.84	45.52	46.2	46.88	47.56	48.24	48.92

BC 馬達外露 Motor Exposed

單位 Unit : mm

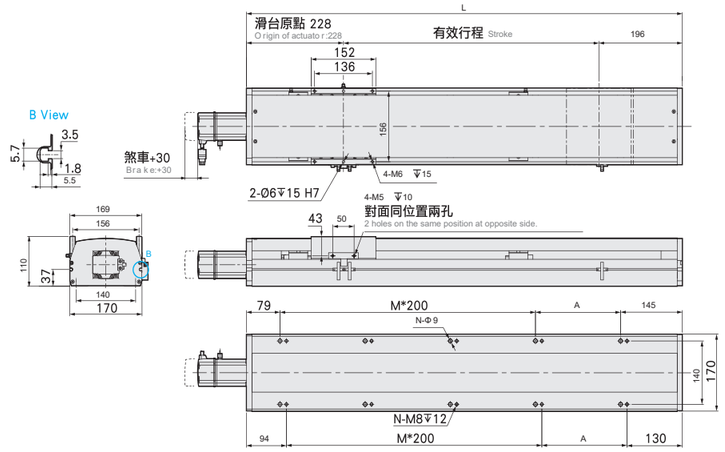

有效行程 Stroke	800	850	900	950	1000	1050	1100	1150	1200	1250	1300	1350	1400	1450	1500	1550	1600	1650	1700	1750	1800	1850	1900	1950	2000	2050	2100	2150	2200
L	1224	1274	1324	1374	1424	1474	1524	1574	1624	1674	1724	1774	1824	1874	1924	1974	2024	2074	2124	2174	2224	2274	2324	2374	2424	2474	2524	2574	2624
A	200	50	100	150	200	50	100	150	200	50	100	150	200	50	100	150	200	50	100	150	200	50	100	150	200	50	100	150	200
M	4	5	5	5	5	6	6	6	6	7	7	7	7	8	8	8	8	9	9	9	9	10	10	10	10	11	11	11	11
N	12	14	14	14	14	16	16	16	16	18	18	18	18	20	20	20	20	22	22	22	22	24	24	24	24	26	26	26	26
KG	28.99	29.67	30.35	31.03	31.71	32.39	33.07	33.75	34.43	35.11	35.79	36.47	37.15	37.83	38.51	39.19	39.87	40.55	41.23	41.91	42.59	43.27	43.95	44.63	45.31	45.99	46.67	47.35	48.03

馬達左折 / 馬達右折
Motor Left Side / Motor Right Side

BL 馬達左折 Motor Left Side

單位 Unit : mm

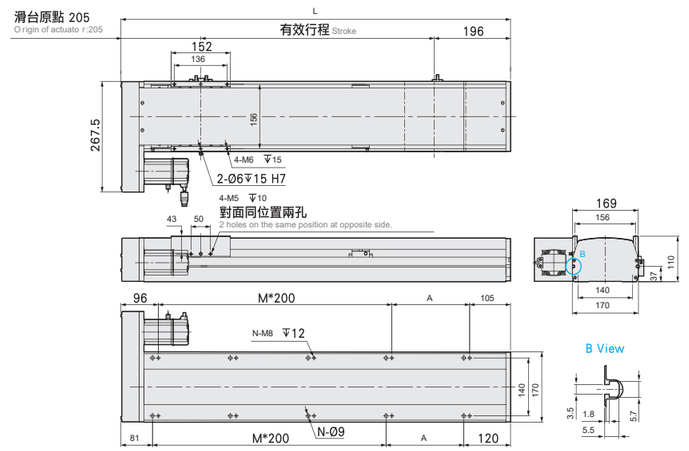

有效行程 Stroke	800	850	900	950	1000	1050	1100	1150	1200	1250	1300	1350	1400	1450	1500	1550	1600	1650	1700	1750	1800	1850	1900	1950	2000	2050	2100	2150	2200
L	1201	1251	1301	1351	1401	1451	1501	1551	1601	1651	1701	1751	1801	1851	1901	1951	2001	2051	2101	2151	2201	2251	2301	2351	2401	2451	2501	2551	2601
A	200	50	100	150	200	50	100	150	200	50	100	150	200	50	100	150	200	50	100	150	200	50	100	150	200	50	100	150	200
M	4	5	5	5	5	6	6	6	6	7	7	7	7	8	8	8	8	9	9	9	9	10	10	10	10	11	11	11	11
N	12	14	14	14	14	16	16	16	16	18	18	18	18	20	20	20	20	22	22	22	22	24	24	24	24	26	26	26	26
KG	29.86	30.54	31.22	31.9	32.58	33.26	33.94	34.62	35.3	35.98	36.66	37.34	38.02	38.7	39.38	40.06	40.74	41.42	42.1	42.78	43.46	44.14	44.82	45.5	46.18	46.86	47.54	48.22	48.9

BR 馬達右折 Motor Right Side

單位 Unit : mm

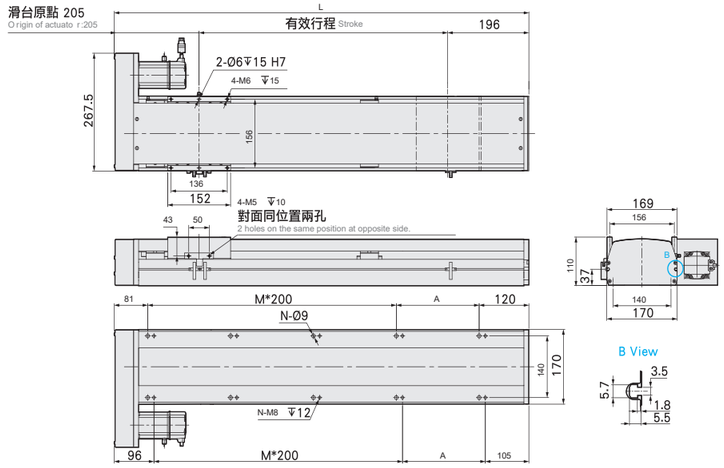

有效行程 Stroke	800	850	900	950	1000	1050	1100	1150	1200	1250	1300	1350	1400	1450	1500	1550	1600	1650	1700	1750	1800	1850	1900	1950	2000	2050	2100	2150	2200
L	1201	1251	1301	1351	1401	1451	1501	1551	1601	1651	1701	1751	1801	1851	1901	1951	2001	2051	2101	2151	2201	2251	2301	2351	2401	2451	2501	2551	2601
A	200	50	100	150	200	50	100	150	200	50	100	150	200	50	100	150	200	50	100	150	200	50	100	150	200	50	100	150	200
M	4	5	5	5	5	6	6	6	6	7	7	7	7	8	8	8	8	9	9	9	9	10	10	10	10	11	11	11	11
N	12	14	14	14	14	16	16	16	16	18	18	18	18	20	20	20	20	22	22	22	22	24	24	24	24	26	26	26	26
KG	29.86	30.54	31.22	31.9	32.58	33.26	33.94	34.62	35.3	35.98	36.66	37.34	38.02	38.7	39.38	40.06	40.74	41.42	42.1	42.78	43.46	44.14	44.82	45.5	46.18	46.86	47.54	48.22	48.9

馬達下折
Motor Bottom Side

單位 Unit : mm

BM 馬達下折 Motor Bottom Side

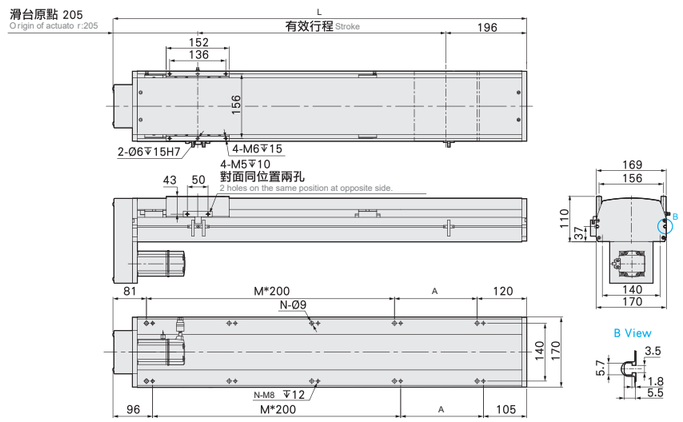

有效行程 Stroke	800	850	900	950	1000	1050	1100	1150	1200	1250	1300	1350	1400	1450	1500	1550	1600	1650	1700	1750	1800	1850	1900	1950	2000	2050	2100	2150	2200
L	1201	1251	1301	1351	1401	1451	1501	1551	1601	1651	1701	1751	1801	1851	1901	1951	2001	2051	2101	2151	2201	2251	2301	2351	2401	2451	2501	2551	2601
A	200	50	100	150	200	50	100	150	200	50	100	150	200	50	100	150	200	50	100	150	200	50	100	150	200	50	100	150	200
M	4	5	5	5	5	6	6	6	6	7	7	7	7	8	8	8	8	9	9	9	9	10	10	10	10	11	11	11	11
N	12	14	14	14	14	16	16	16	16	18	18	18	18	20	20	20	20	22	22	22	22	24	24	24	24	26	26	26	26
KG	29.86	30.54	31.22	31.9	32.58	33.26	33.94	34.62	35.3	35.98	36.66	37.34	38.02	38.7	39.38	40.06	40.74	41.42	42.1	42.78	43.46	44.14	44.82	45.5	46.18	46.86	47.54	48.22	48.9



◎可對應無塵規格。
Customizable for clean room typ e.

此圖僅供參考，出貨規格詳見尺寸圖面
The picture is just for the reference. Please check the the actual dimensions on the drawing.

最大行程 Maximum Stroke	最高速度 Maximum Speed	馬達容量 Motor output	滾珠螺桿 Ball Screw	直線滑軌 Linear Guide
2200mm	1280mm/s ※ 馬達最高轉速：2400rpm。 ※ Maximum motor speed: 2400rpm.	750W	Φ 16mm	15X12.5-2 支

型號表示方式 Ordering Method

WETH17M - L 5 - 900 - BC - M75B - C 4 - 0001

本體型號 Model

行程 Stroke

800-2200mm
50間隔 50 mm Pitch

螺桿導程 Ball Screw Lead

5	5mm
10	10mm
20	20mm
32	32mm

馬達位置 Motor Position

BC	馬達外露 Motor Exposed
BM	馬達下折 Motor Bottom Side
BL	馬達左折 Motor Left Side
BR	馬達右折 Motor Right Side

馬達廠牌 Motor Brand

M	三菱 Mitsubishi	10	-	B
P	國際 Panasonic	20	-	
Y	安川 Yaskawa	40	-	
T	台達 Delta	75	750W	

若無煞車則不表示。 If No Brake,No Description.

原點感應器 Home Sensor

外掛型 Out Side	
C	馬達側 Motor Side
D	反馬達側 Opposite Motor Side
無 SENSOR	No Sensor
E	無 SENSOR No Sensor

端點極限感應器 Limit Sensor

外掛型 Out Side	
3	2只 2 Pc
4	3只 3 Pc
5	4只 4 Pc
6	5只 5 Pc
7	6只 6 Pc
8	無 SENSOR No Sensor

特注式樣 Customization Order No.

基本仕樣 Specification

規格 Spec	位置重複精度 Repeatability (mm)		±0.02（雙向±0.04）		
	螺桿導程 Ball Screw Lead (mm)		5	10	20	32
	最高速度 Maximum Speed (mm/s) ※1		200	400	800	1280
	最大可搬重量 Maximum Payload	水平使用 Horizontal (kg)	120	95	50	35
		垂直使用 Vertical (kg)	40	25	15	12
	定格推力 Rated Thrust (N)		2563	1281	640	400
	標準行程 Stroke Pitch (mm) ※2		800-2200mm/50		間隔 50 mm Pitch	
部品 Parts	AC 伺服馬達容量 AC Servo Motor Output (W)※3		750			
	滾珠螺桿外徑 Ball Screw Ø (mm)		C7Φ 16			
	高剛性直線滑軌 High Rigidity Linear Guide (mm)		W15XH12.5			
	連軸器 Coupling (mm)		10X19			
	原點感應器 Home Sensor	外掛 Outside	EE-SX672(NPN)			

※1 馬達加減速設定 0.2 秒。
Acceleration and deacceleration value is set 0.2 second.
※2 行程超過 1600 時，會產生螺桿偏擺，此時請將速度調降。
When the stroke is over 1600mm, the run-out of the ballscrew will occur. We recommend to low down the working speed under this circumstances.
※3 馬達最高轉速：2400rpm。Maximum motor speed : 2400rpm.

感應器接線圖　原點及端點 < Sensor

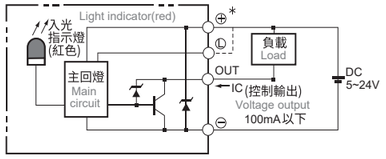

容許負載力距表 Allowable Overhang

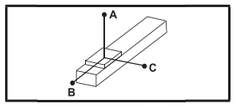

（單位 Unit : mm）

水平安裝 Horizontal Installation		A	B	C
導程 5 Lead	70kg	2092	162	208
	90kg	1555	117	149
	120kg	1080	78	100
導程 10 Lead	60kg	1107	172	208
	75kg	848	130	156
	95kg	637	94	114
導程 20 Lead	20kg	1498	491	520
	30kg	973	313	334
	50kg	550	172	182
導程 32 Lead	10kg	1311	692	625
	20kg	633	326	295
	35kg	339	169	156

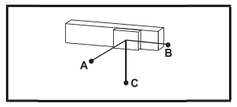

（單位 Unit : mm）

壁掛安裝 Wall Installation		A	B	C
導程 5 Lead	75kg	190	148	1911
	95kg	140	108	1450
	120kg	100	78	1080
導程 10 Lead	65kg	188	156	1008
	80kg	144	119	788
	95kg	114	94	637
導程 20 Lead	25kg	408	382	1180
	35kg	280	262	825
	50kg	182	172	550
導程 32 Lead	15kg	408	449	860
	25kg	230	252	495
	35kg	156	169	339

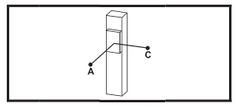

（單位 Unit : mm）

垂直安裝 Vertical Installation		A	C
導程 5 Lead	15kg	940	940
	22kg	640	640
	40kg	350	350
導程 10 Lead	10kg	1248	1248
	14kg	894	894
	25kg	499	499
導程 20 Lead	7kg	1417	1417
	10kg	993	993
	15kg	660	660
導程 32 Lead	5kg	1255	1255
	8kg	785	785
	12kg	525	525

靜態容許負載慣量 Static Loading Moment

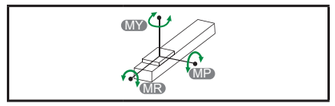

（單位 Unit : N.m）

MY	552
MP	552
MR	638

* 力距表所表示的數據，代表重心。
The torque value in the chart indicate the center of gravity.
* 符合型錄規範的正常使用下，保證壽命為 10000 公里。
Operation life is 10,000km when the product is using under the specified conditions.
* 倒吊使用無法套用標準規範，如有需求請洽詢我司業務。
Data information is not for ceiling-mount inverse use. Contact us for the details if you want to apply ceiling-mount inverse usage.

搭配伺服馬達一覽表 Suitable Motor Brand

廠牌 Brand	馬達記號 Mark	煞車有無 Brake	馬達容量 Watt	電源電壓 AC-Voltage	伺服馬達型號 Motor Model	驅動器型號 Driver Model
三菱 Mitsubishi	M	無煞車 (水平仕樣) No Brake (Horizontal Type)	750	220	HG-KR73	MR-J4-70A
		有煞車 (垂直仕樣) With Brake (Vertical Type)	750	220	HG-KR73B	MR-J4-70A
國際 Panasonic	P	無煞車 (水平仕樣) No Brake (Horizontal Type)	750	220	MHMD082G1U	MCDHT3520
		有煞車 (垂直仕樣) With Brake (Vertical Type)	750	220	MHMD082G1V	MCDHT3520
台達 Delta	T	無煞車 (水平仕樣) No Brake (Horizontal Type)	750	220	ECMA-C20807ES	ASD-B20721-B
		有煞車 (垂直仕樣) With Brake (Vertical Type)	750	220	ECMA-C20807FS	ASD-B20721-B

馬達直結 / 馬達外露
Motor Hidden In / Motor Exposed

BC 馬達直結 Motor Hidden In

單位 Unit : mm

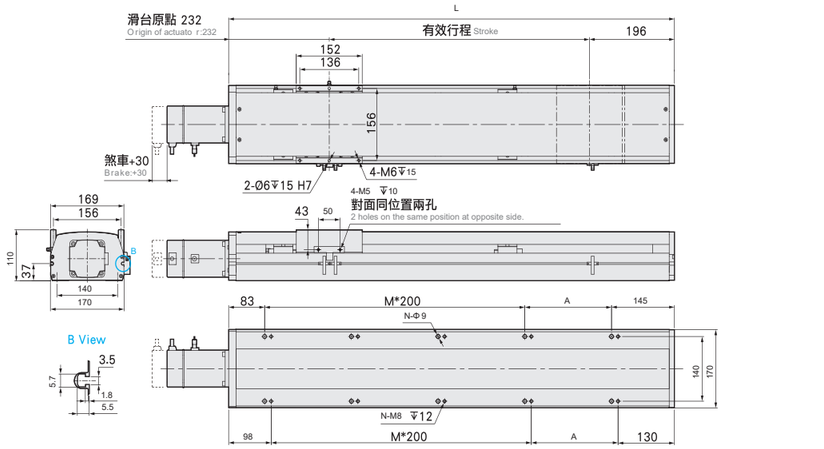

有效行程 Stroke	800	850	900	950	1000	1050	1100	1150	1200	1250	1300	1350	1400	1450	1500	1550	1600	1650	1700	1750	1800	1850	1900	1950	2000	2050	2100	2150	2200
L	1228	1278	1328	1378	1428	1478	1528	1578	1628	1678	1728	1778	1828	1878	1928	1978	2028	2078	2128	2178	2228	2278	2328	2378	2428	2478	2528	2578	2628
A	200	50	100	150	200	50	100	150	200	50	100	150	200	50	100	150	200	50	100	150	200	50	100	150	200	50	100	150	200
M	4	5	5	5	5	6	6	6	6	7	7	7	7	8	8	8	8	9	9	9	9	10	10	10	10	11	11	11	11
N	12	14	14	14	14	16	16	16	16	18	18	18	18	20	20	20	20	22	22	22	22	24	24	24	24	26	26	26	26
KG	29.74	30.42	31.1	31.78	32.46	33.14	33.82	34.5	35.18	35.86	36.54	37.22	37.9	38.58	39.26	39.94	40.62	41.3	41.98	42.66	43.34	44.02	44.7	45.38	46.06	46.74	47.42	48.1	48.78

BM 馬達下折 Motor Bottom Side

單位 Unit : mm

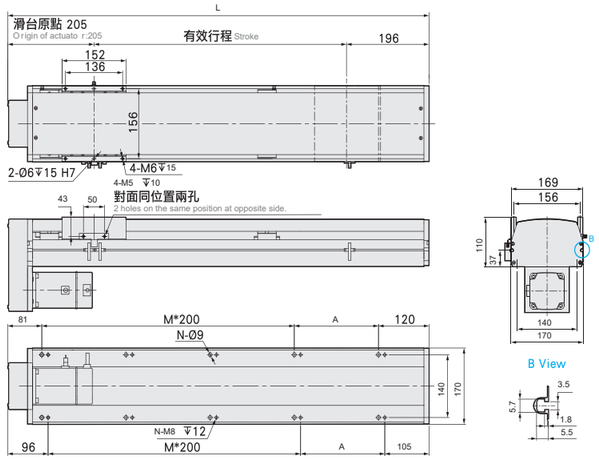

有效行程 Stroke	800	850	900	950	1000	1050	1100	1150	1200	1250	1300	1350	1400	1450	1500	1550	1600	1650	1700	1750	1800	1850	1900	1950	2000	2050	2100	2150	2200
L	1201	1251	1301	1351	1401	1451	1501	1551	1601	1651	1701	1751	1801	1851	1901	1951	2001	2051	2101	2151	2201	2251	2301	2351	2401	2451	2501	2551	2601
A	200	50	100	150	200	50	100	150	200	50	100	150	200	50	100	150	200	50	100	150	200	50	100	150	200	50	100	150	200
M	4	5	5	5	5	6	6	6	6	7	7	7	7	8	8	8	8	9	9	9	9	10	10	10	10	11	11	11	11
N	12	14	14	14	14	16	16	16	16	18	18	18	18	20	20	20	20	22	22	22	22	24	24	24	24	26	26	26	26
KG	30.61	31.29	31.97	32.65	33.33	34.01	34.69	35.37	36.05	36.73	37.41	38.09	38.77	39.45	40.13	40.81	41.49	42.17	42.85	43.53	44.21	44.89	45.57	46.25	46.93	47.61	48.29	48.97	49.65

馬達左折 / 馬達右折
Motor Left Side / Motor Right Side

單位 Unit : mm

BL 馬達左折 Motor Left Side

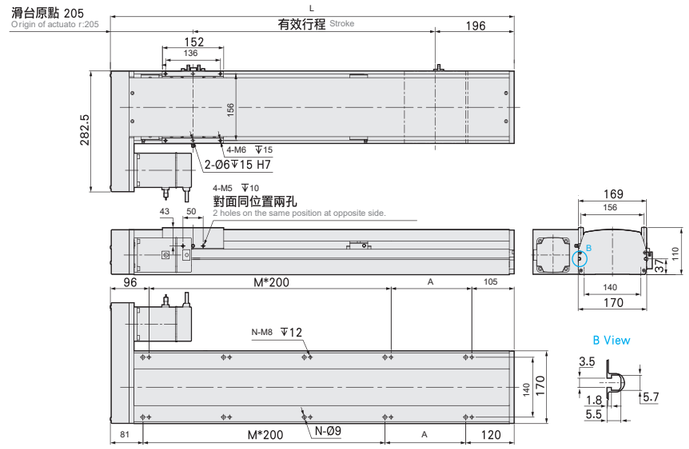

有效行程 Stroke	800	850	900	950	1000	1050	1100	1150	1200	1250	1300	1350	1400	1450	1500	1550	1600	1650	1700	1750	1800	1850	1900	1950	2000	2050	2100	2150	2200
L	1201	1251	1301	1351	1401	1451	1501	1551	1601	1651	1701	1751	1801	1851	1901	1951	2001	2051	2101	2151	2201	2251	2301	2351	2401	2451	2501	2551	2601
A	200	50	100	150	200	50	100	150	200	50	100	150	200	50	100	150	200	50	100	150	200	50	100	150	200	50	100	150	200
M	4	5	5	5	5	6	6	6	6	7	7	7	7	8	8	8	8	9	9	9	9	10	10	10	10	11	11	11	11
N	12	14	14	14	14	16	16	16	16	18	18	18	18	20	20	20	20	22	22	22	22	24	24	24	24	26	26	26	26
KG	30.61	31.29	31.97	32.65	33.33	34.01	34.69	35.37	36.05	36.73	37.41	38.09	38.77	39.45	40.13	40.81	41.49	42.17	42.85	43.53	44.21	44.89	45.57	46.25	46.93	47.61	48.29	48.97	49.65

單位 Unit : mm

BR 馬達右折 Motor Right Side

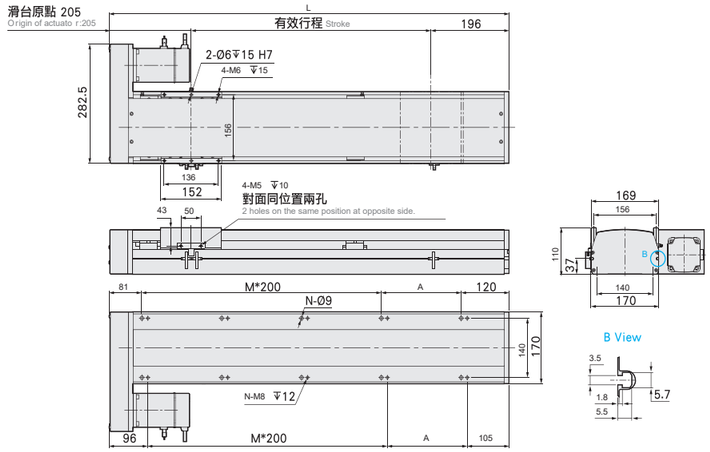

有效行程 Stroke	800	850	900	950	1000	1050	1100	1150	1200	1250	1300	1350	1400	1450	1500	1550	1600	1650	1700	1750	1800	1850	1900	1950	2000	2050	2100	2150	2200
L	1201	1251	1301	1351	1401	1451	1501	1551	1601	1651	1701	1751	1801	1851	1901	1951	2001	2051	2101	2151	2201	2251	2301	2351	2401	2451	2501	2551	2601
A	200	50	100	150	200	50	100	150	200	50	100	150	200	50	100	150	200	50	100	150	200	50	100	150	200	50	100	150	200
M	4	5	5	5	5	6	6	6	6	7	7	7	7	8	8	8	8	9	9	9	9	10	10	10	10	11	11	11	11
N	12	14	14	14	14	16	16	16	16	18	18	18	18	20	20	20	20	22	22	22	22	24	24	24	24	26	26	26	26
KG	30.61	31.29	31.97	32.65	33.33	34.01	34.69	35.37	36.05	36.73	37.41	38.09	38.77	39.45	40.13	40.81	41.49	42.17	42.85	43.53	44.21	44.89	45.57	46.25	46.93	47.61	48.29	48.97	49.65



◎可對應無塵規格。
Customizable for clean room typ e.

此圖僅供參考，出貨規格詳見尺寸圖面
The picture is just for the reference. Please check the the actual dimensions on the drawing.

最大行程 Maximum Stroke	最高速度 Maximum Speed	馬達容量 Motor output	滾珠螺桿 Ball Screw	直線滑軌 Linear Guide
2400mm	1600mm/s	750W	Ø 20mm	20X15-2 支

※ 馬達最高轉速：2400rpm。
※ Maximum motor speed: 2400rpm.

型號表示方式 Ordering Method

WETH22M - L20 - 900 - M - M75B - C 4 - 0001

本體型號 Model

行程 Stroke

850-2400mm
50間隔 50 mm Pitch

螺桿導程 Ball Screw Lead

5	5mm
10	10mm
20	20mm
40	40mm

馬達位置 Motor Position

M	馬達直結 Motor Hidden In
BC	馬達外露 Motor Exposed
BL	馬達左折 Motor Left Side
BR	馬達右折 Motor Right Side
BM	馬達下折 Motor Bottom Side

馬達廠牌 Motor Brand

M	三菱 Mitsubishi	10	-	B
P	國際 Panasonic	20	-	
Y	安川 Yaskawa	40	-	
T	台達 Delta	75	750W	

若無煞車則不表示。 If No Brake,No Description.

原點感應器 Home Sensor

外掛型 Out Side	
C	馬達側 Motor Side
D	反馬達側 Opposite Motor Side
無 SENSOR	No Sensor
E	無 SENSOR No Sensor

端點極限感應器 Limit Sensor

外掛型 Out Side	
3	2只 2 Pc
4	3只 3 Pc
5	4只 4 Pc
6	5只 5 Pc
7	6只 6 Pc
8	無 SENSOR No Sensor

特注式樣 Customization Order No.

基本仕樣 Specification

規格 Spec	位置重複精度 Repeatability (mm)		±0.02 (精析±0.04)		
	螺桿導程 Ball Screw Lead (mm)		5	10	20	40
	最高速度 Maximum Speed (mm/s) ※1		200	400	800	1600
	最大可搬重量 Maximum Payload	水平使用 Horizontal (kg)	130	130	85	43
		垂直使用 Vertical (kg)	50	40	25	12
	定格推力 Rated Thrust (N)		2563	1281	640	320
	標準行程 Stroke Pitch (mm) ※2		850-2400mm/50		間隔 50 mm Pitch	
部品 Parts	AC 伺服馬達容量 AC Servo Motor Output (W)※3		750			
	滾珠螺桿外徑 Ball Screw Ø (mm)		C7Φ 20			
	高剛性直線滑軌 High Rigidity Linear Guide (mm)		W20XH15			
	連軸器 Coupling (mm)		12X19			
	原點感應器 Home Sensor	外掛 Outside	EE-SX672(NPN)			

※1 馬達加減速設定 0.2 秒。
Acceleration and deacceleration value is set 0.2 second.
※2 行程超過 2050 時，會產生螺桿偏擺，此時請將速度調降。
When the stroke is over 2050mm, the run-out of the ballscrew will occur. We recommend to low down the working speed under this circumstances.
※3 馬達最高轉速：2400rpm。Maximum motor speed : 2400rpm.

感應器接線圖 原點及端點 < Sensor

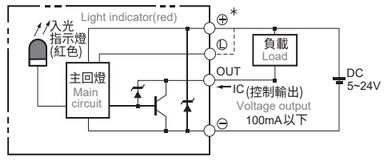

容許負載力距表 Allowable Overhang

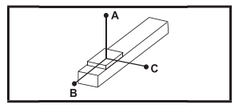

(單位 Unit : mm)

水平安裝 Horizontal installation		A	B	C
導程 5 Lead	80kg	3311	411	403
	100kg	2534	320	308
	130kg	2113	228	221
導程 10 Lead	70kg	2700	430	394
	90kg	2022	320	294
	130kg	1311	198	184
導程 20 Lead	40kg	2044	662	558
	60kg	1316	417	352
	85kg	886	272	231
導程 40 Lead	20kg	1180	766	533
	25kg	927	599	418
	43kg	510	318	224

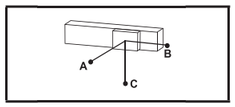

(單位 Unit : mm)

壁掛安裝 Wall installation		A	B	C
導程 5 Lead	85kg	370	388	3066
	105kg	288	299	2389
	130kg	221	228	2113
導程 10 Lead	75kg	368	398	2515
	95kg	277	300	1926
	130kg	184	198	1328
導程 20 Lead	45kg	490	582	1805
	65kg	321	381	1204
	85kg	231	272	886
導程 40 Lead	25kg	418	601	930
	35kg	286	408	644
	43kg	224	318	510

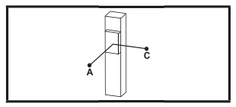

(單位 Unit : mm)

垂直安裝 Vertical installation		A	C
導程 5 Lead	30kg	1301	1301
	40kg	977	977
	50kg	781	781
導程 10 Lead	20kg	1735	1735
	30kg	1156	1156
	40kg	867	867
導程 20 Lead	15kg	1835	1835
	20kg	1376	1376
	25kg	1101	1101
導程 40 Lead	7kg	1943	1943
	12kg	1133	1133
	-	-	-

靜態容許負載慣量 Static Loading Moment

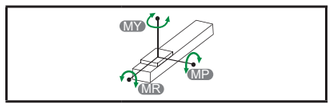

(單位 Unit : N.m)

MY	1254
MP	1254
MR	1254

* 力距表所表示的數據，代表重心。
The torque value in the chart indicate the center of gravity.
* 符合型錄規範的正常使用下，保證壽命為 10000 公里。
Operation life is 10,000km when the product is using under the specified conditions.
* 倒吊使用無法套用標準規範，如有需求請洽詢我司業務。
Data information is not for ceiling-mount inverse use. Contact us for the details if you want to apply ceiling-mount inverse usage.

搭配伺服馬達一覽表 Suitable Motor Brand

廠牌 Brand	馬達記號 Mark	煞車有無 Brake	馬達容量 Watt	電源電壓 AC-Voltage	伺服馬達型號 Motor Model	驅動器型號 Driver Model
三菱 Mitsubishi	M	無煞車 (水平仕樣) No Brake (Horizontal Type)	750	220	HG-KR73	MR-J4-70A
		有煞車 (垂直仕樣) With Brake (Vertical Type)	750	220	HG-KR73B	MR-J4-70A
國際 Panasonic	P	無煞車 (水平仕樣) No Brake (Horizontal Type)	750	220	MHMD082G1U	MCDHT3520
		有煞車 (垂直仕樣) With Brake (Vertical Type)	750	220	MHMD082G1V	MCDHT3520
台達 Delta	T	無煞車 (水平仕樣) No Brake (Horizontal Type)	750	220	ECMA-C20807ES	ASD-B20721-B
		有煞車 (垂直仕樣) With Brake (Vertical Type)	750	220	ECMA-C20807FS	ASD-B20721-B

馬達直結 / 馬達外露
Motor Hidden In / Motor Exposed

M 馬達直結 Motor Hidden In

單位 Unit : mm

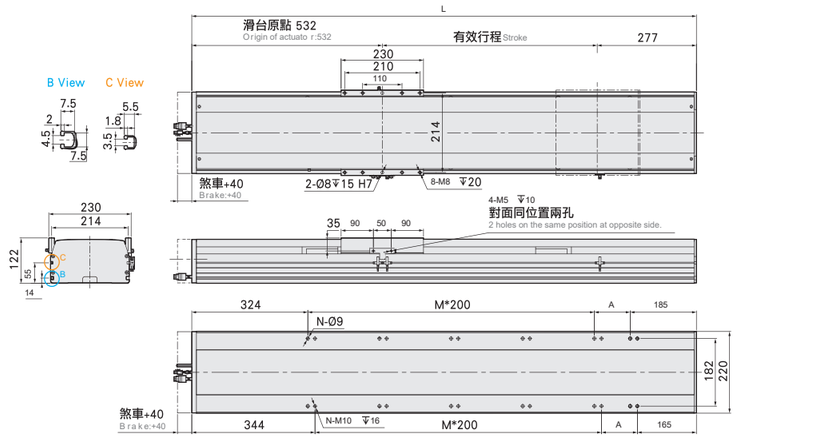

有效行程 Stroke	850	900	950	1000	1050	1100	1150	1200	1250	1300	1350	1400	1450	1500	1550	1600	1650	1700	1750	1800	1850	1900	1950	2000	2050	2100	2150	2200	2250	2300	2350	2400
L	1659	1709	1759	1809	1859	1909	1959	2009	2059	2109	2159	2209	2259	2309	2359	2409	2459	2509	2559	2609	2659	2709	2759	2809	2859	2909	2959	3009	3059	3109	3159	3209
A	150	200	50	100	150	200	50	100	150	200	50	100	150	200	50	100	150	200	50	100	150	200	50	100	150	200	50	100	150	200	50	100
M	5	5	6	6	6	6	7	7	7	7	8	8	8	8	9	9	9	9	10	10	10	10	11	11	11	11	12	12	12	12	13	13
N	14	14	16	16	16	16	18	18	18	18	20	20	20	20	22	22	22	22	24	24	24	24	26	26	26	26	28	28	28	28	30	30
KG	56.61	57.97	59.33	60.69	62.05	63.41	64.77	66.13	67.49	68.85	70.21	71.57	72.93	74.29	75.65	77.01	78.37	79.73	81.09	82.45	83.81	85.17	86.53	87.89	89.25	90.61	91.97	93.33	94.69	96.05	97.41	98.77

BC 馬達外露 Motor Exposed

單位 Unit : mm

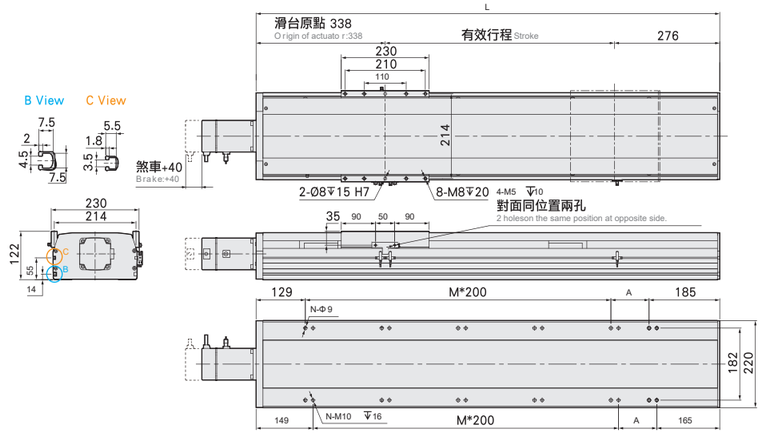

有效行程 Stroke	850	900	950	1000	1050	1100	1150	1200	1250	1300	1350	1400	1450	1500	1550	1600	1650	1700	1750	1800	1850	1900	1950	2000	2050	2100	2150	2200	2250	2300	2350	2400
L	1464	1514	1564	1614	1664	1714	1764	1814	1864	1914	1964	2014	2064	2114	2164	2214	2264	2314	2364	2414	2464	2514	2564	2614	2664	2714	2764	2814	2864	2914	2964	3014
A	150	200	50	100	150	200	50	100	150	200	50	100	150	200	50	100	150	200	50	100	150	200	50	100	150	200	50	100	150	200	50	100
M	5	5	6	6	6	6	7	7	7	7	8	8	8	8	9	9	9	9	10	10	10	10	11	11	11	11	12	12	12	12	13	13
N	14	14	16	16	16	16	18	18	18	18	20	20	20	20	22	22	22	22	24	24	24	24	26	26	26	26	28	28	28	28	30	30
KG	53.91	55.27	56.63	57.99	59.35	60.71	62.07	63.43	64.79	66.15	67.51	68.87	70.23	71.59	72.95	74.31	75.67	77.03	78.39	79.75	81.11	82.47	83.83	85.19	86.55	87.91	89.27	90.63	91.99	93.35	94.71	96.07

馬達左折 / 馬達右折
Motor Left Side / Motor Right Side

單位 Unit : mm

BL 馬達左折 Motor Left Side

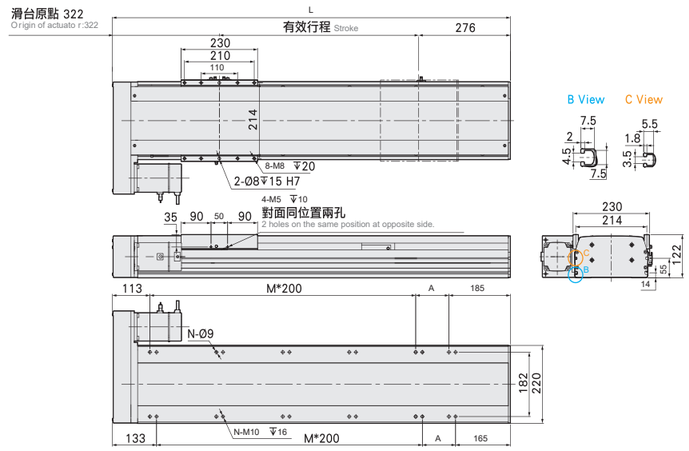

有效行程 Stroke	850	900	950	1000	1050	1100	1150	1200	1250	1300	1350	1400	1450	1500	1550	1600	1650	1700	1750	1800	1850	1900	1950	2000	2050	2100	2150	2200	2250	2300	2350	2400
L	1448	1498	1548	1598	1648	1698	1748	1798	1848	1898	1948	1998	2048	2098	2148	2198	2248	2298	2348	2398	2448	2498	2548	2598	2648	2698	2748	2798	2848	2898	2948	2998
A	150	200	50	100	150	200	50	100	150	200	50	100	150	200	50	100	150	200	50	100	150	200	50	100	150	200	50	100	150	200	50	100
M	5	5	6	6	6	6	7	7	7	7	8	8	8	8	9	9	9	9	10	10	10	10	11	11	11	11	12	12	12	12	13	13
N	14	14	16	16	16	16	18	18	18	18	20	20	20	20	22	22	22	22	24	24	24	24	26	26	26	26	28	28	28	28	30	30
KG	55.11	56.47	57.83	59.19	60.55	61.91	63.27	64.63	65.99	67.35	68.71	70.07	71.43	72.79	74.15	75.51	76.87	78.23	79.59	80.95	82.31	83.67	85.03	86.39	87.75	89.11	90.47	91.83	93.19	94.55	95.91	97.27

單位 Unit : mm

BR 馬達右折 Motor Right Side

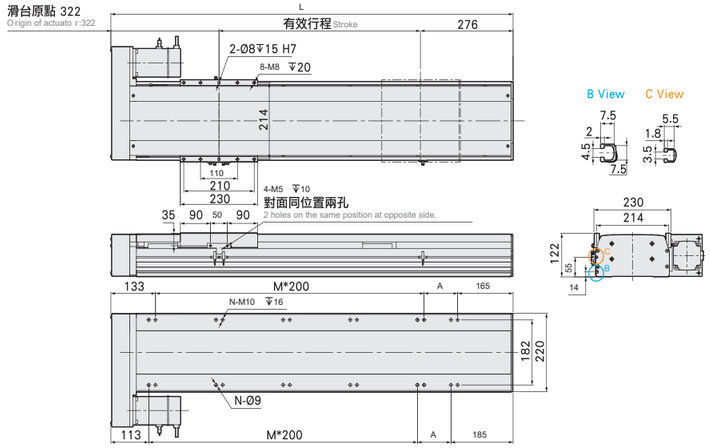

有效行程 Stroke	850	900	950	1000	1050	1100	1150	1200	1250	1300	1350	1400	1450	1500	1550	1600	1650	1700	1750	1800	1850	1900	1950	2000	2050	2100	2150	2200	2250	2300	2350	2400
L	1448	1498	1548	1598	1648	1698	1748	1798	1848	1898	1948	1998	2048	2098	2148	2198	2248	2298	2348	2398	2448	2498	2548	2598	2648	2698	2748	2798	2848	2898	2948	2998
A	150	200	50	100	150	200	50	100	150	200	50	100	150	200	50	100	150	200	50	100	150	200	50	100	150	200	50	100	150	200	50	100
M	5	5	6	6	6	6	7	7	7	7	8	8	8	8	9	9	9	9	10	10	10	10	11	11	11	11	12	12	12	12	13	13
N	14	14	16	16	16	16	18	18	18	18	20	20	20	20	22	22	22	22	24	24	24	24	26	26	26	26	28	28	28	28	30	30
KG	55.11	56.47	57.83	59.19	60.55	61.91	63.27	64.63	65.99	67.35	68.71	70.07	71.43	72.79	74.15	75.51	76.87	78.23	79.59	80.95	82.31	83.67	85.03	86.39	87.75	89.11	90.47	91.83	93.19	94.55	95.91	97.27

馬達下折
Motor Bottom Side

單位 Unit : mm

BM 馬達下折 Motor Bottom Side

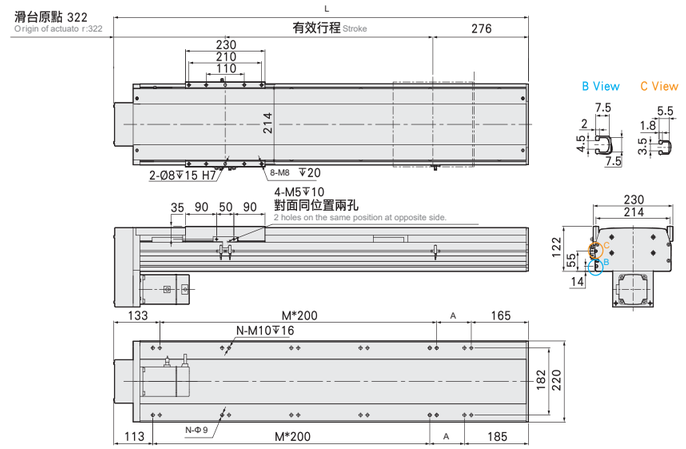

有效行程 Stroke	850	900	950	1000	1050	1100	1150	1200	1250	1300	1350	1400	1450	1500	1550	1600	1650	1700	1750	1800	1850	1900	1950	2000	2050	2100	2150	2200	2250	2300	2350	2400
L	1448	1498	1548	1598	1648	1698	1748	1798	1848	1898	1948	1998	2048	2098	2148	2198	2248	2298	2348	2398	2448	2498	2548	2598	2648	2698	2748	2798	2848	2898	2948	2998
A	150	200	50	100	150	200	50	100	150	200	50	100	150	200	50	100	150	200	50	100	150	200	50	100	150	200	50	100	150	200	50	100
M	5	5	6	6	6	6	7	7	7	7	8	8	8	8	9	9	9	9	10	10	10	10	11	11	11	11	12	12	12	12	13	13
N	14	14	16	16	16	16	18	18	18	18	20	20	20	20	22	22	22	22	24	24	24	24	26	26	26	26	28	28	28	28	30	30
KG	55.11	56.47	57.83	59.19	60.55	61.91	63.27	64.63	65.99	67.35	68.71	70.07	71.43	72.79	74.15	75.51	76.87	78.23	79.59	80.95	82.31	83.67	85.03	86.39	87.75	89.11	90.47	91.83	93.19	94.55	95.91	97.27

MEMO



滑台系列

WECB Series

無塵環境 / 皮帶式樣
Clean Room/Belt Type

CONTENTS

無塵環境 / 皮帶式樣 Clean Room/Belt Type

小型 SMAL
WECB5
本体宽度50mm Width
最大行程800mm Max.stroke
最大负载10Kg Max.payload
189

大型 LARG
WECB17
本体宽度170mm Width
最大行程4050mm Max.stroke
最大负载45Kg Max.payload
217

小型 SMAL
WECB6
本体宽度65mm Width
最大行程800mm Max.stroke
最大负载15Kg Max.payload
195

大型 LARG
WECB22
本体宽度220mm Width
最大行程3500mm Max.stroke
最大负载85Kg Max.payload
223

中型 MEDIUM
WECB10
本体宽度102mm Width
最大行程2550mm Max.stroke
最大负载10Kg Max.payload
201

中型 MEDIUM
WECB12
本体宽度102mm Width
最大行程2550mm Max.stroke
最大负载22Kg Max.payload
206

中型 MEDIUM
WECB14
本体宽度135mm Width
最大行程3050mm Max.stroke
最大负载25Kg Max.payload
212

使用環境 Environment	傳動方式 Driven Mode	仕樣 Specification	減速機構 Reducer Mechanism	馬達容量 Motor Output (w)	本體寬幅 Width(mm)	位置重複精度 Repeatability(mm)	皮帶規格 Belt Spec		最大可搬重量 Maximum Payload(kg)		最高速度 *1 Maximum Speed (mm/s)
							寬度 Belt Width(mm)	導程 Lead(mm)	水平使用 Horizontal	垂直使用 Vertical	
無塵環境 Clean Room	時規皮帶 Timing Belt	WECB5	無 No	42M (Stepping Motor)	50	±0.04	9	32	10		267
				100W				40	3		2000
		WECB6		57M (Stepping Motor)	65		12	40	15		333
				100W				40	3		2000
		WECB10	有 Yes	100W	102		15	32	10		1600
		WECB14		200W	135		22	40	25		2000
		WECB17		400W	170		30	40	45		2000
		WECB22		750W	220		50	40	85		2000

*1: 最高速度 (mm/s) 是以伺服馬達最高轉速 3000RPM 為基準。
The highest speed is based on the maximum servo motor's rpm (3000).
步進馬達最高轉速 500RPM 為基準。
The highest speed is based on the maximum stepping motor's rpm (500).

標準行程及最高使用速度 Stroke(mm) & Maximum Speed(mm/s) 代表速度 Speed																												頁數 Page
行程 Stroke 50	300	450	600	800	900	1050	1200	1350	1500	1650	1800	1950	2100	2150	2300	2550	2600	2750	3050	3150	3300	3500	3600	3750	3900	4050		
267																												213
2000																												
333																												219
2000																												
1600																												225
2000																												230
2000																												235
2000																												241



此圖僅供參考，出貨規格詳見尺寸圖面
The picture is just for the reference, Please check the the actual dimensions on the drawing.

最大行程 Maximum Stroke	最高速度 Maximum Speed	最大靜止轉距 Maximum Static Torque	皮帶寬度 Belt Width	直線滑軌 Linear Guide
800mm	267mm/s	0.32 Nm.	9mm	24X8.5-1 支

型號表示方式 Ordering Method

WECB5- X 32 - 50 - BM - 42M - C 4 - 0001

本體型號 Model

皮帶型式 Belt Type

X	橡膠皮帶 Rubber belt

導程 Lead

32	32mm

行程 Stroke

50-800mm
50間隔 50 mm Pitch

馬達位置 Motor Position

BW	馬達上折 Motor Top Side
BM	馬達下折 Motor Bottom Side

馬達廠牌、型號 Motor Brand 、 Model

多摩川 Tamagawa	TS3617N3E8
東　方 Oriental	PK245-01A
三　洋 Sanyo	103H5209-0440

原點感應器 Home Sensor

外掛型 Out Side	
C	馬達側 Motor Side
D	反馬達側 Opposite Motor Side
無 SENSOR	No Sensor
E	無 SENSOR No Sensor

端點極限感應器 Limit Sensor

外掛型 Out Side	
3	2只 2Pc
4	3只 3Pc
5	4只 4Pc
6	5只 5Pc
7	6只 6Pc
8	無 SENSOR No Sensor

基本仕樣 Specification

規格 Spec	位置重複精度 Repeatability (mm)		±0.04
	螺桿導程 Ball Screw Lead (mm)		32
	最高速度 Maximum Speed (mm/s) ※1		267
	最大可搬重量 Maximum Payload	水平使用 Horizontal (kg)	10
		垂直使用 Vertical (kg)	
	定格推力 Rated Thrust (N)		42
	標準行程 Stroke Pitch (mm)		50-800mm / 50 間隔 50 mm Pitch
部品 Parts	激磁最大靜止轉距 Maximum Static Torque (N.m.)		0.32
	皮帶寬度 Belt Width		9
	高剛性直線滑軌 High Rigidity Linear Guide (mm)		W24XH8.5
	原點感應器 Home Sensor	外掛 Outside	EE-SX672(NPN)

※1 馬達加減速設定 0.4 秒。
Acceleration and deaccele ration value is set 0.4 second

感應器接線圖 < 原點及端點 > Sensor Layout

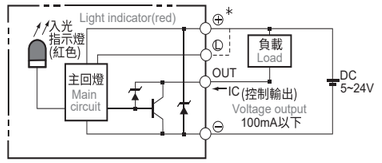

容許負載力距表 Allowable Overhang

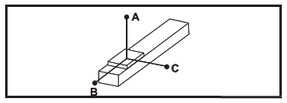

壁掛安裝 Wall Installation	A	B	C
5kg	323	23	52
7kg	208	15	34
10kg	121	9	20

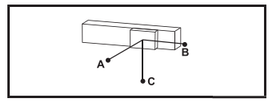

壁掛安裝 Wall Installation	A	B	C
5kg	47	21	299
7kg	31	13	191
10kg	18	8	109

* 力距表所表示的數據，代表重心。
The torque value in the chart indicate the center of gravity.
* 符合型錄規範的正常使用下，保證壽命為 5000 公里。
Operation life is 5 ,000km when the product is using under the specified conditions.
* 倒吊使用無法套用標準規範，如有需求請洽詢我司業務。
Data information is not for ceiling-mount inverse use.
Contact us for the details if you want to apply ceiling-mount inverse usage.

靜態容許負載慣量 Static Loading Moment

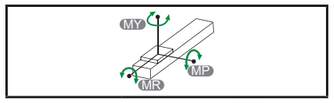

（單位 Unit : N.m）

MY	16
MP	20
MR	19

搭配步進馬達一覽表 Suitable Motor Brand

廠牌 Brand	煞車有無 Brake	電源電壓 AC-Voltage	步進馬達型號 Stepper Motor Model	驅動器型號 DriverModel
多摩川 Tamagawa	0.32	DC24V	2 相 -TS3617N3E8 Tow phrase-TS3617N3E8	CD-2D34M 解析度 200/400/800/1600 CD-2D34M Resolution200/400/800/1600
東方 Oriental	0.32	單相 100V Single phrase100V	2 相 -PK245-01A Tow phrase-PK245-01A	UDK2112 解析度 200/400/800/1600/3200 UDK2112 Resolution200/400/800/1600/3200
三洋 Sanyo	0.32	DC24V	2 相 -103H5209-0440 Tow phrase-103H5209-0440	US1D200P10 解析度 200/400/800/1600/3200 US1D200P10 Resolution200/400/800/1600/3200

馬達上折 / 馬達下折
Motor Top Side / Motor Bottom Side

單位 Unit : mm

BW 馬達上折 Motor Top Side

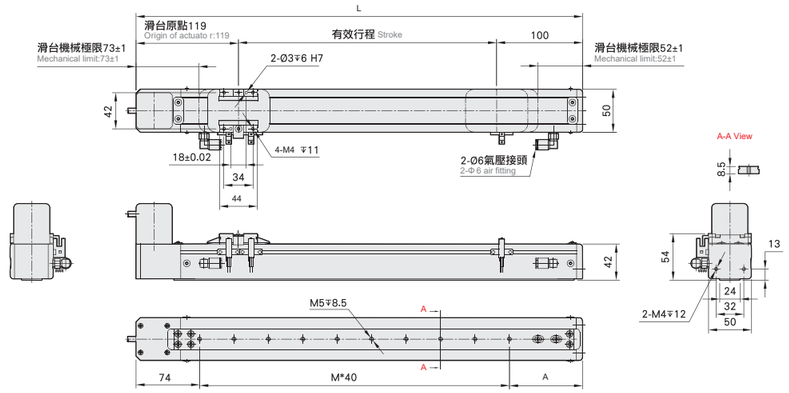

有效行程 Stroke	50	100	150	200	250	300	350	400	450	500	550	600	650	700	750	800
L	269	319	369	419	469	519	569	619	669	719	769	819	869	919	969	1019
A	75	85	95	65	75	85	95	65	75	85	95	65	75	85	95	65
M	3	4	5	7	8	9	10	12	13	14	15	17	18	19	20	22
N	4	5	6	8	9	10	11	13	14	15	16	18	19	20	21	23
KG	2.1	2.2	2.3	2.4	2.5	2.6	2.7	2.8	2.9	3	3.1	3.2	3.3	3.4	3.5	3.6

單位 Unit : mm

BM 馬達下折 Motor Bottom Side

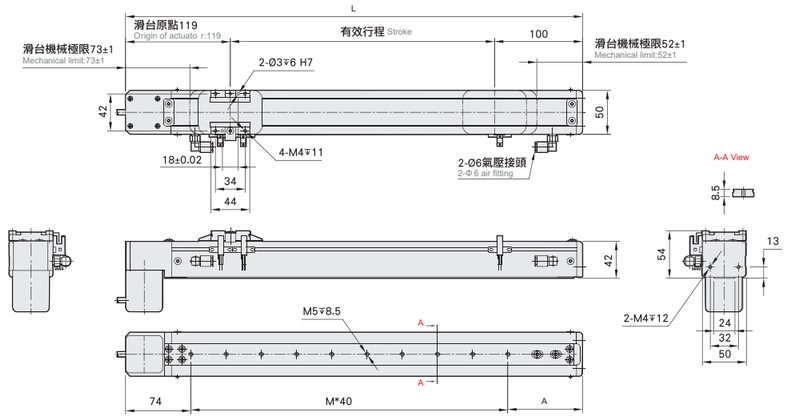

有效行程 Stroke	50	100	150	200	250	300	350	400	450	500	550	600	650	700	750	800
L	269	319	369	419	469	519	569	619	669	719	769	819	869	919	969	1019
A	75	85	95	65	75	85	95	65	75	85	95	65	75	85	95	65
M	3	4	5	7	8	9	10	12	13	14	15	17	18	19	20	22
N	4	5	6	8	9	10	11	13	14	15	16	18	19	20	21	23
KG	2.1	2.2	2.3	2.4	2.5	2.6	2.7	2.8	2.9	3	3.1	3.2	3.3	3.4	3.5	3.6



此圖僅供參考，出貨規格詳見尺寸圖面
The picture is just for the reference, Please check the the actual dimensions on the drawing.

最大行程 Maximum Stroke	800mm
最高速度 Maximum Speed	2000mm/ s
馬達容量 Motor Output	100W
皮帶寬度 Belt Width	9mm
直線滑軌 Linear Guide	24X8.5-1支

型號表示方式 Ordering Method

WECB5 - X 40 - 50 - BM - M10 - C 4 - 0001

本體型號 Model

皮帶型式 Belt Type

X	橡膠皮帶 Rubber belt

導程 Lead

40	40mm

行程 Stroke

50-800mm
50間隔 50 mm Pitch

馬達位置 Motor Position

BW	馬達上折 Motor Top Side
BM	馬達下折 Motor Bottom Side

馬達廠牌 Motor Brand

M	三菱 Mitsubishi	10	100W
P	國際 Panasonic	20	-
Y	安川 Yaskawa	40	-
T	台達 Delta	75	-

原點感應器 Home Sensor

外掛型 Out Side	
C	馬達側 Motor Side
D	反馬達側 Opposite Motor Side
無	SENSOR No Sensor
E	無 SENSOR No Sensor

端點極限感應器 Limit Sensor

外掛型 Out Side	
3	2只 2Pc
4	3只 3Pc
5	4只 4Pc
6	5只 5Pc
7	6只 6Pc
8	無 SENSOR No Sensor

特注式樣 Customization Order No.

基本仕様 Specification

規格 Spec	位置重複精度 Repeatability (mm)		±0.04
	螺桿導程 Ball Screw Lead (mm)		40
	最高速度 Maximum Speed (mm/s) ※1		2000
	最大可搬重量 Maximum Payload	水平使用 Horizontal (kg)	3
		垂直使用 Vertical (kg)	
	定格推力 Rated Thrust (N)		42
	標準行程 Stroke Pitch (mm) ※2		50-800mm / 50 間隔 50 mm Pitch
部品 Parts	AC 伺服馬達容量 AC Servo Motor Output (W)		100
	皮帶寬度 Belt Width		9
	高剛性直線滑軌 High Rigidity Linear Guide (mm)		W24XH8.5
	原點感應器 Home Sensor	外掛 Outside	EE-SX672(NPN)

※1 馬達加減速設定 0.4 秒。
Acceleration and deaccele ration value is set 0.4 second

感應器接線圖 < 原點及端點 > Sensor Layout

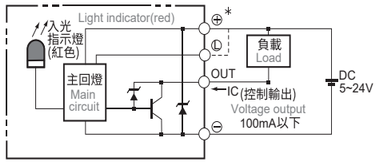

容許負載力距表 Allowable Overhang

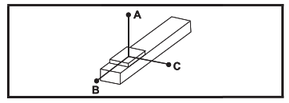

壁掛安裝 Wall Installation	A	B	C
2kg	323	61	112
3kg	209	39	72

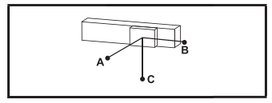

壁掛安裝 Wall Installation	A	B	C
2kg	105	57	303
3kg	67	36	195

靜態容許負載慣量 Static Loading Moment

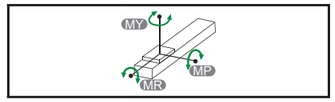

(單位 Unit : N.m)

MY	16
MP	20
MR	19

* 力距表所表示的數據，代表重心。
The torque value in the chart indicate the center of gravity.
* 符合型錄規範的正常使用下，保證壽命為 5000 公里。
Operation life is 5 ,000km when the product is using under the specified conditions.
* 倒吊使用無法套用標準規範，如有需求請洽詢我司業務。
Data information is not for ceiling-mount inverse use.
Contact us for the details if you want to apply ceiling-mount inverse usage.

搭配伺服馬達一覽表 Suitable Motor Brand

廠牌 Brand	馬達記號 Mark	煞車有無 Brake	馬達容量 Watt	電源電壓 AC-Voltage	伺服馬達型號 Motor Model	驅動器型號 Driver Model
三菱 Mitsubishi	M	無煞車 (水平仕様) No Brake (Horizontal Type)	100	220	HG-KR13	MR-J4-10A
國際 Panasonic	P	無煞車 (水平仕様) No Brake (Horizontal Type)	100	220	MSMD012G1U	MADHT1505
台達 Delta	T	無煞車 (水平仕様) No Brake (Horizontal Type)	100	220	ECMA-C20401ES	ASD-B20121-B

馬達上折 / 馬達下折
Motor Top Side / Motor Bottom Side

BW 馬達上折 Motor Top Side

單位 Unit : mm

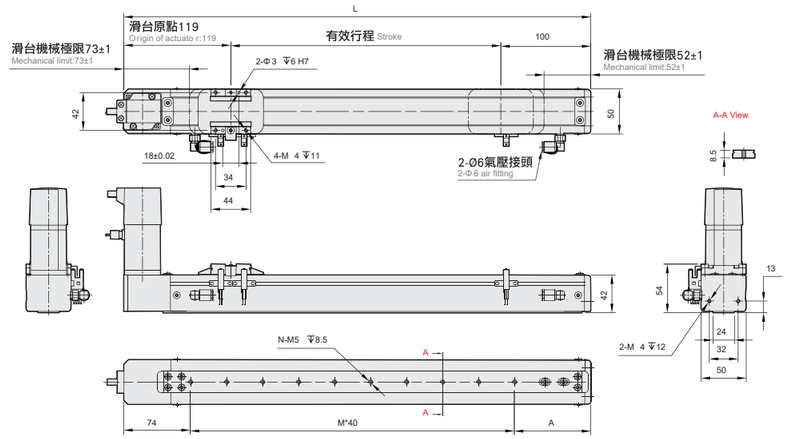

有效行程 Stroke	50	100	150	200	250	300	350	400	450	500	550	600	650	700	750	800
L	269	319	369	419	469	519	569	619	669	719	769	819	869	919	969	1019
A	75	85	95	65	75	85	95	65	75	85	95	65	75	85	95	65
M	3	4	5	7	8	9	10	12	13	14	15	17	18	19	20	22
N	4	5	6	8	9	10	11	13	14	15	16	18	19	20	21	23
KG	2.1	2.2	2.3	2.4	2.5	2.6	2.7	2.8	2.9	3	3.1	3.2	3.3	3.4	3.5	3.6

BM 馬達下折 Motor Bottom Side

單位 Unit : mm

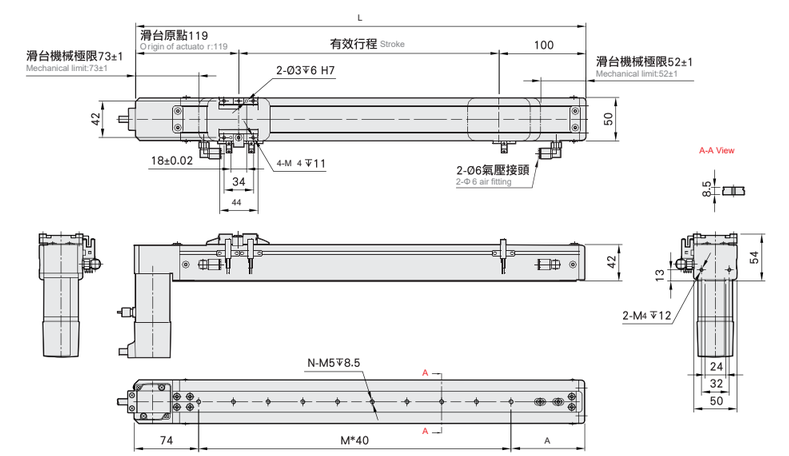

有效行程 Stroke	50	100	150	200	250	300	350	400	450	500	550	600	650	700	750	800
L	269	319	369	419	469	519	569	619	669	719	769	819	869	919	969	1019
A	75	85	95	65	75	85	95	65	75	85	95	65	75	85	95	65
M	3	4	5	7	8	9	10	12	13	14	15	17	18	19	20	22
N	4	5	6	8	9	10	11	13	14	15	16	18	19	20	21	23
KG	2.1	2.2	2.3	2.4	2.5	2.6	2.7	2.8	2.9	3	3.1	3.2	3.3	3.4	3.5	3.6



此圖僅供參考，出貨規格詳見尺寸圖面
The picture is just for the reference, Please check the the actual dimensions on the drawing.

最大行程 Maximum Stroke	最高速度 Maximum Speed	最大靜止轉距 Maximum Static Torque	皮帶寬度 Belt Width	直線滑軌 Linear Guide
800mm	333mm/s	0.39 Nm.	12mm	42X9.5-1支

型號表示方式 Ordering Method

WECB6 - X 40 - 50 - BM - 57M - C 4 - M5 - 0001

- 本體型號 Model
- 皮帶型式 Belt Type
  - X 橡膠皮帶 Rubber belt
- 導程 Lead
  - 40 40mm
- 馬達位置 Motor Position
  - BW 馬達上折 Motor Top Side
  - BM 馬達下折 Motor Bottom Side
- 馬達廠牌、型號 Motor Brand 、 Model

多摩川 Tamagawa	TS3653N1E2
東 方 Oriental	PK264-02A
三 洋 Sanyo	103H7121-0140

- 行程 Stroke
  - 50-800mm
  - 50間隔 50 mm Pitch
- 本體固定孔 Installation Hole

下鎖式 Install On Bottom	M5
上鎖式 Install On Internal	-

※行程50限定只能選用M5下鎖式。
※Stroke 50 is limited to M5 only.

- 原點感應器 Home Sensor

外掛型 Out Side	
C	馬達側 Motor Side
D	反馬達側 Opposite Motor Side
無 SENSOR	No Sensor
E	無 SENSOR No Sensor

- 端點極限感應器 Limit Sensor

外掛型 Out Side	
3	2只 2Pc
4	3只 3Pc
5	4只 4Pc
6	5只 5Pc
7	6只 6Pc
8	無 SENSOR No Sensor
- 特注式樣 Customization Order No.

基本仕樣 Specification

規格 Spec	位置重複精度 Repeatability (mm)		±0.04
	螺桿導程 Ball Screw Lead (mm)		40
	最高速度 Maximum Speed (mm/s) ※1		333
	最大可搬重量 Maximum Payload	水平使用 Horizontal (kg)	15
		垂直使用 Vertical (kg)	
	定格推力 Rated Thrust (N)		51
	標準行程 Stroke Pitch (mm)		50-800mm / 50 間隔 50 mm Pitch
部品 Parts	激磁最大靜止轉距 Maximum Static Torque (N.m.)		0.39
	皮帶寬度 Belt Width		12
	高剛性直線滑軌 High Rigidity Linear Guide (mm)		W42XH9.5
	原點感應器 Home Sensor	外掛 Outside	EE-SX672(NPN)

※1 馬達加減速設定 0.4 秒。
Acceleration and deaccele ration value is set 0.4 second

感應器接線圖 < 原點及端點 > Sensor Layout

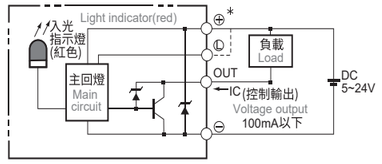

容許負載力距表 Allowable Overhang

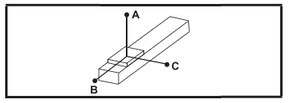

壁掛安裝 Wall Installation	A	B	C
5kg	620	65	165
10kg	253	29	73
15kg	126	16	42

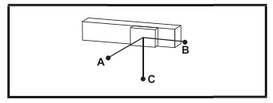

壁掛安裝 Wall Installation	A	B	C
5kg	151	59	582
10kg	66	26	532
15kg	38	15	111

靜態容許負載慣量 Static Loading Moment

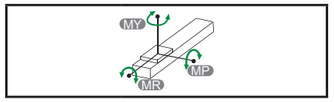

(單位 Unit : N.m)

MY	70
MP	80
MR	75

* 力距表所表示的數據，代表重心。
The torque value in the chart indicate the center of gravity.
* 符合型錄規範的正常使用下，保證壽命為 5000 公里。
Operation life is 5 ,000km when the product is using under the specified conditions.
* 倒吊使用無法套用標準規範，如有需求請洽詢我司業務。
Data information is not for ceiling-mount inverse use.
Contact us for the details if you want to apply ceiling-mount inverse usage.

搭配步進馬達一覽表 Suitable Motor Brand

廠牌 Brand	煞車有無 Brake	電源電壓 AC-Voltage	步進馬達型號 Motor Model	驅動器型號 Driver Model
多摩川 Tamagawa	0.39	DC24V	2 相 -TS3653N1E2 Tow phrase-TS3653N1E2	CD-2D34M 解析度 200/400/800/1600 CD-2D34M Resolution200/400/800/1600
東方 Oriental	0.39	DC24V	2 相 -PK564-02A Tow phrase-PK564-02A	CMD2120P 解析度 200/400/800/1600/3200 CMD2120P Resolution200/400/800/1600/3200
三洋 Sanyo	0.39	DC24V	2 相 -103H7121-0140 Tow phrase-103H7121-0140	US1D200P10 解析度 200/400/800/1600/3200 US1D200P10 Resolution200/400/800/1600/3200

馬達上折 / 馬達下折
Motor Top Side / Motor Bottom Side

單位 Unit : mm

BW 馬達上折 Motor Top Side

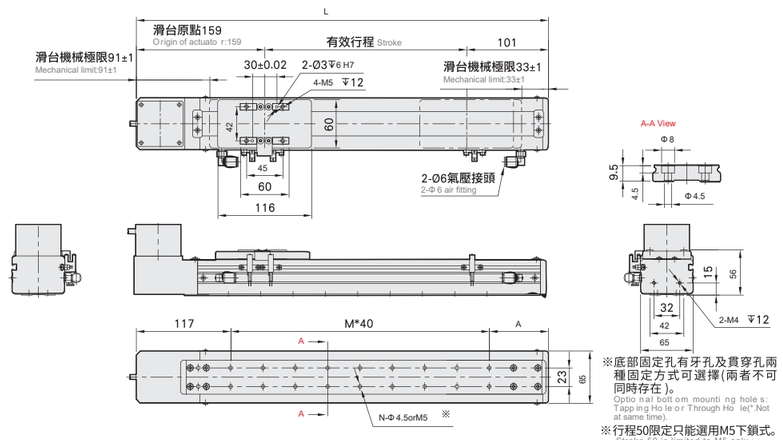

有效行程 Stroke	50	100	150	200	250	300	350	400	450	500	550	600	650	700	750	800
L	310	360	410	460	510	560	610	660	710	760	810	860	910	960	1010	1060
A	73	83	93	63	73	83	93	63	73	83	93	63	73	83	93	63
M	3	4	5	7	8	9	10	12	13	14	15	17	18	19	20	22
N	8	10	12	16	18	20	22	26	28	30	32	36	38	40	42	46
KG	2.4	2.5	2.6	2.8	3	3.3	3.4	3.5	3.7	3.9	4.1	4.2	4.4	4.6	4.8	4.9

單位 Unit : mm

BM 馬達下折 Motor Bottom Side

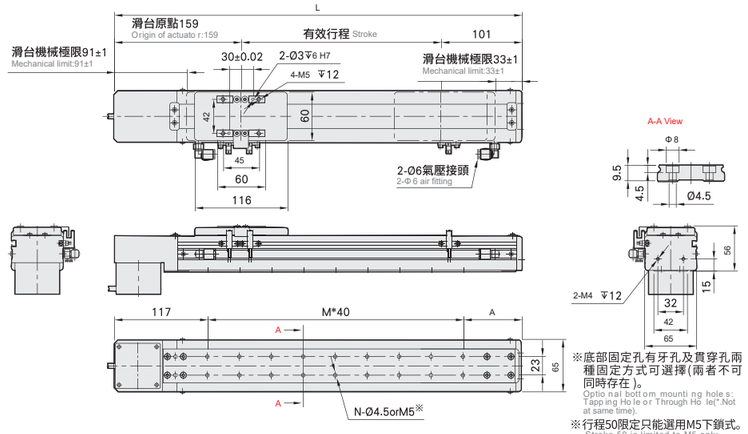

有效行程 Stroke	50	100	150	200	250	300	350	400	450	500	550	600	650	700	750	800
L	310	360	410	460	510	560	610	660	710	760	810	860	910	960	1010	1060
A	73	83	93	63	73	83	93	63	73	83	93	63	73	83	93	63
M	3	4	5	7	8	9	10	12	13	14	15	17	18	19	20	22
N	8	10	12	16	18	20	22	26	28	30	32	36	38	40	42	46
KG	2.4	2.5	2.6	2.8	3	3.3	3.4	3.5	3.7	3.9	4.1	4.2	4.4	4.6	4.8	4.9



此圖僅供參考，出貨規格詳見尺寸圖面
The picture is just for the reference, Please check the the actual dimensions on the drawing.

最大行程 Maximum Stroke	800mm
最高速度 Maximum Speed	2000mm/ s
馬達容量 Motor Output	100W
皮帶寬度 Belt Width	12mm
直線滑軌 Linear Guide	42X9.5-1支

型號表示方式 Ordering Method

WECB6- X 40 - 50 - BM - M10 - C 4 - M5 - 0001

本體型號 Model

皮帶型式 Belt Type

X	橡膠皮帶 Rubber belt

導程 Lead

40	40mm

行程 Stroke

50-800mm
50間隔 50 mm Pitch

馬達位置 Motor Position

BW	馬達上折 Motor Top Side
BM	馬達下折 Motor Bottom Side

馬達廠牌 Motor Brand

M	三菱 Mitsubishi	10	100W
P	國際 Panasonic	20	-
Y	安川 Yaskawa	40	-
T	台達 Delta	75	-

原點感應器 Home Sensor

外掛型 Out Side	
C	馬達側 Motor Side
D	反馬達側 Opposite Motor Side
無 SENSOR No Sensor	
E	無 SENSOR No Sensor

端點極限感應器 Limit Sensor

外掛型 Out Side	
3	2只 2Pc
4	3只 3Pc
5	4只 4Pc
6	5只 5Pc
7	6只 6Pc
8	無 SENSOR No Sensor

本體固定孔 Installation Hole

下鎖式 Install On Bottom	M5
上鎖式 Install On Internal	-

*行程50限定只能選用M5下鎖式。
*Stroke 50 is limited to M5 only.

特注式樣 Customization Order No.

基本仕樣 Specification

規格 Spec	位置重複精度 Repeatability (mm)		±0.04
	螺桿導程 Ball Screw Lead (mm)		40
	最高速度 Maximum Speed (mm/s) ※1		2000
	最大可搬重量 Maximum Payload	水平使用 Horizontal (kg)	3
		垂直使用 Vertical (kg)	
	定格推力 Rated Thrust (N)		42
	標準行程 Stroke Pitch (mm)		50-800mm / 50 間隔 50 mm Pitch
部品 Parts	AC 伺服馬達容量 AC Servo Motor Output (W)		100
	皮帶寬度 Belt Width		12
	高剛性直線滑軌 High Rigidity Linear Guide (mm)		W42XH9.5
	原點感應器 Home Sensor	外掛 Outside	EE-SX672(NPN)

※1 馬達加減速設定 0.4 秒。
Acceleration and deaccele ration value is set 0.4 second

感應器接線圖 < 原點及端點 > Sensor Layout

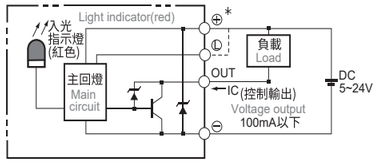

容許負載力距表 Allowable Overhang





壁掛安裝 Wall Installation	A	B	C
2kg	520	150	254
3kg	340	97	165

壁掛安裝 Wall Installation	A	B	C
2kg	238	140	488
3kg	155	91	319

* 力距表所表示的數據，代表重心。
The torque value in the chart indicate the center of gravity.
* 符合型錄規範的正常使用下，保證壽命為 5000 公里。
Operation life is 5 ,000km when the product is using under the specified conditions.
* 倒吊使用無法套用標準規範，如有需求請洽詢我司業務。
Data information is not for ceiling-mount inverse use.
Contact us for the details if you want to apply ceiling-mount inverse usage.

靜態容許負載慣量 Static Loading Moment



(單位 Unit : N.m)

MY	70
MP	80
MR	75

搭配伺服馬達一覽表 Suitable Motor Brand

廠牌 Brand	馬達記號 Mark	煞車有無 Brake	馬達容量 Watt	電源電壓 AC-Voltage	伺服馬達型號 Motor Model	驅動器型號 Driver Model
三菱 Mitsubishi	M	無煞車 (水平仕樣) No Brake (Horizontal Type)	100	220	HG-KR13	MR-J4-10A
國際 Panasonic	P	無煞車 (水平仕樣) No Brake (Horizontal Type)	100	220	MSMD012G1U	MADHT1505
台達 Delta	T	無煞車 (水平仕樣) No Brake (Horizontal Type)	100	220	ECMA-C20401ES	ASD-B20121-B

馬達上折 / 馬達下折
Motor Top Side / Motor Bottom Side

BW 馬達上折 Motor Top Side

單位 Unit : mm

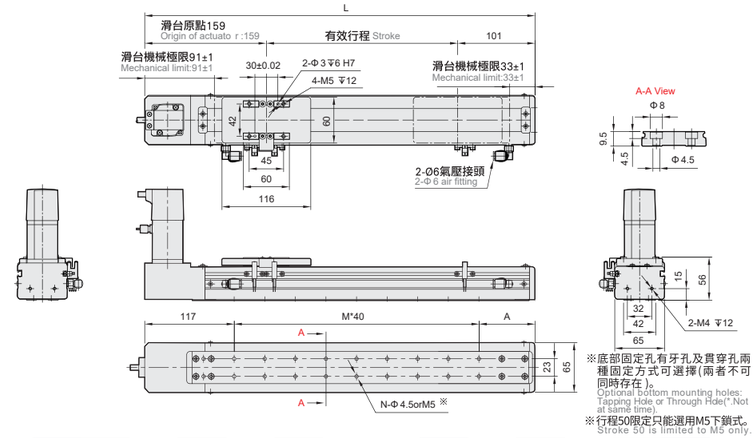

※底部固定孔有牙孔及貫穿孔兩種固定方式可選擇(兩者不可同時存在)。
Optional bottom mounting holes: Tapping Hole or Through Hole(*.Not at same time)
※行程50限定只能選用M5下鎖式。
Stroke 50 is limited to M5 only.

有效行程 Stroke	50	100	150	200	250	300	350	400	450	500	550	600	650	700	750	800
L	310	360	410	460	510	560	610	660	710	760	810	860	910	960	1010	1060
A	73	83	93	63	73	83	93	63	73	83	93	63	73	83	93	63
M	3	4	5	7	8	9	10	12	13	14	15	17	18	19	20	22
N	8	10	12	16	18	20	22	26	28	30	32	36	38	40	42	46
KG	2.4	2.5	2.6	2.8	3	3.3	3.4	3.5	3.7	3.9	4.1	4.2	4.4	4.6	4.8	4.9

BM 馬達下折 Motor Bottom Side

單位 Unit : mm

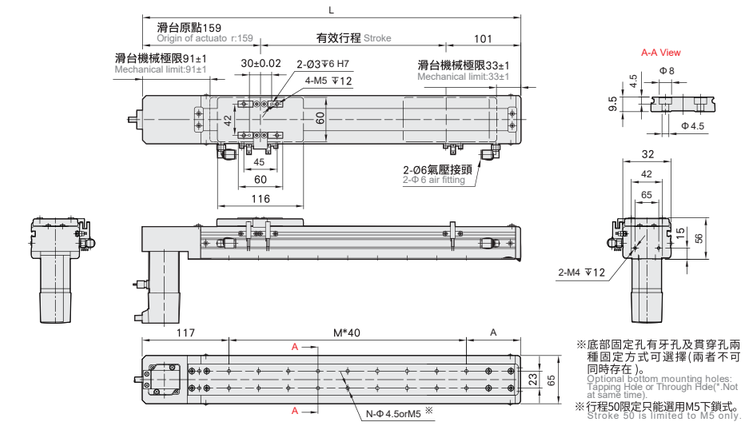

※底部固定孔有牙孔及貫穿孔兩種固定方式可選擇(兩者不可同時存在)。
Optional bottom mounting holes: Tapping Hole or Through Hole(*.Not at same time)
※行程50限定只能選用M5下鎖式。
Stroke 50 is limited to M5 only.

有效行程 Stroke	50	100	150	200	250	300	350	400	450	500	550	600	650	700	750	800
L	310	360	410	460	510	560	610	660	710	760	810	860	910	960	1010	1060
A	73	83	93	63	73	83	93	63	73	83	93	63	73	83	93	63
M	3	4	5	7	8	9	10	12	13	14	15	17	18	19	20	22
N	8	10	12	16	18	20	22	26	28	30	32	36	38	40	42	46
KG	2.4	2.5	2.6	2.8	3	3.3	3.4	3.5	3.7	3.9	4.1	4.2	4.4	4.6	4.8	4.9



此圖僅供參考，出貨規格詳見尺寸圖面
The picture is just for the reference, Please check the the actual dimensions on the drawing.

最大行程 Maximum Stroke	最高速度 Maximum Speed	馬達容量 Motor Output	皮帶寬度 Belt Width	直線滑軌 Linear Guide
2550mm	1600mm/ s	100W	15mm	20X18-1支

型號表示方式 Ordering Method

WECB10- L 32 - 50 - L - M10 - C 4 - 0001

本體型號 Model

皮帶型式 Belt Type

L	無塵皮帶 Clean belt

導程 Lead

32	32mm

馬達位置 Motor Position

L	馬達左折 Motor Left Side
LU	馬達左上折 Motor Left Upper Side
LD	馬達左下折 Motor Left Lower Side
R	馬達右折 Motor Right Side
RU	馬達右上折 Motor Right Upper Side
RD	馬達右下折 Motor Right Lower Side

行程 Stroke

50-2550mm
50間隔 50 mm Pitch

馬達廠牌 Motor Brand

M	三菱 Mitsubishi	10	100W
P	國際 Panasonic	20	-
Y	安川 Yaskawa	40	-
T	台達 Delta	75	-

原點感應器 Home Sensor

外掛型 Out Side	
C	馬達側 Motor Side
D	反馬達側 Opposite Motor Side
無 SENSOR No Sensor	
E	無 SENSOR No Sensor

端點極限感應器 Limit Sensor

外掛型 Out Side	
3	2只 2Pc
4	3只 3Pc
5	4只 4Pc
6	5只 5Pc
7	6只 6Pc
8	無 SENSOR No Sensor

基本仕樣 Specification

規格 Spec	位置重複精度 Repeatability (mm)		±0.04
	螺桿導程 Ball Screw Lead (mm)		32
	最高速度 Maximum Speed (mm/s) ※1		1600
	最大可搬重量 Maximum Payload	水平使用 Horizontal (kg)	10
		垂直使用 Vertical (kg)	
	定格推力 Rated Thrust (N)		61
	標準行程 Stroke Pitch (mm)		50-2550mm / 50 間隔 50 mm Pitch
部品 Parts	AC 伺服馬達容量 AC Servo Motor Output (W)		100
	皮帶寬度 Belt Width		15
	高剛性直線滑軌 High Rigidity Linear Guide (mm)		W20XH18
	原點感應器 Home Sensor	外掛 Outside	EE-SX672(NPN)

※1 馬達加減速設定 0.4 秒。
Acceleration and deaccele ration value is set 0.4 second.

感應器接線圖 < 原點及端點 > Sensor Layout

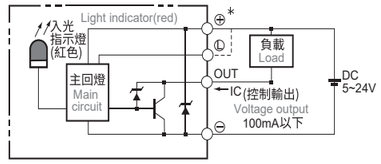

容許負載力距表 Allowable Overhang

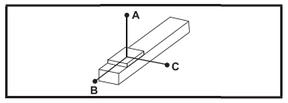

壁掛安裝 Wall Installation	A	B	C
5kg	495	152	128
8kg	301	91	77
10kg	236	71	60

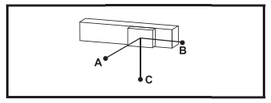

壁掛安裝 Wall Installation	A	B	C
4kg	162	192	625
7kg	89	106	347
10kg	60	71	236

* 力距表所表示的數據，代表重心。
The torque value in the chart indicate the center of gravity.
* 符合型錄規範的正常使用下，保證壽命為 10000 公里。
Operation life is 10 ,000km when the product is using under the specified conditions.
* 總長超過 1000mm 以上，鋼帶有變形風險，避免壁掛使用。
The steel stripe cover may deformed when the actuator length is over 1000mm.
Horizontal application is recommend.
* 倒吊使用無法套用標準規範，如有需求請洽詢我司業務。
Data information is not for ceiling-mount inverse use.
Contact us for the details if you want to apply ceiling-mount inverse usage.

靜態容許負載慣量 Static Loading Moment

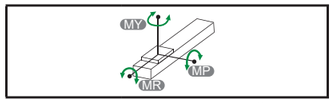

(單位 Unit : N.m)

MY	110
MP	110
MR	120

搭配伺服馬達一覽表 Suitable Motor Brand

廠牌 Brand	馬達記號 Mark	煞車有無 Brake	馬達容量 Watt	電源電壓 AC-Voltage	伺服馬達型號 Motor Model	驅動器型號 Driver Model
三菱 Mitsubishi	M	無煞車 (水平仕樣) No Brake (Horizontal Type)	100	220	HG-KR13	MR-J4-10A
國際 Panasonic	P	無煞車 (水平仕樣) No Brake (Horizontal Type)	100	220	MSMD012G1U	MADHT1505
台達 Delta	T	無煞車 (水平仕樣) No Brake (Horizontal Type)	100	220	ECMA-C20401ES	ASD-B20121-B

馬達左折 / 馬達右折
Motor Left Side / Motor Right Side

L 馬達左折 Motor Left Side

單位 Unit : mm

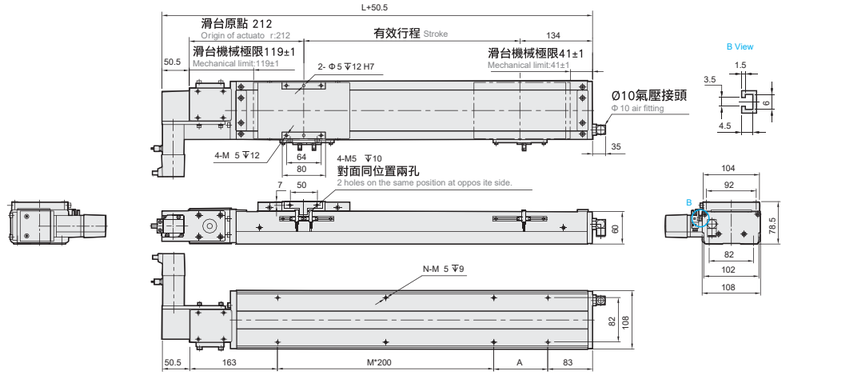

有效行程 Stroke	50	100	150	200	250	300	350	400	450	500	550	600	650	700	750	800	850	900	950	1000	1050	1100	1150	1200	1250	1300
L	396	446	496	546	596	646	696	746	796	846	896	946	996	1046	1096	1146	1196	1246	1296	1346	1396	1446	1496	1546	1596	1646
A	150	200	50	100	150	200	50	100	150	200	50	100	150	200	50	100	150	200	50	100	150	200	50	100	150	200
M	0	0	1	1	1	1	2	2	2	2	3	3	3	3	4	4	4	4	5	5	5	5	6	6	6	6
N	4	4	6	6	6	6	8	8	8	8	10	10	10	12	12	12	12	12	14	14	14	14	16	16	16	16
KG	7.87	8.3	8.73	9.15	9.57	10	10.42	10.84	11.26	11.69	12.11	12.53	12.96	13.38	13.8	14.23	14.65	15.07	15.49	15.92	16.34	16.76	17.18	17.6	18.02	18.44

有效行程 Stroke	1350	1400	1450	1500	1550	1600	1650	1700	1750	1800	1850	1900	1950	2000	2050	2100	2150	2200	2250	2300	2350	2400	2450	2500	2550
L	1696	1746	1796	1846	1896	1946	1996	2046	2096	2146	2196	2246	2296	2346	2396	2446	2496	2546	2596	2646	2696	2746	2796	2846	2896
A	50	100	150	200	50	100	150	200	50	100	150	200	50	100	150	200	50	100	150	200	50	100	150	200	50
M	7	7	7	7	8	8	8	8	9	9	9	9	10	10	10	10	11	11	11	11	12	12	12	12	13
N	18	18	18	18	20	20	20	20	22	22	22	22	24	24	24	24	26	26	26	26	28	28	28	28	30
KG	18.86	19.28	19.7	20.12	20.54	20.96	21.38	21.8	22.22	22.4	23.06	23.48	23.9	24.32	24.74	25.16	25.58	26	26.42	26.84	27.26	27.68	28.1	28.52	28.94

R 馬達右折 Motor Right Side

單位 Unit : mm

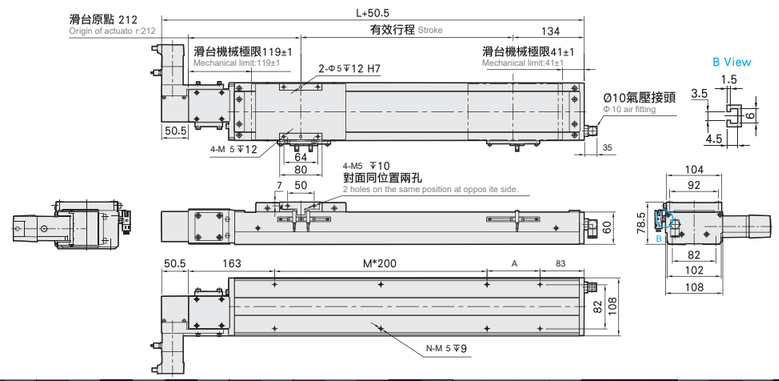

有效行程 Stroke	50	100	150	200	250	300	350	400	450	500	550	600	650	700	750	800	850	900	950	1000	1050	1100	1150	1200	1250	1300
L	396	446	496	546	596	646	696	746	796	846	896	946	996	1046	1096	1146	1196	1246	1296	1346	1396	1446	1496	1546	1596	1646
A	150	200	50	100	150	200	50	100	150	200	50	100	150	200	50	100	150	200	50	100	150	200	50	100	150	200
M	0	0	1	1	1	1	2	2	2	2	3	3	3	3	4	4	4	4	5	5	5	5	6	6	6	6
N	4	4	6	6	6	6	8	8	8	8	10	10	10	12	12	12	12	12	14	14	14	14	16	16	16	16
KG	7.87	8.3	8.73	9.15	9.57	10	10.42	10.84	11.26	11.69	12.11	12.53	12.96	13.38	13.8	14.23	14.65	15.07	15.49	15.92	16.34	16.76	17.18	17.6	18.02	18.44

有效行程 Stroke	1350	1400	1450	1500	1550	1600	1650	1700	1750	1800	1850	1900	1950	2000	2050	2100	2150	2200	2250	2300	2350	2400	2450	2500	2550
L	1696	1746	1796	1846	1896	1946	1996	2046	2096	2146	2196	2246	2296	2346	2396	2446	2496	2546	2596	2646	2696	2746	2796	2846	2896
A	50	100	150	200	50	100	150	200	50	100	150	200	50	100	150	200	50	100	150	200	50	100	150	200	50
M	7	7	7	7	8	8	8	8	9	9	9	9	10	10	10	10	11	11	11	11	12	12	12	12	13
N	18	18	18	18	20	20	20	20	22	22	22	22	24	24	24	24	26	26	26	26	28	28	28	28	30
KG	18.86	19.28	19.7	20.12	20.54	20.96	21.38	21.8	22.22	22.4	23.06	23.48	23.9	24.32	24.74	25.16	25.58	26	26.42	26.84	27.26	27.68	28.1	28.52	28.94

馬達左上折 / 馬達右上折
Motor Left Upper Side / Motor Right Upper Side

LU 馬達左上折 Motor Left Upper Side

單位 Unit : mm

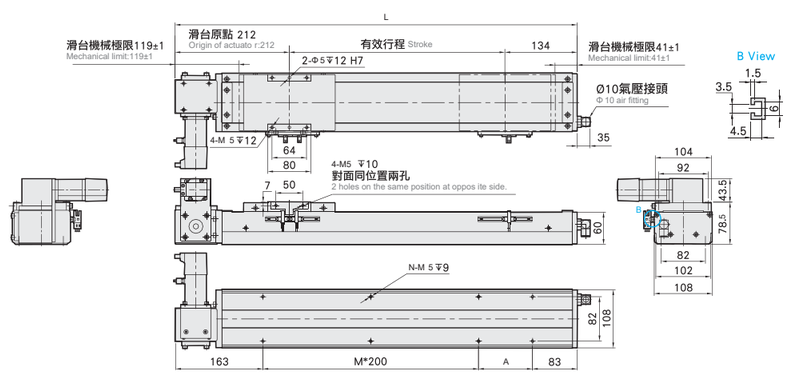

有效行程 Stroke	50	100	150	200	250	300	350	400	450	500	550	600	650	700	750	800	850	900	950	1000	1050	1100	1150	1200	1250	1300
L	396	446	496	546	596	646	696	746	796	846	896	946	996	1046	1096	1146	1196	1246	1296	1346	1396	1446	1496	1546	1596	1646
A	150	200	50	100	150	200	50	100	150	200	50	100	150	200	50	100	150	200	50	100	150	200	50	100	150	200
M	0	0	1	1	1	1	2	2	2	2	3	3	3	3	4	4	4	4	5	5	5	5	6	6	6	6
N	4	4	6	6	6	6	8	8	8	8	10	10	10	12	12	12	12	12	14	14	14	14	16	16	16	16
KG	7.87	8.3	8.73	9.15	9.57	10	10.42	10.84	11.26	11.69	12.11	12.53	12.96	13.38	13.8	14.23	14.65	15.07	15.49	15.92	16.34	16.76	17.18	17.6	18.02	18.44

有效行程 Stroke	1350	1400	1450	1500	1550	1600	1650	1700	1750	1800	1850	1900	1950	2000	2050	2100	2150	2200	2250	2300	2350	2400	2450	2500	2550
L	1696	1746	1796	1846	1896	1946	1996	2046	2096	2146	2196	2246	2296	2346	2396	2446	2496	2546	2596	2646	2696	2746	2796	2846	2896
A	50	100	150	200	50	100	150	200	50	100	150	200	50	100	150	200	50	100	150	200	50	100	150	200	50
M	7	7	7	7	8	8	8	8	9	9	9	9	10	10	10	10	11	11	11	11	12	12	12	12	13
N	18	18	18	18	20	20	20	20	22	22	22	22	24	24	24	24	26	26	26	26	28	28	28	28	30
KG	18.86	19.28	19.7	20.12	20.54	20.96	21.38	21.8	22.22	22.4	23.06	23.48	23.9	24.32	24.74	25.16	25.58	26	26.42	26.84	27.26	27.68	28.1	28.52	28.94

RU 馬達右上折 Motor Right Upper Side

單位 Unit : mm

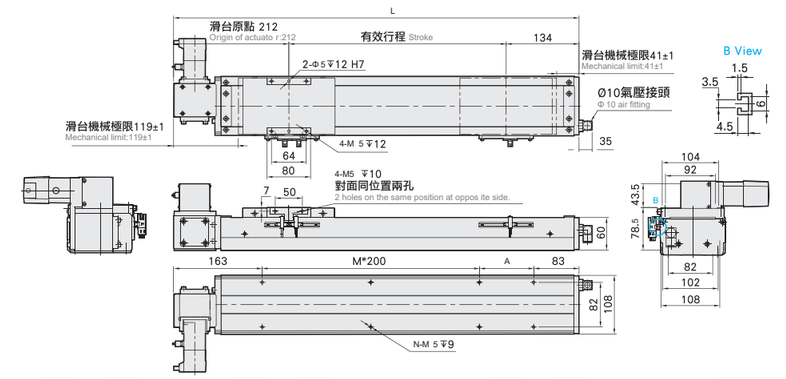

有效行程 Stroke	50	100	150	200	250	300	350	400	450	500	550	600	650	700	750	800	850	900	950	1000	1050	1100	1150	1200	1250	1300
L	396	446	496	546	596	646	696	746	796	846	896	946	996	1046	1096	1146	1196	1246	1296	1346	1396	1446	1496	1546	1596	1646
A	150	200	50	100	150	200	50	100	150	200	50	100	150	200	50	100	150	200	50	100	150	200	50	100	150	200
M	0	0	1	1	1	1	2	2	2	2	3	3	3	3	4	4	4	4	5	5	5	5	6	6	6	6
N	4	4	6	6	6	6	8	8	8	8	10	10	10	10	12	12	12	12	14	14	14	14	16	16	16	16
KG	7.87	8.3	8.73	9.15	9.57	10	10.42	10.84	11.26	11.69	12.11	12.53	12.96	13.38	13.8	14.23	14.65	15.07	15.49	15.92	16.34	16.76	17.18	17.6	18.02	18.44

有效行程 Stroke	1350	1400	1450	1500	1550	1600	1650	1700	1750	1800	1850	1900	1950	2000	2050	2100	2150	2200	2250	2300	2350	2400	2450	2500	2550
L	1696	1746	1796	1846	1896	1946	1996	2046	2096	2146	2196	2246	2296	2346	2396	2446	2496	2546	2596	2646	2696	2746	2796	2846	2896
A	50	100	150	200	50	100	150	200	50	100	150	200	50	100	150	200	50	100	150	200	50	100	150	200	50
M	7	7	7	7	8	8	8	8	9	9	9	9	10	10	10	10	11	11	11	11	12	12	12	12	13
N	18	18	18	18	20	20	20	20	22	22	22	22	24	24	24	24	26	26	26	26	28	28	28	28	30
KG	18.86	19.28	19.7	20.12	20.54	20.96	21.38	21.8	22.22	22.4	23.06	23.48	23.9	24.32	24.74	25.16	25.58	26	26.42	26.84	27.26	27.68	28.1	28.52	28.94

馬達左下折 / 馬達右下折
Motor Left Side / Motor Right Side

LD 馬達左下折 Motor Left Lower Side

單位 Unit : mm

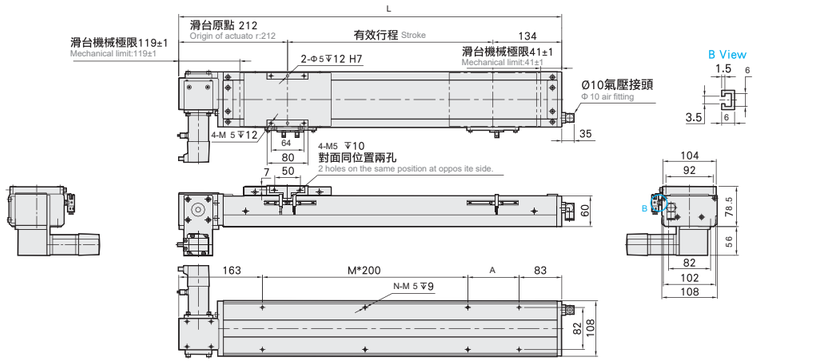

有效行程 Stroke	50	100	150	200	250	300	350	400	450	500	550	600	650	700	750	800	850	900	950	1000	1050	1100	1150	1200	1250	1300
L	396	446	496	546	596	646	696	746	796	846	896	946	996	1046	1096	1146	1196	1246	1296	1346	1396	1446	1496	1546	1596	1646
A	150	200	50	100	150	200	50	100	150	200	50	100	150	200	50	100	150	200	50	100	150	200	50	100	150	200
M	0	0	1	1	1	1	2	2	2	2	3	3	3	3	4	4	4	4	5	5	5	5	6	6	6	6
N	4	4	6	6	6	6	8	8	8	8	10	10	10	10	12	12	12	12	14	14	14	14	16	16	16	16
KG	7.87	8.3	8.73	9.15	9.57	10	10.42	10.84	11.26	11.69	12.11	12.53	12.96	13.38	13.8	14.23	14.65	15.07	15.49	15.92	16.34	16.76	17.18	17.6	18.02	18.44

有效行程 Stroke	1350	1400	1450	1500	1550	1600	1650	1700	1750	1800	1850	1900	1950	2000	2050	2100	2150	2200	2250	2300	2350	2400	2450	2500	2550
L	1696	1746	1796	1846	1896	1946	1996	2046	2096	2146	2196	2246	2296	2346	2396	2446	2496	2546	2596	2646	2696	2746	2796	2846	2896
A	50	100	150	200	50	100	150	200	50	100	150	200	50	100	150	200	50	100	150	200	50	100	150	200	50
M	7	7	7	7	8	8	8	8	9	9	9	9	10	10	10	10	11	11	11	11	12	12	12	12	13
N	18	18	18	18	20	20	20	20	22	22	22	22	24	24	24	24	26	26	26	26	28	28	28	28	30
KG	18.86	19.28	19.7	20.12	20.54	20.96	21.38	21.8	22.22	22.4	23.06	23.48	23.9	24.32	24.74	25.16	25.58	26	26.42	26.84	27.26	27.68	28.1	28.52	28.94

RD 馬達右下折 Motor Right Lower Side

單位 Unit : mm

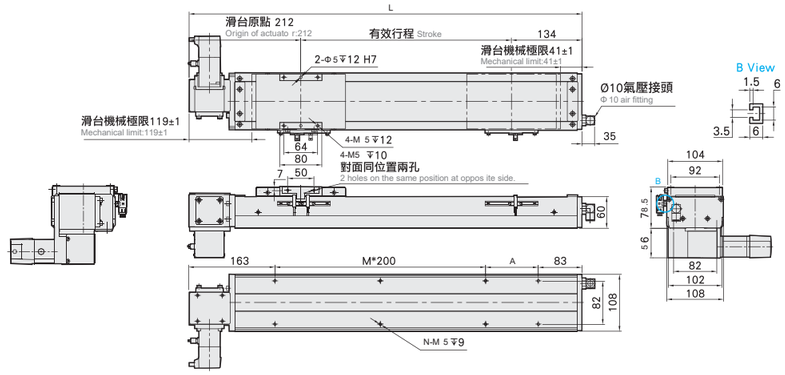

有效行程 Stroke	50	100	150	200	250	300	350	400	450	500	550	600	650	700	750	800	850	900	950	1000	1050	1100	1150	1200	1250	1300
L	396	446	496	546	596	646	696	746	796	846	896	946	996	1046	1096	1146	1196	1246	1296	1346	1396	1446	1496	1546	1596	1646
A	150	200	50	100	150	200	50	100	150	200	50	100	150	200	50	100	150	200	50	100	150	200	50	100	150	200
M	0	0	1	1	1	1	2	2	2	2	3	3	3	3	4	4	4	4	5	5	5	5	6	6	6	6
N	4	4	6	6	6	6	8	8	8	8	10	10	10	10	12	12	12	12	14	14	14	14	16	16	16	16
KG	7.87	8.3	8.73	9.15	9.57	10	10.42	10.84	11.26	11.69	12.11	12.53	12.96	13.38	13.8	14.23	14.65	15.07	15.49	15.92	16.34	16.76	17.18	17.6	18.02	18.44

有效行程 Stroke	1350	1400	1450	1500	1550	1600	1650	1700	1750	1800	1850	1900	1950	2000	2050	2100	2150	2200	2250	2300	2350	2400	2450	2500	2550
L	1696	1746	1796	1846	1896	1946	1996	2046	2096	2146	2196	2246	2296	2346	2396	2446	2496	2546	2596	2646	2696	2746	2796	2846	2896
A	50	100	150	200	50	100	150	200	50	100	150	200	50	100	150	200	50	100	150	200	50	100	150	200	50
M	7	7	7	7	8	8	8	8	9	9	9	9	10	10	10	10	11	11	11	11	12	12	12	12	13
N	18	18	18	18	20	20	20	20	22	22	22	22	24	24	24	24	26	26	26	26	28	28	28	28	30
KG	18.86	19.28	19.7	20.12	20.54	20.96	21.38	21.8	22.22	22.4	23.06	23.48	23.9	24.32	24.74	25.16	25.58	26	26.42	26.84	27.26	27.68	28.1	28.52	28.94



最大行程 Maximum Stroke 2550mm
最高速度 Maximum Speed 4000mm/s
馬達容量 Motor Output 200W
皮帶寬度 Ball Width 16mm
直線滑軌 Linear Guide 15x12.5-2支

型號表示方式 Ordering Method

WECB12- L 40- 100- L- P20 - C 4- 0001

本體型號 Model

皮帶型式 Belt Type

L	無塵皮帶 Clean belt

導程 Lead

40	40mm

行程 Stroke

50-3050mm
50間隔 50 mm Pitch

馬達位置 Motor Position

L	馬達左折 Motor Left Side
LU	馬達左上折 Motor Left Upper Side
LD	馬達左下折 Motor Left Lower Side
R	馬達右折 Motor Right Side
RU	馬達右上折 Motor Right Upper Side
RD	馬達右下折 Motor Right Lower Side

馬達廠牌 Motor Brand

M	三菱 Mitsubishi	10	-
P	國際 Panasonic	20	200W
Y	安川 Yaskawa	40	-
T	台達 Delta	75	-

原點感應器 Home Sensor

	外掛型 Out Side
C	馬達側 Motor Side
D	反馬達側 Opposite Motor Side
	無 SENSOR No Sensor
E	無 SENSOR No Sensor

端點極限感應器 Limit Sensor

	外掛型 Out Side
3	2只 2Pc
4	3只 3Pc
5	4只 4Pc
6	5只 5Pc
7	6只 6Pc
8	無 SENSOR No Sensor

特注式樣 Customization Order No.

基本仕樣 Specification

性能	位置重復精度 Repeatability		±0.04
	導程 Lead		40
	最高速度 Maximum Speed		2000
	最大可搬重量 Maximum Payload	水平使用 Horizontal	22
		垂直使用 Vertical	
	定格推力 Rated Thrust		105
	標準行程 Stroke Pitch		100-2550mm/50pitch
部品	AC伺服馬達容量 AC Servo Motor Output		200W
	皮帶寬度 Belt Width		16
	高剛性直線滑軌 High Rigidity Linear Guide		15×12.5
	原點感應器 Home Sensor	外掛 Outside	EE-SX672(NPN)

感應器接線圖 <原點及端點>Sensor Layout

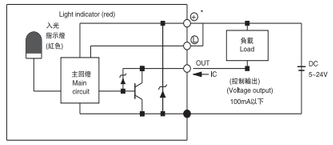

容許負戴力距表N.m Allowable Overhang

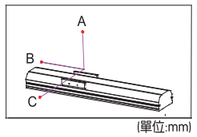

(單位:mm)

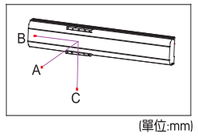

(單位:mm)

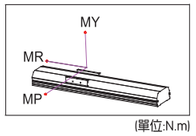

(單位:N.m)

水平安裝 Horizontal Installation	A	B	C	牆面安裝 Wall Installation	A	B	C
5kg	905	325	285	5kg	285	325	905
13kg	375	145	125	13kg	125	145	375
22kg	205	75	60	22kg	60	75	205

水平使用時 Static Loading Moment

MY	150
MP	150
MR	130

※力距表所表示的數據，代表重心。
The torque value in the chart indicate the center of gravity.
※符合型錄規範的正常使用下，保證壽命為10000公里。
Operation life is 10,000km when the product is using under the specified conditions.

搭配伺服馬達一覽表 Suitable Motor Brand

廠牌 Brand	馬達記號 Mark	煞車有無	馬達容量 WatpWatpw W	電源電壓 AC-Voltage AC-V	伺服馬達型號 Motor Model	驅動器型號 Driver Model
三菱 Mitsubishi	M	無煞車 (水平仕樣) No Brake (Horizontal Type)	200	220	HG-KR23	MR-J4-20A
國際 Panasonic	P	無煞車 (水平仕樣) No Brake (Horizontal Type)	200	220	MSMD022G1U	MADHT1507
臺達 Delta	T	無煞車 (水平仕樣) No Brake (Horizontal Type)	200	220	ECMA-C20602ES	ASD-B20221-B

L 馬達左折 Motor Left Side

(單位 Unit : mm)

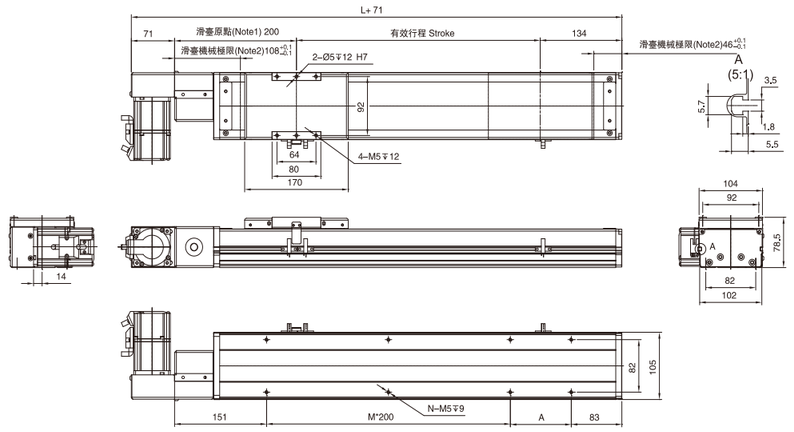

有效行程 Stroke	100	150	200	250	300	350	400	450	500	550	600	650	700	750	800	850	900	950	1000	1050	1100	1150	1200	1250	1300
L	434	484	534	584	634	684	734	784	834	884	934	984	1034	1084	1134	1184	1234	1284	1334	1384	1434	1484	1534	1584	1634
A	200	50	100	150	200	50	100	150	200	50	100	150	200	50	100	150	200	50	100	150	200	50	100	150	200
M	0	1	1	1	1	2	2	2	2	3	3	3	3	4	4	4	4	5	5	5	5	6	6	6	6
N	4	6	6	6	6	8	8	8	8	10	10	10	10	12	12	12	12	14	14	14	14	16	16	16	16
KG	8,3	8,73	9,15	9,57	10	10,42	10,84	11,26	11,69	12,11	12,53	12,96	13,38	13,8	14,23	14,65	15,07	15,49	15,92	16,34	16,76	17,18	17,6	18,02	18,44

有效行程 Stroke	1350	1400	1450	1500	1550	1600	1650	1700	1750	1800	1850	1900	1950	2000	2050	2100	2150	2200	2250	2300	2350	2400	2450	2500	2550
L	1684	1734	1784	1834	1884	1934	1984	2034	2084	2134	2184	2234	2284	2334	2384	2434	2484	2534	2584	2634	2684	2734	2784	2834	2884
A	50	100	150	200	50	100	150	200	50	100	150	200	50	100	150	200	50	100	150	200	50	100	150	200	50
M	7	7	7	7	8	8	8	8	9	9	9	9	10	10	10	10	11	11	11	11	12	12	12	12	13
N	18	18	18	18	20	20	20	20	22	22	22	22	24	24	24	24	26	26	26	26	28	28	28	28	30
KG	18,86	19,28	19,7	19,12	20,54	20,96	21,38	21,8	22,22	22,64	23,06	23,48	23,9	24,32	24,74	25,16	25,58	26	26,42	26,84	27,26	27,68	28,1	28,52	28,94

R 馬達右折 Motor Right Side

(單位 Unit : mm)

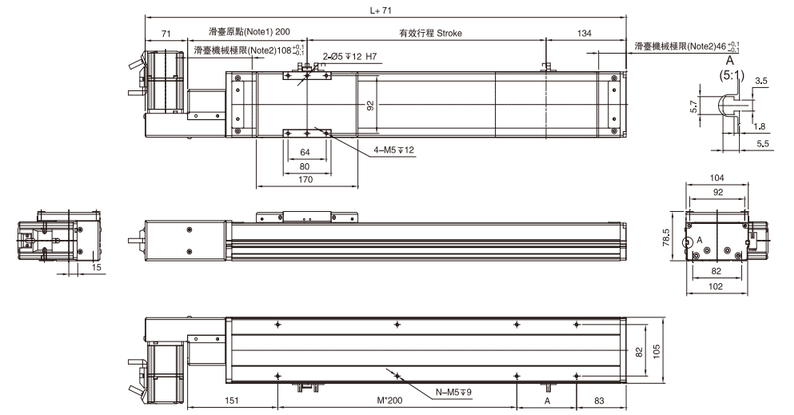

有效行程 Stroke	100	150	200	250	300	350	400	450	500	550	600	650	700	750	800	850	900	950	1000	1050	1100	1150	1200	1250	1300
L	434	484	534	584	634	684	734	784	834	884	934	984	1034	1084	1134	1184	1234	1284	1334	1384	1434	1484	1534	1584	1634
A	200	50	100	150	200	50	100	150	200	50	100	150	200	50	100	150	200	50	100	150	200	50	100	150	200
M	0	1	1	1	1	2	2	2	2	3	3	3	3	4	4	4	4	5	5	5	5	6	6	6	6
N	4	6	6	6	6	8	8	8	8	10	10	10	10	12	12	12	12	14	14	14	14	16	16	16	16
KG	8,3	8,73	9,15	9,57	10	10,42	10,84	11,26	11,69	12,11	12,53	12,96	13,38	13,8	14,23	14,65	15,07	15,49	15,92	16,34	16,76	17,18	17,6	18,02	18,44

有效行程 Stroke	1350	1400	1450	1500	1550	1600	1650	1700	1750	1800	1850	1900	1950	2000	2050	2100	2150	2200	2250	2300	2350	2400	2450	2500	2550
L	1684	1734	1784	1834	1884	1934	1984	2034	2084	2134	2184	2234	2284	2334	2384	2434	2484	2534	2584	2634	2684	2734	2784	2834	2884
A	50	100	150	200	50	100	150	200	50	100	150	200	50	100	150	200	50	100	150	200	50	100	150	200	50
M	7	7	7	7	8	8	8	8	9	9	9	9	10	10	10	10	11	11	11	11	12	12	12	12	13
N	18	18	18	18	20	20	20	20	22	22	22	22	24	24	24	24	26	26	26	26	28	28	28	28	30
KG	18,86	19,28	19,7	19,12	20,54	20,96	21,38	21,8	22,22	22,64	23,06	23,48	23,9	24,32	24,74	25,16	25,58	26	26,42	26,84	27,26	27,68	28,1	28,52	28,94

LU 馬達左上折 Motor Upper Left

單位 Unit : mm

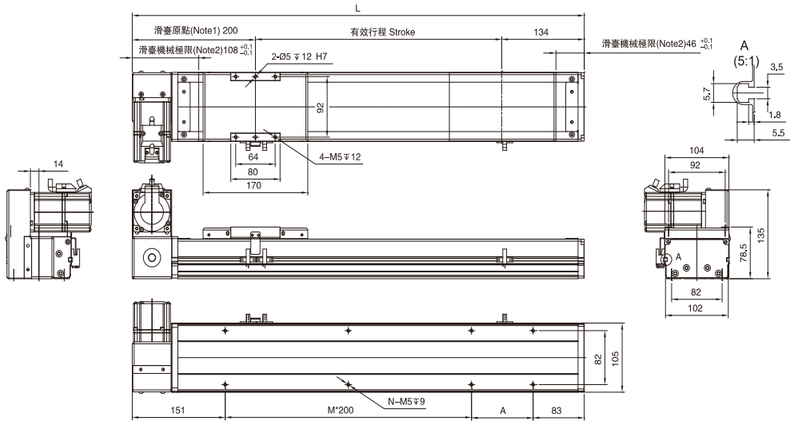

有效行程 Stroke	100	150	200	250	300	350	400	450	500	550	600	650	700	750	800	850	900	950	1000	1050	1100	1150	1200	1250	1300
L	434	484	534	584	634	684	734	784	834	884	934	984	1034	1084	1134	1184	1234	1284	1334	1384	1434	1484	1534	1584	1634
A	200	50	100	150	200	50	100	150	200	50	100	150	200	50	100	150	200	50	100	150	200	50	100	150	200
M	0	1	1	1	1	2	2	2	2	3	3	3	3	4	4	4	4	5	5	5	5	6	6	6	6
N	4	6	6	6	6	8	8	8	8	10	10	10	10	12	12	12	12	14	14	14	14	16	16	16	16
KG	8,3	8,73	9,15	9,57	10	10,42	10,84	11,26	11,69	12,11	12,53	12,96	13,38	13,8	14,23	14,65	15,07	15,49	15,92	16,34	16,76	17,18	17,6	18,02	18,44

有效行程 Stroke	1350	1400	1450	1500	1550	1600	1650	1700	1750	1800	1850	1900	1950	2000	2050	2100	2150	2200	2250	2300	2350	2400	2450	2500	2550
L	1684	1734	1784	1834	1884	1934	1984	2034	2084	2134	2184	2234	2284	2334	2384	2434	2484	2534	2584	2634	2684	2734	2784	2834	2884
A	50	100	150	200	50	100	150	200	50	100	150	200	50	100	150	200	50	100	150	200	50	100	150	200	50
M	7	7	7	7	8	8	8	8	9	9	9	9	10	10	10	10	11	11	11	11	12	12	12	12	13
N	18	18	18	18	20	20	20	20	22	22	22	22	24	24	24	24	26	26	26	26	28	28	28	28	30
KG	18,86	19,28	19,7	19,12	20,54	20,96	21,38	21,8	22,22	22,64	23,06	23,48	23,9	24,32	24,74	25,16	25,58	26	26,42	26,84	27,26	27,68	28,1	28,52	28,94

RU 馬達右上折 Motor Upper Right

單位 Unit : mm

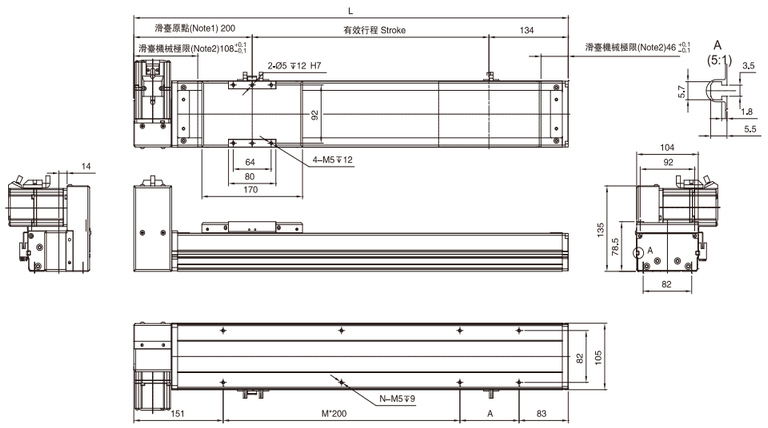

有效行程 Stroke	100	150	200	250	300	350	400	450	500	550	600	650	700	750	800	850	900	950	1000	1050	1100	1150	1200	1250	1300
L	434	484	534	584	634	684	734	784	834	884	934	984	1034	1084	1134	1184	1234	1284	1334	1384	1434	1484	1534	1584	1634
A	200	50	100	150	200	50	100	150	200	50	100	150	200	50	100	150	200	50	100	150	200	50	100	150	200
M	0	1	1	1	1	2	2	2	2	3	3	3	3	4	4	4	4	5	5	5	5	6	6	6	6
N	4	6	6	6	6	8	8	8	8	10	10	10	10	12	12	12	12	14	14	14	14	16	16	16	16
KG	8,3	8,73	9,15	9,57	10	10,42	10,84	11,26	11,69	12,11	12,53	12,96	13,38	13,8	14,23	14,65	15,07	15,49	15,92	16,34	16,76	17,18	17,6	18,02	18,44

有效行程 Stroke	1350	1400	1450	1500	1550	1600	1650	1700	1750	1800	1850	1900	1950	2000	2050	2100	2150	2200	2250	2300	2350	2400	2450	2500	2550
L	1684	1734	1784	1834	1884	1934	1984	2034	2084	2134	2184	2234	2284	2334	2384	2434	2484	2534	2584	2634	2684	2734	2784	2834	2884
A	50	100	150	200	50	100	150	200	50	100	150	200	50	100	150	200	50	100	150	200	50	100	150	200	50
M	7	7	7	7	8	8	8	8	9	9	9	9	10	10	10	10	11	11	11	11	12	12	12	12	13
N	18	18	18	18	20	20	20	20	22	22	22	22	24	24	24	24	26	26	26	26	28	28	28	28	30
KG	18,86	19,28	19,7	19,12	20,54	20,96	21,38	21,8	22,22	22,64	23,06	23,48	23,9	24,32	24,74	25,16	25,58	26	26,42	26,84	27,26	27,68	28,1	28,52	28,94

CL 馬達直裝向左 Motor Mounted To The Left

單位 Unit : mm

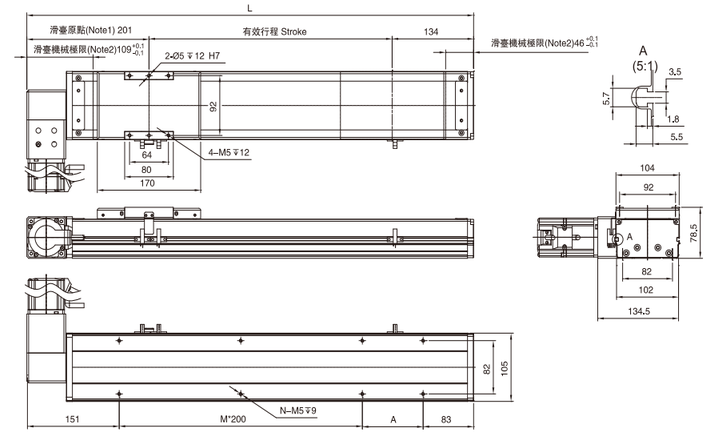

有效行程 Stroke	100	150	200	250	300	350	400	450	500	550	600	650	700	750	800	850	900	950	1000	1050	1100	1150	1200	1250	1300
L	435	485	535	585	635	685	735	785	835	885	935	985	1035	1085	1135	1185	1235	1285	1335	1385	1435	1485	1535	1585	1635
A	200	50	100	150	200	50	100	150	200	50	100	150	200	50	100	150	200	50	100	150	200	50	100	150	200
M	0	1	1	1	1	2	2	2	2	3	3	3	3	4	4	4	4	5	5	5	5	6	6	6	6
N	4	6	6	6	6	8	8	8	8	10	10	10	10	12	12	12	12	14	14	14	14	16	16	16	16
KG	8,3	8,73	9,15	9,57	10	10,42	10,84	11,26	11,69	12,11	12,53	12,96	13,38	13,8	14,23	14,65	15,07	15,49	15,92	16,34	16,76	17,18	17,6	18,02	18,44

有效行程 Stroke	1350	1400	1450	1500	1550	1600	1650	1700	1750	1800	1850	1900	1950	2000	2050	2100	2150	2200	2250	2300	2350	2400	2450	2500	2550
L	1685	1735	1785	1835	1885	1935	1985	2035	2085	2135	2185	2235	2285	2335	2385	2435	2485	2535	2585	2635	2685	2735	2785	2835	2885
A	50	100	150	200	50	100	150	200	50	100	150	200	50	100	150	200	50	100	150	200	50	100	150	200	50
M	7	7	7	7	8	8	8	8	9	9	9	9	10	10	10	10	11	11	11	11	12	12	12	12	13
N	18	18	18	18	20	20	20	20	22	22	22	22	24	24	24	24	26	26	26	26	28	28	28	28	30
KG	18,86	19,28	19,7	19,12	20,54	20,96	21,38	21,8	22,22	22,64	23,06	23,48	23,9	24,32	24,74	25,16	25,58	26	26,42	26,84	27,26	27,68	28,1	28,52	28,94

CR 馬達直裝向右 Motor Mounted To The Right

單位 Unit : mm

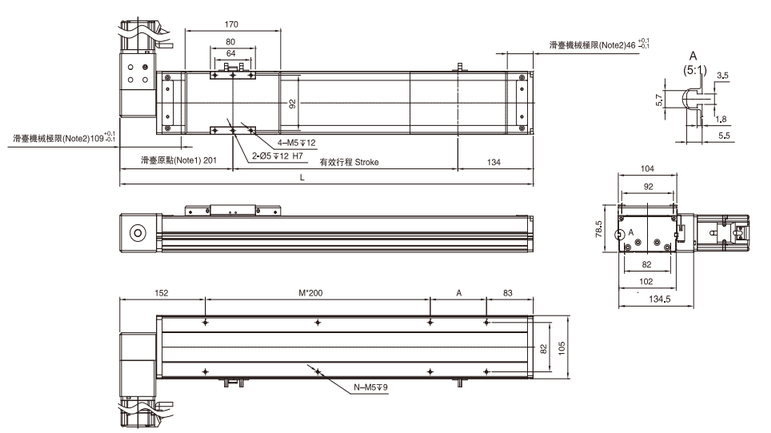

有效行程 Stroke	100	150	200	250	300	350	400	450	500	550	600	650	700	750	800	850	900	950	1000	1050	1100	1150	1200	1250	1300
L	435	485	535	585	635	685	735	785	835	885	935	985	1035	1085	1135	1185	1235	1285	1335	1385	1435	1485	1535	1585	1635
A	200	50	100	150	200	50	100	150	200	50	100	150	200	50	100	150	200	50	100	150	200	50	100	150	200
M	0	1	1	1	1	2	2	2	2	3	3	3	3	4	4	4	4	5	5	5	5	6	6	6	6
N	4	6	6	6	6	8	8	8	8	10	10	10	10	12	12	12	12	14	14	14	14	16	16	16	16
KG	8,3	8,73	9,15	9,57	10	10,42	10,84	11,26	11,69	12,11	12,53	12,96	13,38	13,8	14,23	14,65	15,07	15,49	15,92	16,34	16,76	17,18	17,6	18,02	18,44

有效行程 Stroke	1350	1400	1450	1500	1550	1600	1650	1700	1750	1800	1850	1900	1950	2000	2050	2100	2150	2200	2250	2300	2350	2400	2450	2500	2550
L	1685	1735	1785	1835	1885	1935	1985	2035	2085	2135	2185	2235	2285	2335	2385	2435	2485	2535	2585	2635	2685	2735	2785	2835	2885
A	50	100	150	200	50	100	150	200	50	100	150	200	50	100	150	200	50	100	150	200	50	100	150	200	50
M	7	7	7	7	8	8	8	8	9	9	9	9	10	10	10	10	11	11	11	11	12	12	12	12	13
N	18	18	18	18	20	20	20	20	22	22	22	22	24	24	24	24	26	26	26	26	28	28	28	28	30
KG	18,86	19,28	19,7	19,12	20,54	20,96	21,38	21,8	22,22	22,64	23,06	23,48	23,9	24,32	24,74	25,16	25,58	26	26,42	26,84	27,26	27,68	28,1	28,52	28,94

MEMO



此圖僅供參考，出貨規格詳見尺寸圖面
The picture is just for the reference. Please check the the actual dimensions on the drawing.

最大行程 Maximum Stroke	最高速度 Maximum Speed	馬達容量 Motor Output	皮帶寬度 Belt Width	直線滑軌 Belt Width
3050mm	2000mm/ s	200W	22mm	15X12.5-2支

型號表示方式 Ordering Method

WECB14 - L 40 - 50 - L - M20 - C 4 - 0001

本體型號 Model

皮帶型式 Belt Type

L	無塵皮帶 Clean belt

導程 Lead

40	40mm

行程 Stroke

50-3050mm
50間隔 50 mm Pitch

馬達位置 Motor Position

L	馬達左折 Motor Left Side
LU	馬達左上折 Motor Left Upper Side
LD	馬達左下折 Motor Left Lower Side
R	馬達右折 Motor Right Side
RU	馬達右上折 Motor Right Upper Side
RD	馬達右下折 Motor Right Lower Side

馬達廠牌 Motor Brand

M	三菱 Mitsubishi	10	-
P	國際 Panasonic	20	200W
Y	安川 Yaskawa	40	-
T	台達 Delta	75	-

原點感應器 Home Sensor

	外掛型 Out Side
C	馬達側 Motor Side
D	反馬達側 Opposite Motor Side
	無 SENSOR No Sensor
E	無 SENSOR No Sensor

端點極限感應器 Limit Sensor

	外掛型 Out Side
3	2只 2Pc
4	3只 3Pc
5	4只 4Pc
6	5只 5Pc
7	6只 6Pc
8	無 SENSOR No Sensor

特注式樣 Customization Order No.

基本仕様 Specification

規格 Spec	位置重複精度 Repeatability (mm)		±0.04
	螺桿導程 Ball Screw Lead (mm)		40
	最高速度 Maximum Speed (mm/s) ※1		2000
	最大可搬重量 Maximum Payload	水平使用 Horizontal (kg)	25
		垂直使用 Vertical (kg)	
	定格推力 Rated Thrust (N)		100
	標準行程 Stroke Pitch (mm)		50-3050mm / 50 間隔 50 mm Pitch
部品 Parts	AC 伺服馬達容量 AC Servo Motor Output (W)		200
	皮帶寬度 Belt Width		22
	高剛性直線滑軌 High Rigidity Linear Guide (mm)		W15XH12.5
	原點感應器 Home Sensor	外掛 Outside	EE-SX672(NPN)

※1 馬達加減速設定 0.4 秒。
Acceleration and deaccele ration value is set 0.4 second

感應器接線圖 原點及端點 < Sensor

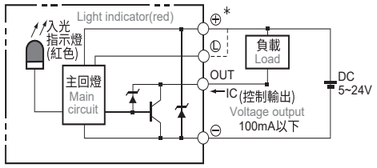

容許負載力距表 Allowable Overhang

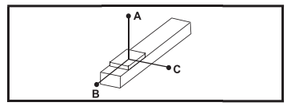

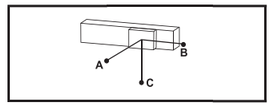

壁掛安裝 Wall Installation	A	B	C
10kg	1794	688	538
20kg	858	324	253
25kg	670	251	197

壁掛安裝 Wall Installation	A	B	C
15kg	348	446	1170
18kg	285	365	961
25kg	197	251	670

* 力距表所表示的數據，代表重心。
The torque value in the chart indicate the center of gravity.
* 符合型錄規範的正常使用下，保證壽命為 10000 公里。
Operation life is 10,000km when the product is using under the specified conditions.
* 總長超過 1000mm 以上，鋼帶有變形風險，避免壁掛使用。
The steel stripe cover may deformed when the actuator length is over 1000mm.
Horizontal application is recommend.
* 倒吊使用無法套用標準規範，如有需求請洽詢我司業務。
Data information is not for ceiling-mount inverse use.
Contact us for the details if you want to apply ceiling-mount inverse usage.

靜態容許負載慣量 Static Loading Moment

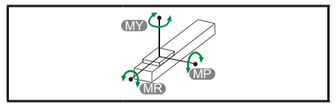

(單位 Unit : N.m)

MY	551
MP	552
MR	485

搭配伺服馬達一覽表 Suitable Motor Brand

廠牌 Brand	馬達記號 Mark	煞車有無 Brake	馬達容量 Watt	電源電壓 AC-Voltage	伺服馬達型號 Motor Model	驅動器型號 Driver Model
三菱 Mitsubishi	M	無煞車 (水平仕様) No Brake (Horizontal Type)	200	220	HG-KR23	MR-J4-20A
國際 Panasonic	P	無煞車 (水平仕様) No Brake (Horizontal Type)	200	220	MHMD022G1U	MADHT1507
台達 Delta	T	無煞車 (水平仕様) No Brake (Horizontal Type)	200	220	ECMA-C20602ES	ASD-B20221-B

馬達左折 / 馬達右折
Motor Left Side / Motor Right Side

L 馬達左折 Motor Left Side

單位 Unit : mm

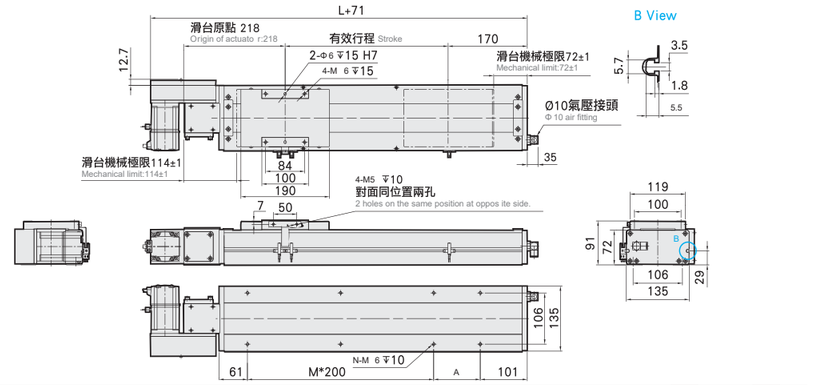

有效行程 Stroke	50	100	150	200	250	300	350	400	450	500	550	600	650	700	750	800	850	900	950	1000	1050	1100	1150	1200	1250	1300	1350	1400	1450	1500	1550
L	438	488	538	588	638	688	738	788	838	888	938	988	1038	1088	1138	1188	1238	1288	1338	1388	1438	1488	1538	1588	1638	1688	1738	1788	1838	1888	1938
A	200	50	100	150	200	50	100	150	200	50	100	150	200	50	100	150	200	50	100	150	200	50	100	150	200	50	100	150	200	50	100
M	0	1	1	1	1	2	2	2	3	3	3	3	4	4	4	4	5	5	5	5	6	6	6	6	7	7	7	7	8	8	
N	4	6	6	6	6	8	8	8	8	10	10	10	10	12	12	12	12	14	14	14	14	16	16	16	16	18	18	18	18	20	20
KG	11.2	11.6	12	12.5	13	13.5	14	14.4	15	15.4	16	16.4	16.9	17.4	17.9	18.4	18.9	19.4	19.9	20.3	20.9	21.5	22.1	22.7	23.3	23.9	24.5	25.1	25.7	26.3	26.9

有效行程 Stroke	1600	1650	1700	1750	1800	1850	1900	1950	2000	2050	2100	2150	2200	2250	2300	2350	2400	2450	2500	2550	2600	2650	2700	2750	2800	2850	2900	2950	3000	3050
L	1988	2038	2088	2138	2188	2238	2288	2338	2388	2438	2488	2538	2588	2638	2688	2738	2788	2838	2888	2938	2988	3038	3088	3138	3188	3238	3288	3338	3388	3438
A	150	200	50	100	150	200	50	100	150	200	50	100	150	200	50	100	150	200	50	100	150	200	50	100	150	200	50	100	150	200
M	8	8	9	9	9	9	10	10	10	10	11	11	11	11	12	12	12	12	13	13	13	13	14	14	14	14	15	15	15	15
N	20	20	22	22	22	22	24	24	24	24	26	26	26	26	28	28	28	28	30	30	30	30	32	32	32	32	34	34	34	34
KG	27.5	28.1	28.7	29.3	29.9	30.5	31.1	31.7	32.3	32.9	33.5	34.1	34.7	35.3	35.9	36.5	37.1	37.7	38.3	38.9	39.5	40.1	40.7	41.3	41.9	42.5	43.1	43.7	44.3	44.9

R 馬達右折 Motor Right Side

單位 Unit : mm

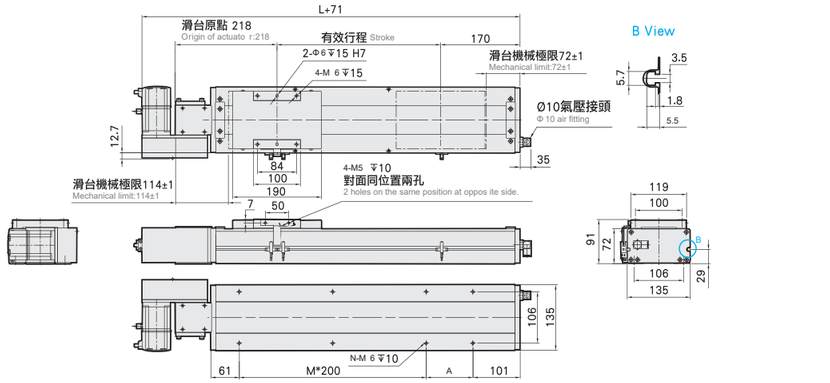

有效行程 Stroke	50	100	150	200	250	300	350	400	450	500	550	600	650	700	750	800	850	900	950	1000	1050	1100	1150	1200	1250	1300	1350	1400	1450	1500	1550
L	438	488	538	588	638	688	738	788	838	888	938	988	1038	1088	1138	1188	1238	1288	1338	1388	1438	1488	1538	1588	1638	1688	1738	1788	1838	1888	1938
A	200	50	100	150	200	50	100	150	200	50	100	150	200	50	100	150	200	50	100	150	200	50	100	150	200	50	100	150	200	50	100
M	0	1	1	1	1	2	2	2	3	3	3	3	4	4	4	4	5	5	5	5	6	6	6	6	7	7	7	7	8	8	
N	4	6	6	6	6	8	8	8	8	10	10	10	10	12	12	12	12	14	14	14	14	16	16	16	16	18	18	18	18	20	20
KG	11.2	11.6	12	12.5	13	13.5	14	14.4	15	15.4	16	16.4	16.9	17.4	17.9	18.4	18.9	19.4	19.9	20.3	20.9	21.5	22.1	22.7	23.3	23.9	24.5	25.1	25.7	26.3	26.9

有效行程 Stroke	1600	1650	1700	1750	1800	1850	1900	1950	2000	2050	2100	2150	2200	2250	2300	2350	2400	2450	2500	2550	2600	2650	2700	2750	2800	2850	2900	2950	3000	3050
L	1988	2038	2088	2138	2188	2238	2288	2338	2388	2438	2488	2538	2588	2638	2688	2738	2788	2838	2888	2938	2988	3038	3088	3138	3188	3238	3288	3338	3388	3438
A	150	200	50	100	150	200	50	100	150	200	50	100	150	200	50	100	150	200	50	100	150	200	50	100	150	200	50	100	150	200
M	8	8	9	9	9	9	10	10	10	10	11	11	11	11	12	12	12	12	13	13	13	13	14	14	14	14	15	15	15	15
N	20	20	22	22	22	22	24	24	24	24	26	26	26	26	28	28	28	28	30	30	30	30	32	32	32	32	34	34	34	34
KG	27.5	28.1	28.7	29.3	29.9	30.5	31.1	31.7	32.3	32.9	33.5	34.1	34.7	35.3	35.9	36.5	37.1	37.7	38.3	38.9	39.5	40.1	40.7	41.3	41.9	42.5	43.1	43.7	44.3	44.9

基本仕様 Specification

規格 Spec	位置重複精度 Repeatability (mm)		±0.04
	螺桿導程 Ball Screw Lead (mm)		40
	最高速度 Maximum Speed (mm/s) ※1		2000
	最大可搬重量 Maximum Payload	水平使用 Horizontal (kg)	25
		垂直使用 Vertical (kg)	
	定格推力 Rated Thrust (N)		100
	標準行程 Stroke Pitch (mm)		50-3050mm / 50 間隔 50 mm Pitch
部品 Parts	AC 伺服馬達容量 AC Servo Motor Output (W)		200
	皮帶寬度 Belt Width		22
	高剛性直線滑軌 High Rigidity Linear Guide (mm)		W15XH12.5
	原點感應器 Home Sensor	外掛 Outside	EE-SX672(NPN)

※1 馬達加減速設定 0.4 秒。
Acceleration and deaccele ration value is set 0.4 second.

感應器接線圖 < 原點及端點 > Sensor Layout

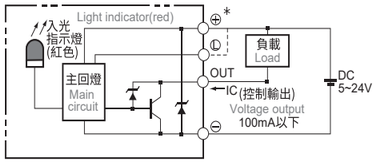

容許負載力距表 Allowable Overhang

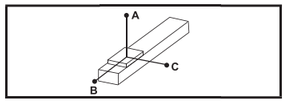

壁掛安裝 Wall Installation	A	B	C
10kg	1794	688	538
20kg	858	324	253
25kg	670	251	197

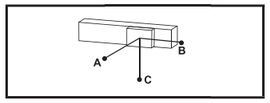

壁掛安裝 Wall Installation	A	B	C
15kg	348	446	1170
18kg	285	365	961
25kg	197	251	670

* 力距表所表示的數據，代表重心。
The torque value in the chart indicate the center of gravity.
* 符合型錄規範的正常使用下，保證壽命為 10000 公里。
Operation life is 10,000km when the product is using under the specified conditions.
* 總長超過 1000mm 以上，鋼帶有變形風險，避免壁掛使用。
The steel stripe cover may deformed when the actuator length is over 1000mm.
Horizontal application is recommend.
* 倒吊使用無法套用標準規範，如有需求請洽詢我司業務。
Data information is not for ceiling-mount inverse use.
Contact us for the details if you want to apply ceiling-mount inverse usage.

靜態容許負載慣量 Static Loading Moment

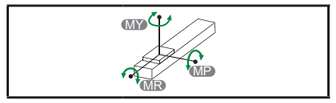

(單位 Unit : N.m)

MY	551
MP	552
MR	485

搭配伺服馬達一覽表 Suitable Motor Brand

廠牌 Brand	馬達記號 Mark	煞車有無 Brake	馬達容量 Watt	電源電壓 AC-Voltage	伺服馬達型號 Motor Model	驅動器型號 Driver Model
三菱 Mitsubishi	M	無煞車 (水平仕様) No Brake (Horizontal Type)	200	220	HG-KR23	MR-J4-20A
國際 Panasonic	P	無煞車 (水平仕様) No Brake (Horizontal Type)	200	220	MHMD022G1U	MADHT1507
台達 Delta	T	無煞車 (水平仕様) No Brake (Horizontal Type)	220	220	ECMA-C20602ES	ASD-B20221-B

馬達左折 / 馬達右折
Motor Left Side / Motor Right Side

L 馬達左折 Motor Left Side

單位 Unit : mm

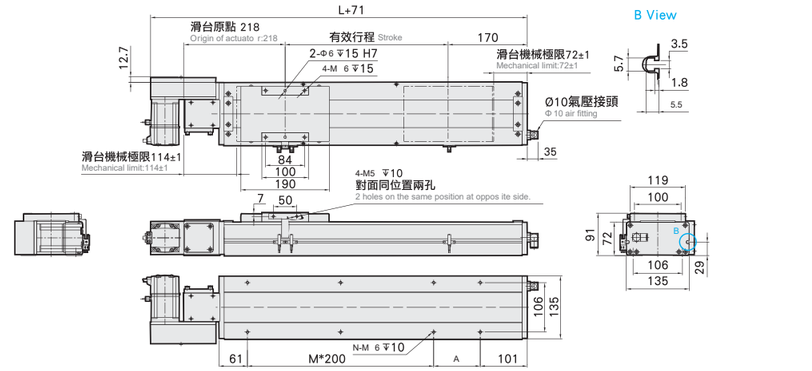

有效行程 Stroke	50	100	150	200	250	300	350	400	450	500	550	600	650	700	750	800	850	900	950	1000	1050	1100	1150	1200	1250	1300	1350	1400	1450	1500	1550
L	438	488	538	588	638	688	738	788	838	888	938	988	1038	1088	1138	1188	1238	1288	1338	1388	1438	1488	1538	1588	1638	1688	1738	1788	1838	1888	1938
A	200	50	100	150	200	50	100	150	200	50	100	150	200	50	100	150	200	50	100	150	200	50	100	150	200	50	100	150	200	50	100
M	0	1	1	1	1	2	2	2	2	3	3	3	3	4	4	4	4	5	5	5	5	6	6	6	6	7	7	7	7	8	8
N	4	6	6	6	6	8	8	8	8	10	10	10	10	12	12	12	12	14	14	14	14	16	16	16	16	18	18	18	18	20	20
KG	11.2	11.6	12	12.5	13	13.5	14	14.4	15	15.4	16	16.4	16.9	17.4	17.9	18.4	18.9	19.4	19.9	20.3	20.9	21.5	22.1	22.7	23.3	23.9	24.5	25.1	25.7	26.3	26.9

有效行程 Stroke	1600	1650	1700	1750	1800	1850	1900	1950	2000	2050	2100	2150	2200	2250	2300	2350	2400	2450	2500	2550	2600	2650	2700	2750	2800	2850	2900	2950	3000	3050
L	1988	2038	2088	2138	2188	2238	2288	2338	2388	2438	2488	2538	2588	2638	2688	2738	2788	2838	2888	2938	2988	3038	3088	3138	3188	3238	3288	3338	3388	3438
A	150	200	50	100	150	200	50	100	150	200	50	100	150	200	50	100	150	200	50	100	150	200	50	100	150	200	50	100	150	200
M	8	8	9	9	9	9	10	10	10	10	11	11	11	11	12	12	12	12	13	13	13	13	14	14	14	14	15	15	15	15
N	20	20	22	22	22	22	24	24	24	24	26	26	26	26	28	28	28	28	30	30	30	30	32	32	32	32	34	34	34	34
KG	27.5	28.1	28.7	29.3	29.9	30.5	31.1	31.7	32.3	32.9	33.5	34.1	34.7	35.3	35.9	36.5	37.1	37.7	38.3	38.9	39.5	40.1	40.7	41.3	41.9	42.5	43.1	43.7	44.3	44.9

R 馬達右折 Motor Right Side

單位 Unit : mm

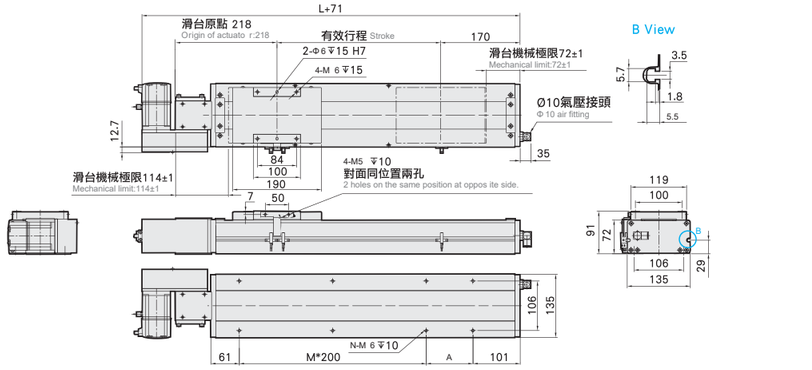

有效行程 Stroke	50	100	150	200	250	300	350	400	450	500	550	600	650	700	750	800	850	900	950	1000	1050	1100	1150	1200	1250	1300	1350	1400	1450	1500	1550
L	438	488	538	588	638	688	738	788	838	888	938	988	1038	1088	1138	1188	1238	1288	1338	1388	1438	1488	1538	1588	1638	1688	1738	1788	1838	1888	1938
A	200	50	100	150	200	50	100	150	200	50	100	150	200	50	100	150	200	50	100	150	200	50	100	150	200	50	100	150	200	50	100
M	0	1	1	1	1	2	2	2	2	3	3	3	3	4	4	4	4	5	5	5	5	6	6	6	6	7	7	7	7	8	8
N	4	6	6	6	6	8	8	8	8	10	10	10	10	12	12	12	12	14	14	14	14	16	16	16	16	18	18	18	18	20	20
KG	11.2	11.6	12	12.5	13	13.5	14	14.4	15	15.4	16	16.4	16.9	17.4	17.9	18.4	18.9	19.4	19.9	20.3	20.9	21.5	22.1	22.7	23.3	23.9	24.5	25.1	25.7	26.3	26.9

有效行程 Stroke	1600	1650	1700	1750	1800	1850	1900	1950	2000	2050	2100	2150	2200	2250	2300	2350	2400	2450	2500	2550	2600	2650	2700	2750	2800	2850	2900	2950	3000	3050
L	1988	2038	2088	2138	2188	2238	2288	2338	2388	2438	2488	2538	2588	2638	2688	2738	2788	2838	2888	2938	2988	3038	3088	3138	3188	3238	3288	3338	3388	3438
A	150	200	50	100	150	200	50	100	150	200	50	100	150	200	50	100	150	200	50	100	150	200	50	100	150	200	50	100	150	200
M	8	8	9	9	9	9	10	10	10	10	11	11	11	11	12	12	12	12	13	13	13	13	14	14	14	14	15	15	15	15
N	20	20	22	22	22	22	24	24	24	24	26	26	26	26	28	28	28	28	30	30	30	30	32	32	32	32	34	34	34	34
KG	27.5	28.1	28.7	29.3	29.9	30.5	31.1	31.7	32.3	32.9	33.5	34.1	34.7	35.3	35.9	36.5	37.1	37.7	38.3	38.9	39.5	40.1	40.7	41.3	41.9	42.5	43.1	43.7	44.3	44.9



此圖僅供參考，出貨規格詳見尺寸圖面
The picture is just for the reference. Please check the the actual dimensions on the drawing.

最大行程 Maximum Stroke	最高速度 Maximum Speed	馬達容量 Motor Output	皮帶寬度 Belt Width	直線滑軌 Linear Guide
40~50mm	2000mm/s	400W	30mm	20X15-2支

型號表示方式 Ordering Method

WECB17- L 40 - 50 - L - M 40 - C 4 - 0001

本體型號 Model

皮帶型式 Belt Type

L	無塵皮帶 Clean belt

導程 Lead

40	40mm

行程 Stroke

50-4050mm
50間隔 50 mm Pitch

馬達位置 Motor Position

L	馬達左折 Motor On Left Side
LU	馬達左上折 Motor On Left Upper Side
LD	馬達左下折 Motor On Left Lower Side
R	馬達右折 Motor On Right Side
RU	馬達右上折 Motor On Right Upper Side
RD	馬達右下折 Motor On Right Lower Side

馬達廠牌 Motor Brand

M	三菱 Mitsubishi	10	-
P	國際 Panasonic	20	-
Y	安川 Yaskawa	40	400W
T	台達 Delta	75	-

原點感應器 Home Sensor

	外掛型 Out Side
C	馬達側 Motor Side
D	反馬達側 Opposite Motor Side
	無 SENSOR No Sensor
E	無 SENSOR No Sensor

端點極限感應器 Limit Sensor

	外掛型 Out Side
3	2只 2Pc
4	3只 3Pc
5	4只 4Pc
6	5只 5Pc
7	6只 6Pc
8	無 SENSOR No Sensor

基本仕樣 Specification

規格 Spec	位置重複精度 Repeatability (mm)		±0.04
	螺桿導程 Ball Screw Lead (mm)		40
	最高速度 Maximum Speed (mm/s) ※1		2000
	最大可搬重量 Maximum Payload	水平使用 Horizontal (kg)	45
		垂直使用 Vertical (kg)	
	定格推力 Rated Thrust (N)		204
	標準行程 Stroke Pitch (mm)		50-4050mm / 50 間隔 50 mm Pitch
部品 Parts	AC 伺服馬達容量 AC Servo Motor Output (W)		400
	皮帶寬度 Belt Width		30
	高剛性直線滑軌 High Rigidity Linear Guide (mm)		W20XH15
	原點感應器 Home Sensor	外掛 Outside	EE-SX672(NPN)

※1 馬達加減速設定 0.4 秒。
Acceleration and deaccele ration value is set 0.4 second.

感應器接線圖 原點及端點 < Sensor

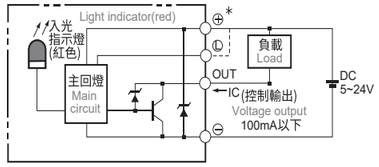

容許負載力距表 Allowable Overhang

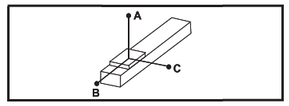

壁掛安裝 Wall Installation	A	B	C
10kg	2942	1133	1033
20kg	1430	547	498
30kg	926	350	320
45kg	588	219	201

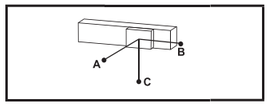

壁掛安裝 Wall Installation	A	B	C
15kg	676	742	1933
25kg	390	428	1127
35kg	269	294	781
45kg	201	219	588

* 力距表所表示的數據，代表重心。
The torque value in the chart indicate the center of gravity.
* 符合型錄規範的正常使用下，保證壽命為 10000 公里。
Operation life is 10,000km when the product is using under the specified conditions.
* 總長超過 1000mm 以上，鋼帶有變形風險，避免壁掛使用。
The steel stripe cover may deformed when the actuator length is over 1000mm.
Horizontal application is recommend.
* 倒吊使用無法套用標準規範，如有需求請洽詢我司業務。
Data information is not for ceiling-mount inverse use.
Contact us for the details if you want to apply ceiling-mount inverse usage.

靜態容許負載慣量 Static Loading Moment

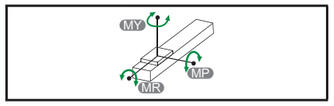

(單位 Unit : N.m)

MY	1032
MP	1034
MR	908

搭配伺服馬達一覽表 Suitable Motor Brand

廠牌 Brand	馬達記號 Mark	煞車有無 Brake	馬達容量 Watt	電源電壓 AC-Voltage	伺服馬達型號 Motor Model	驅動器型號 DriverModel
三菱 Mitsubishi	M	無煞車 (水平仕樣) No Brake (Horizontal Type)	400	220	HG-KR43	MR-J4-40A
國際 Panasonic	P	無煞車 (水平仕樣) No Brake (Horizontal Type)	400	220	MHMD042G1U	MBDHT2510
台達 Delta	T	無煞車 (水平仕樣) No Brake (Horizontal Type)	400	220	ECMA-C20604ES	ASD-B20421-B

馬達左折 / 馬達右折
Motor Left Side / Motor Right Side

L 馬達左折 Motor Left Side

單位 Unit : mm

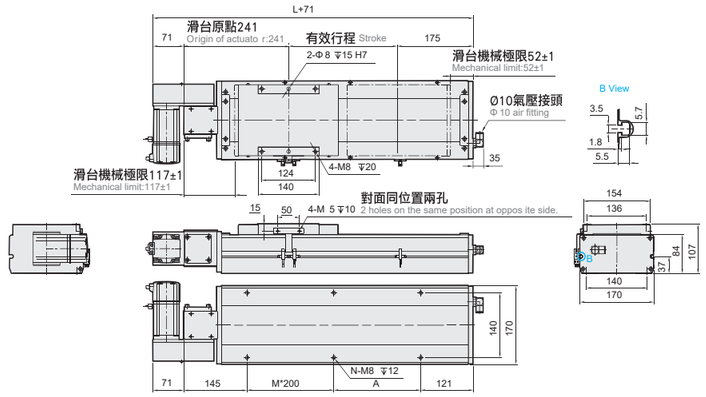

有效行程 Stroke	50	100	150	200	250	300	350	400	450	500	550	600	650	700	750	800	850	900	950	1000	1050	1100	1150	1200	1250	1300	1350	1400	1450	1500	1550
L	466	516	566	616	666	716	766	816	866	916	966	1016	1066	1116	1166	1216	1266	1316	1366	1416	1466	1516	1566	1616	1666	1716	1766	1816	1866	1916	1966
A	200	50	100	150	200	50	100	150	200	50	100	150	200	50	100	150	200	50	100	150	200	50	100	150	200	50	100	150	200	50	100
M	0	1	1	1	1	2	2	2	2	3	3	3	3	4	4	4	4	5	5	5	5	6	6	6	6	7	7	7	7	8	8
N	4	6	6	6	6	8	8	8	8	10	10	10	10	12	12	12	12	14	14	14	14	16	16	16	16	18	18	18	18	20	20
KG	13.2	15	16.8	17.6	18.4	19.1	19.9	20.7	21.5	22.2	23	23.8	24.6	25.3	26.1	26.9	27.7	28.4	29.2	30	30.8	31.6	32.4	33.2	34	34.8	35.6	36.4	37.2	38	38.8

有效行程 Stroke	1600	1650	1700	1750	1800	1850	1900	1950	2000	2050	2100	2150	2200	2250	2300	2350	2400	2450	2500	2550	2600	2650	2700	2750	2800	2850	2900	2950	3000	3050
L	2016	2066	2116	2166	2216	2266	2316	2366	2416	2466	2516	2566	2616	2666	2716	2766	2816	2866	2916	2966	3016	3066	3116	3166	3216	3266	3316	3366	3416	3466
A	150	200	50	100	150	200	50	100	150	200	50	100	150	200	50	100	150	200	50	100	150	200	50	100	150	200	50	100	150	200
M	8	8	9	9	9	9	10	10	10	10	11	11	11	11	12	12	12	12	13	13	13	13	14	14	14	14	15	15	15	15
N	20	20	22	22	22	22	24	24	24	24	26	26	26	26	28	28	28	28	30	30	30	30	32	32	32	32	34	34	34	34
KG	39.6	40.4	41.2	42	42.8	43.6	44.4	45.2	46	46.8	47.6	48.4	49.2	50	50.8	51.6	52.4	53.2	54	54.8	55.6	56.4	57.2	58	58.8	59.6	60.4	61.2	62	62.8

R 馬達右折 Motor Right Side

單位 Unit : mm

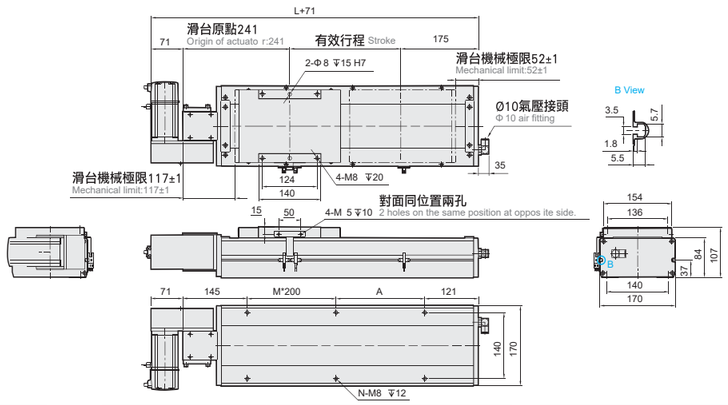

有效行程 Stroke	50	100	150	200	250	300	350	400	450	500	550	600	650	700	750	800	850	900	950	1000	1050	1100	1150	1200	1250	1300	1350	1400	1450	1500	1550
L	466	516	566	616	666	716	766	816	866	916	966	1016	1066	1116	1166	1216	1266	1316	1366	1416	1466	1516	1566	1616	1666	1716	1766	1816	1866	1916	1966
A	200	50	100	150	200	50	100	150	200	50	100	150	200	50	100	150	200	50	100	150	200	50	100	150	200	50	100	150	200	50	100
M	0	1	1	1	1	2	2	2	2	3	3	3	3	4	4	4	4	5	5	5	5	6	6	6	6	7	7	7	7	8	8
N	4	6	6	6	6	8	8	8	8	10	10	10	10	12	12	12	12	14	14	14	14	16	16	16	16	18	18	18	18	20	20
KG	13.2	15	16.8	17.6	18.4	19.1	19.9	20.7	21.5	22.2	23	23.8	24.6	25.3	26.1	26.9	27.7	28.4	29.2	30	30.8	31.6	32.4	33.2	34	34.8	35.6	36.4	37.2	38	38.8

有效行程 Stroke	1600	1650	1700	1750	1800	1850	1900	1950	2000	2050	2100	2150	2200	2250	2300	2350	2400	2450	2500	2550	2600	2650	2700	2750	2800	2850	2900	2950	3000	3050
L	2016	2066	2116	2166	2216	2266	2316	2366	2416	2466	2516	2566	2616	2666	2716	2766	2816	2866	2916	2966	3016	3066	3116	3166	3216	3266	3316	3366	3416	3466
A	150	200	50	100	150	200	50	100	150	200	50	100	150	200	50	100	150	200	50	100	150	200	50	100	150	200	50	100	150	200
M	8	8	9	9	9	9	10	10	10	10	11	11	11	11	12	12	12	12	13	13	13	13	14	14	14	14	15	15	15	15
N	20	20	22	22	22	22	24	24	24	24	26	26	26	26	28	28	28	28	30	30	30	30	32	32	32	32	34	34	34	34
KG	39.6	40.4	41.2	42	42.8	43.6	44.4	45.2	46	46.8	47.6	48.4	49.2	50	50.8	51.6	52.4	53.2	54	54.8	55.6	56.4	57.2	58	58.8	59.6	60.4	61.2	62	62.8

馬達左上折 / 馬達右上折
Motor Left Upper Side / Motor Right Upper Side

LU 馬達左上折 Motor Left Upper Side

單位 Unit : mm

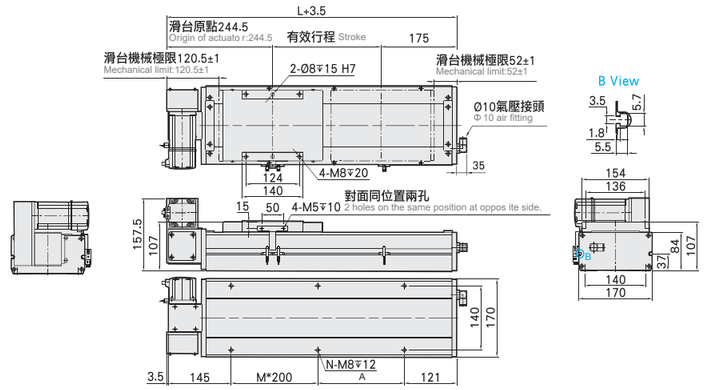

有效行程 Stroke	50	100	150	200	250	300	350	400	450	500	550	600	650	700	750	800	850	900	950	1000	1050	1100	1150	1200	1250	1300	1350	1400	1450	1500	1550
L	466	516	566	616	666	716	766	816	866	916	966	1016	1066	1116	1166	1216	1266	1316	1366	1416	1466	1516	1566	1616	1666	1716	1766	1816	1866	1916	1966
A	200	50	100	150	200	50	100	150	200	50	100	150	200	50	100	150	200	50	100	150	200	50	100	150	200	50	100	150	200	50	100
M	0	1	1	1	1	2	2	2	2	3	3	3	3	4	4	4	4	5	5	5	5	6	6	6	6	7	7	7	7	8	8
N	4	6	6	6	6	8	8	8	8	10	10	10	10	12	12	12	12	14	14	14	14	16	16	16	16	18	18	18	18	20	20
KG	13.2	15	16.8	17.6	18.4	19.1	19.9	20.7	21.5	22.2	23	23.8	24.6	25.3	26.1	26.9	27.7	28.4	29.2	30	30.8	31.6	32.4	33.2	34	34.8	35.6	36.4	37.2	38	38.8

有效行程 Stroke	1600	1650	1700	1750	1800	1850	1900	1950	2000	2050	2100	2150	2200	2250	2300	2350	2400	2450	2500	2550	2600	2650	2700	2750	2800	2850	2900	2950	3000	3050
L	2016	2066	2116	2166	2216	2266	2316	2366	2416	2466	2516	2566	2616	2666	2716	2766	2816	2866	2916	2966	3016	3066	3116	3166	3216	3266	3316	3366	3416	3466
A	150	200	50	100	150	200	50	100	150	200	50	100	150	200	50	100	150	200	50	100	150	200	50	100	150	200	50	100	150	200
M	8	8	9	9	9	9	10	10	10	10	11	11	11	11	12	12	12	12	13	13	13	13	14	14	14	14	15	15	15	15
N	20	20	22	22	22	22	24	24	24	24	26	26	26	26	28	28	28	28	30	30	30	30	32	32	32	32	34	34	34	34
KG	39.6	40.4	41.2	42	42.8	43.6	44.4	45.2	46	46.8	47.6	48.4	49.2	50	50.8	51.6	52.4	53.2	54	54.8	55.6	56.4	57.2	58	58.8	59.6	60.4	61.2	62	62.8

RU 馬達右上折 Motor Right Upper Side

單位 Unit : mm

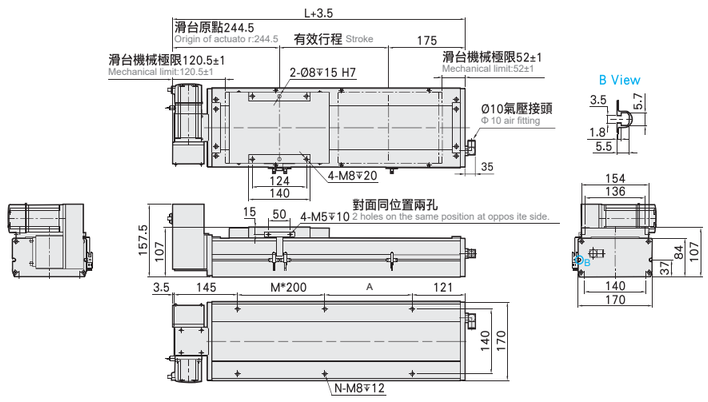

有效行程 Stroke	50	100	150	200	250	300	350	400	450	500	550	600	650	700	750	800	850	900	950	1000	1050	1100	1150	1200	1250	1300	1350	1400	1450	1500	1550
L	466	516	566	616	666	716	766	816	866	916	966	1016	1066	1116	1166	1216	1266	1316	1366	1416	1466	1516	1566	1616	1666	1716	1766	1816	1866	1916	1966
A	200	50	100	150	200	50	100	150	200	50	100	150	200	50	100	150	200	50	100	150	200	50	100	150	200	50	100	150	200	50	100
M	0	1	1	1	1	2	2	2	2	3	3	3	3	4	4	4	4	5	5	5	5	6	6	6	6	7	7	7	7	8	8
N	4	6	6	6	6	8	8	8	8	10	10	10	10	12	12	12	12	14	14	14	14	16	16	16	16	18	18	18	18	20	20
KG	13.2	15	16.8	17.6	18.4	19.1	19.9	20.7	21.5	22.2	23	23.8	24.6	25.3	26.1	26.9	27.7	28.4	29.2	30	30.8	31.6	32.4	33.2	34	34.8	35.6	36.4	37.2	38	38.8

有效行程 Stroke	1600	1650	1700	1750	1800	1850	1900	1950	2000	2050	2100	2150	2200	2250	2300	2350	2400	2450	2500	2550	2600	2650	2700	2750	2800	2850	2900	2950	3000	3050
L	2016	2066	2116	2166	2216	2266	2316	2366	2416	2466	2516	2566	2616	2666	2716	2766	2816	2866	2916	2966	3016	3066	3116	3166	3216	3266	3316	3366	3416	3466
A	150	200	50	100	150	200	50	100	150	200	50	100	150	200	50	100	150	200	50	100	150	200	50	100	150	200	50	100	150	200
M	8	8	9	9	9	9	10	10	10	10	11	11	11	11	12	12	12	12	13	13	13	13	14	14	14	14	15	15	15	15
N	20	20	22	22	22	22	24	24	24	24	26	26	26	26	28	28	28	28	30	30	30	30	32	32	32	32	34	34	34	34
KG	39.6	40.4	41.2	42	42.8	43.6	44.4	45.2	46	46.8	47.6	48.4	49.2	50	50.8	51.6	52.4	53.2	54	54.8	55.6	56.4	57.2	58	58.8	59.6	60.4	61.2	62	62.8

馬達左下折 / 馬達右下折
Motor Left Lower Side / Motor Right Lower Side

單位 Unit : mm

LD 馬達左下折 Motor Left Lower Side

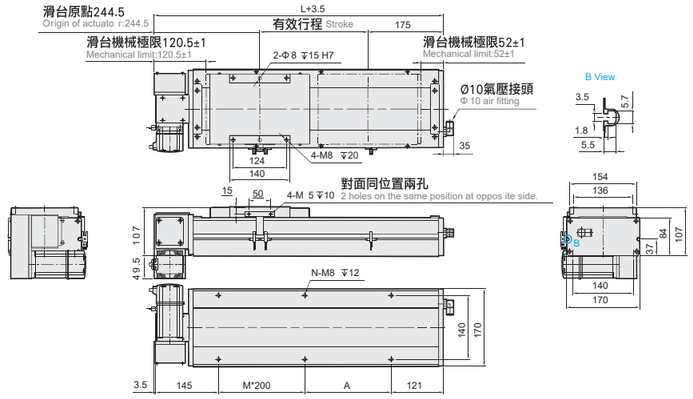

有效行程 Stroke	50	100	150	200	250	300	350	400	450	500	550	600	650	700	750	800	850	900	950	1000	1050	1100	1150	1200	1250	1300	1350	1400	1450	1500	1550
L	466	516	566	616	666	716	766	816	866	916	966	1016	1066	1116	1166	1216	1266	1316	1366	1416	1466	1516	1566	1616	1666	1716	1766	1816	1866	1916	1966
A	200	50	100	150	200	50	100	150	200	50	100	150	200	50	100	150	200	50	100	150	200	50	100	150	200	50	100	150	200	50	100
M	0	1	1	1	1	2	2	2	2	3	3	3	3	4	4	4	4	5	5	5	5	6	6	6	6	7	7	7	7	8	8
N	4	6	6	6	6	8	8	8	8	10	10	10	10	12	12	12	12	14	14	14	14	16	16	16	16	18	18	18	18	20	20
KG	13.2	15	16.8	17.6	18.4	19.1	19.9	20.7	21.5	22.2	23	23.8	24.6	25.3	26.1	26.9	27.7	28.4	29.2	30	30.8	31.6	32.4	33.2	34	34.8	35.6	36.4	37.2	38	38.8

有效行程 Stroke	1600	1650	1700	1750	1800	1850	1900	1950	2000	2050	2100	2150	2200	2250	2300	2350	2400	2450	2500	2550	2600	2650	2700	2750	2800	2850	2900	2950	3000	3050
L	2016	2066	2116	2166	2216	2266	2316	2366	2416	2466	2516	2566	2616	2666	2716	2766	2816	2866	2916	2966	3016	3066	3116	3166	3216	3266	3316	3366	3416	3466
A	150	200	50	100	150	200	50	100	150	200	50	100	150	200	50	100	150	200	50	100	150	200	50	100	150	200	50	100	150	200
M	8	8	9	9	9	9	10	10	10	10	11	11	11	11	12	12	12	12	13	13	13	13	14	14	14	14	15	15	15	15
N	20	20	22	22	22	22	24	24	24	24	26	26	26	26	28	28	28	28	30	30	30	30	32	32	32	32	34	34	34	34
KG	39.6	40.4	41.2	42	42.8	43.6	44.4	45.2	46	46.8	47.6	48.4	49.2	50	50.8	51.6	52.4	53.2	54	54.8	55.6	56.4	57.2	58	58.8	59.6	60.4	61.2	62	62.8

RD 馬達右下折 Motor Right Lower Side

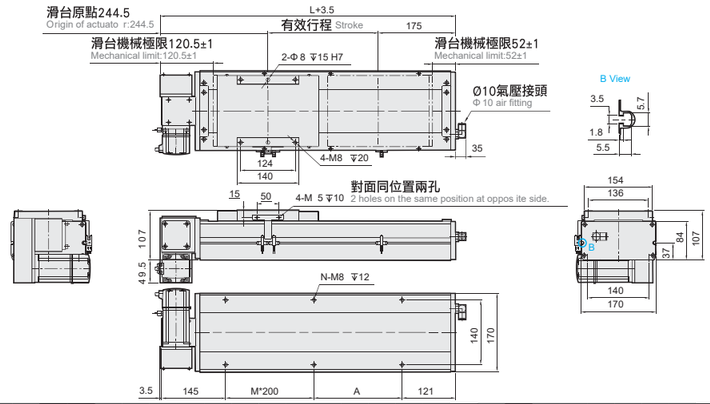

有效行程 Stroke	50	100	150	200	250	300	350	400	450	500	550	600	650	700	750	800	850	900	950	1000	1050	1100	1150	1200	1250	1300	1350	1400	1450	1500	1550
L	466	516	566	616	666	716	766	816	866	916	966	1016	1066	1116	1166	1216	1266	1316	1366	1416	1466	1516	1566	1616	1666	1716	1766	1816	1866	1916	1966
A	200	50	100	150	200	50	100	150	200	50	100	150	200	50	100	150	200	50	100	150	200	50	100	150	200	50	100	150	200	50	100
M	0	1	1	1	1	2	2	2	2	3	3	3	3	4	4	4	4	5	5	5	5	6	6	6	6	7	7	7	7	8	8
N	4	6	6	6	6	8	8	8	8	10	10	10	10	12	12	12	12	14	14	14	14	16	16	16	16	18	18	18	18	20	20
KG	13.2	15	16.8	17.6	18.4	19.1	19.9	20.7	21.5	22.2	23	23.8	24.6	25.3	26.1	26.9	27.7	28.4	29.2	30	30.8	31.6	32.4	33.2	34	34.8	35.6	36.4	37.2	38	38.8

有效行程 Stroke	1600	1650	1700	1750	1800	1850	1900	1950	2000	2050	2100	2150	2200	2250	2300	2350	2400	2450	2500	2550	2600	2650	2700	2750	2800	2850	2900	2950	3000	3050
L	2016	2066	2116	2166	2216	2266	2316	2366	2416	2466	2516	2566	2616	2666	2716	2766	2816	2866	2916	2966	3016	3066	3116	3166	3216	3266	3316	3366	3416	3466
A	150	200	50	100	150	200	50	100	150	200	50	100	150	200	50	100	150	200	50	100	150	200	50	100	150	200	50	100	150	200
M	8	8	9	9	9	9	10	10	10	10	11	11	11	11	12	12	12	12	13	13	13	13	14	14	14	14	15	15	15	15
N	20	20	22	22	22	22	24	24	24	24	26	26	26	26	28	28	28	28	30	30	30	30	32	32	32	32	34	34	34	34
KG	39.6	40.4	41.2	42	42.8	43.6	44.4	45.2	46	46.8	47.6	48.4	49.2	50	50.8	51.6	52.4	53.2	54	54.8	55.6	56.4	57.2	58	58.8	59.6	60.4	61.2	62	62.8

MEMO



此圖僅供參考，出貨規格詳見尺寸圖面
The picture is just for the reference. Please check the the actual dimensions on the drawing.

最大行程 Maximum Stroke	最高速度 Maximum Speed	馬達容量 Motor Output	皮帶寬度 Belt Width	直線滑軌 Linear Guide
3500mm	2000mm/ s	750W	50mm	23X18-2支

型號表示方式 Ordering Method

WECB22- L 40 - 50 - L - M 75 - C 4 - 0001

本體型號 Model

皮帶型式 Belt Type

L	無塵皮帶 Clean belt

導程 Lead

40	40mm

行程 Stroke

50-3500mm
50間隔 50 mm Pitch

馬達位置 Motor Position

L	馬達左折 Motor Left Side
LU	馬達左上折 Motor Left Upper Side
LD	馬達左下折 Motor Left Lower Side
R	馬達右折 Motor Right Side
RU	馬達右上折 Motor Right Upper Side
RD	馬達右下折 Motor Right Lower Side

馬達廠牌 Motor Brand

M	三菱 Mitsubishi	10	-
P	國際 Panasonic	20	-
Y	安川 Yaskawa	40	-
T	台達 Delta	75	750W

原點感應器 Home Sensor

外掛型 Out Side	
C	馬達側 Motor Side
D	反馬達側 Opposite Motor Side
無 SENSOR No Sensor	
E	無 SENSOR No Sensor

端點極限感應器 Limit Sensor

外掛型 Out Side	
3	2只 2Pc
4	3只 3Pc
5	4只 4Pc
6	5只 5Pc
7	6只 6Pc
8	無 SENSOR No Sensor

基本仕樣 Specification

規格 Spec	位置重複精度 Repeatability (mm)		±0.04
	螺桿導程 Ball Screw Lead (mm)		40
	最高速度 Maximum Speed (mm/s) ※1		2000
	最大可搬重量 Maximum Payload	水平使用 Horizontal (kg)	85
		垂直使用 Vertical (kg)	
	定格推力 Rated Thrust (N)		367
	標準行程 Stroke Pitch (mm)		50-3500mm / 50 間隔 50 mm Pitch
部品 Parts	AC 伺服馬達容量 AC Servo Motor Output (W)		750
	皮帶寬度 Belt Width		50
	高剛性直線滑軌 High Rigidity Linear Guide (mm)		W23XH18
	原點感應器 Home Sensor	外掛 Outside	EE-SX672(NPN)

※1 馬達加減速設定 0.4 秒。
Acceleration and deaccele ration value is set 0.4 second.

感應器接線圖 < 原點及端點 > Sensor Layout

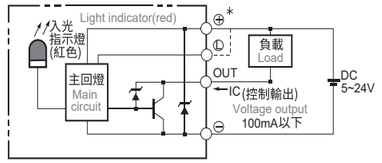

容許負載力距表 Allowable Overhang

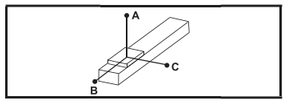

壁掛安裝 Wall Installation	A	B	C
45kg	1588	600	349
65kg	1052	328	285
85kg	768	281	206

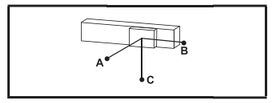

壁掛安裝 Wall Installation	A	B	C
40kg	500	685	1805
60kg	315	430	1152
85kg	206	281	768

* 力距表所表示的數據，代表重心。
The torque value in the chart indicate the center of gravity.
* 符合型錄規範的正常使用下，保證壽命為 10000 公里。
Operation life is 10,000km when the product is using under the specified conditions.
* 總長超過 1000mm 以上，鋼帶有變形風險，避免壁掛使用。
The steel stripe cover may deformed when the actuator length is over 1000mm.
Horizontal application is recommend.
* 倒吊使用無法套用標準規範，如有需求請洽詢我司業務。
Data information is not for ceiling-mount inverse use.
Contact us for the details if you want to apply ceiling-mount inverse usage.

靜態容許負載慣量 Static Loading Moment

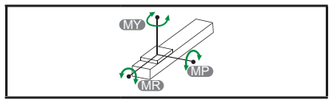

(單位 Unit : N.m)

MY	2052
MP	2052
MR	1810

搭配伺服馬達一覽表 Suitable Motor Brand

廠牌 Brand	馬達記號 Mark	煞車有無 Brake	馬達容量 Watt	電源電壓 AC-Voltage	伺服馬達型號 Motor Model	驅動器型號 Driver Model
三菱 Mitsubishi	M	無煞車 (水平仕樣) No Brake (Horizontal Type)	750	220	HG-KR73	MR-J4-70A
國際 Panasonic	P	無煞車 (水平仕樣) No Brake (Horizontal Type)	750	220	MHMD082G1U	MCDHT3520
台達 Delta	T	無煞車 (水平仕樣) No Brake (Horizontal Type)	750	220	ECMA-C20807ES	ASD-B20721-B

馬達左折 / 馬達右折
Motor Left Side / Motor Right Side

單位 Unit : mm

L 馬達左折 Motor Left Side

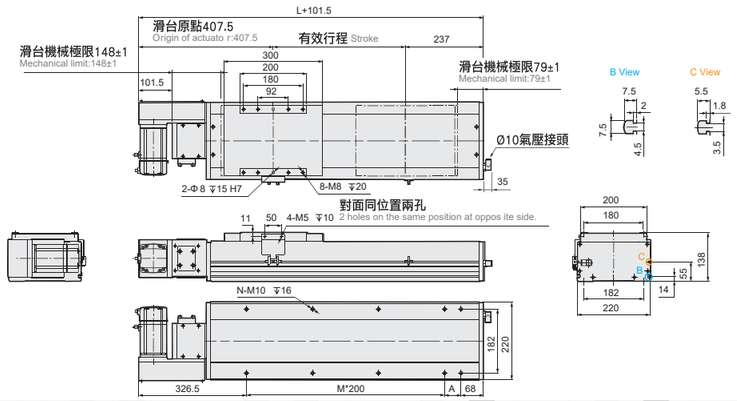

有效行程 Stroke	50	100	150	200	250	300	350	400	450	500	550	600	650	700	750	800	850	900	950	1000	1050	1100	1150	1200	1250	1300	1350	1400	1450	1500	1550	1600	1650	1700
L	593	643	693	743	793	843	893	943	993	1043	1093	1143	1193	1243	1293	1343	1393	1443	1493	1543	1593	1643	1693	1743	1793	1843	1893	1943	1993	2043	2093	2143	2193	2243
A	100	150	200	50	100	150	200	50	100	150	200	50	100	150	200	50	100	150	200	50	100	150	200	50	100	150	200	50	100	150	200	50	100	150
M	1	1	1	2	2	2	2	3	3	3	3	4	4	4	4	5	5	5	5	6	6	6	6	6	7	7	7	7	8	8	8	8	9	9	9
N	6	6	6	8	8	8	8	10	10	10	10	12	12	12	12	14	14	14	14	16	16	16	16	18	18	18	18	20	20	20	20	22	22	22
KG	31.8	33	34.2	35.4	36.6	37.8	39	40.2	41.4	42.6	43.8	45	46.2	47.4	48.6	49.8	51	52.2	53.4	54.6	55.8	57	58.2	59.4	60.6	61.8	63	64.2	65.4	66.6	67.8	69	70.2	71.4

有效行程 Stroke	1750	1800	1850	1900	1950	2000	2050	2100	2150	2200	2250	2300	2350	2400	2450	2500	2550	2600	2650	2700	2750	2800	2850	2900	2950	3000	3050	3100	3150	3200	3250	3300	3350	3400
L	2293	2343	2393	2443	2493	2543	2593	2643	2693	2743	2793	2843	2893	2943	2993	3043	3093	3143	3193	3243	3293	3343	3393	3443	3493	3543	3593	3643	3693	3743	3793	3843	3893	3943
A	200	50	100	150	200	50	100	150	200	50	100	150	200	50	100	150	200	50	100	150	200	50	100	150	200	50	100	150	200	50	100	150	200	50
M	9	10	10	10	10	11	11	11	11	12	12	12	12	13	13	13	13	14	14	14	14	15	15	15	15	16	16	16	16	17	17	17	17	18
N	22	24	24	24	24	26	26	26	26	28	28	28	28	30	30	30	30	32	32	32	32	34	34	34	34	36	36	36	36	38	38	38	38	40
KG	72.6	73.8	75	76.2	77.4	78.6	79.8	81	82.2	83.4	84.6	85.8	87	88.2	89.4	90.6	91.8	93	94.2	95.4	96.6	97.8	99	100.2	101.4	102.6	103.8	105	106.2	107.4	108.6	109.8	111	112.2

單位 Unit : mm

R 馬達右折 Motor Right Side

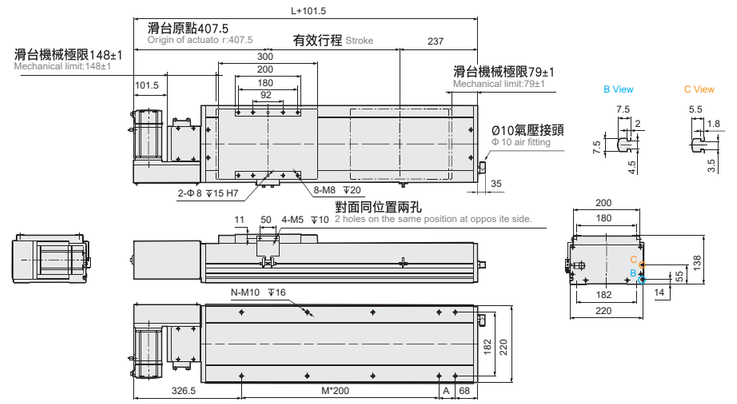

有效行程 Stroke	50	100	150	200	250	300	350	400	450	500	550	600	650	700	750	800	850	900	950	1000	1050	1100	1150	1200	1250	1300	1350	1400	1450	1500	1550	1600	1650	1700
L	593	643	693	743	793	843	893	943	993	1043	1093	1143	1193	1243	1293	1343	1393	1443	1493	1543	1593	1643	1693	1743	1793	1843	1893	1943	1993	2043	2093	2143	2193	2243
A	100	150	200	50	100	150	200	50	100	150	200	50	100	150	200	50	100	150	200	50	100	150	200	50	100	150	200	50	100	150	200	50	100	150
M	1	1	1	2	2	2	2	3	3	3	3	4	4	4	4	5	5	5	5	6	6	6	6	6	7	7	7	7	8	8	8	8	9	9	9
N	6	6	6	8	8	8	8	10	10	10	10	12	12	12	12	14	14	14	14	16	16	16	16	18	18	18	18	20	20	20	20	22	22	22
KG	31.8	33	34.2	35.4	36.6	37.8	39	40.2	41.4	42.6	43.8	45	46.2	47.4	48.6	49.8	51	52.2	53.4	54.6	55.8	57	58.2	59.4	60.6	61.8	63	64.2	65.4	66.6	67.8	69	70.2	71.4

有效行程 Stroke	1750	1800	1850	1900	1950	2000	2050	2100	2150	2200	2250	2300	2350	2400	2450	2500	2550	2600	2650	2700	2750	2800	2850	2900	2950	3000	3050	3100	3150	3200	3250	3300	3350	3400
L	2293	2343	2393	2443	2493	2543	2593	2643	2693	2743	2793	2843	2893	2943	2993	3043	3093	3143	3193	3243	3293	3343	3393	3443	3493	3543	3593	3643	3693	3743	3793	3843	3893	3943
A	200	50	100	150	200	50	100	150	200	50	100	150	200	50	100	150	200	50	100	150	200	50	100	150	200	50	100	150	200	50	100	150	200	50
M	9	10	10	10	10	11	11	11	11	12	12	12	12	13	13	13	13	14	14	14	14	15	15	15	15	16	16	16	16	17	17	17	17	18
N	22	24	24	24	24	26	26	26	26	28	28	28	28	30	30	30	30	32	32	32	32	34	34	34	34	36	36	36	36	38	38	38	38	40
KG	72.6	73.8	75	76.2	77.4	78.6	79.8	81	82.2	83.4	84.6	85.8	87	88.2	89.4	90.6	91.8	93	94.2	95.4	96.6	97.8	99	100.2	101.4	102.6	103.8	105	106.2	107.4	108.6	109.8	111	112.2

馬達左上折 / 馬達右上折
Motor Left Upper Side / Motor Right Upper Side

單位 Unit : mm

LU 馬達左上折 Motor Left Upper Side

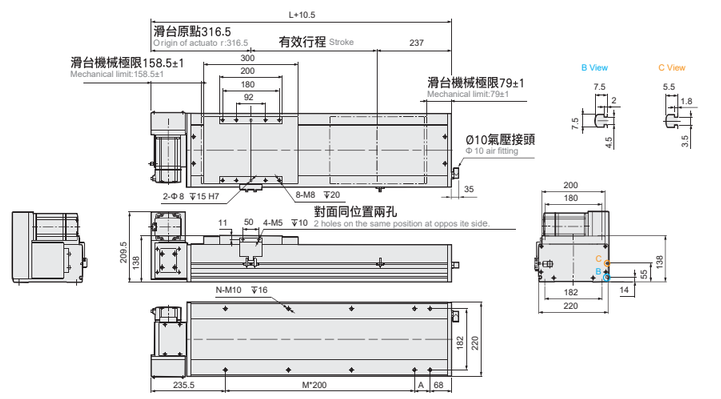

有效行程 Stroke	50	100	150	200	250	300	350	400	450	500	550	600	650	700	750	800	850	900	950	1000	1050	1100	1150	1200	1250	1300	1350	1400	1450	1500	1550	1600	1650	1700
L	593	643	693	743	793	843	893	943	993	1043	1093	1143	1193	1243	1293	1343	1393	1443	1493	1543	1593	1643	1693	1743	1793	1843	1893	1943	1993	2043	2093	2143	2193	2243
A	100	150	200	50	100	150	200	50	100	150	200	50	100	150	200	50	100	150	200	50	100	150	200	50	100	150	200	50	100	150	200	50	100	150
M	1	1	1	2	2	2	2	3	3	3	3	4	4	4	4	5	5	5	5	6	6	6	6	6	7	7	7	7	8	8	8	8	9	9	9
N	6	6	6	8	8	8	8	10	10	10	10	12	12	12	12	14	14	14	14	16	16	16	16	18	18	18	18	20	20	20	20	22	22	22
KG	31.8	33	34.2	35.4	36.6	37.8	39	40.2	41.4	42.6	43.8	45	46.2	47.4	48.6	49.8	51	52.2	53.4	54.6	55.8	57	58.2	59.4	60.6	61.8	63	64.2	65.4	66.6	67.8	69	70.2	71.4

有效行程 Stroke	1750	1800	1850	1900	1950	2000	2050	2100	2150	2200	2250	2300	2350	2400	2450	2500	2550	2600	2650	2700	2750	2800	2850	2900	2950	3000	3050	3100	3150	3200	3250	3300	3350	3400
L	2293	2343	2393	2443	2493	2543	2593	2643	2693	2743	2793	2843	2893	2943	2993	3043	3093	3143	3193	3243	3293	3343	3393	3443	3493	3543	3593	3643	3693	3743	3793	3843	3893	3943
A	200	50	100	150	200	50	100	150	200	50	100	150	200	50	100	150	200	50	100	150	200	50	100	150	200	50	100	150	200	50	100	150	200	50
M	9	10	10	10	10	11	11	11	11	12	12	12	12	13	13	13	13	14	14	14	14	15	15	15	15	16	16	16	16	17	17	17	17	18
N	22	24	24	24	24	26	26	26	26	28	28	28	28	30	30	30	30	32	32	32	32	34	34	34	34	36	36	36	36	38	38	38	38	40
KG	72.6	73.8	75	76.2	77.4	78.6	79.8	81	82.2	83.4	84.6	85.8	87	88.2	89.4	90.6	91.8	93	94.2	95.4	96.6	97.8	99	100.2	101.4	102.6	103.8	105	106.2	107.4	108.6	109.8	111	112.2

單位 Unit : mm

RU 馬達右上折 Motor Right Upper Side

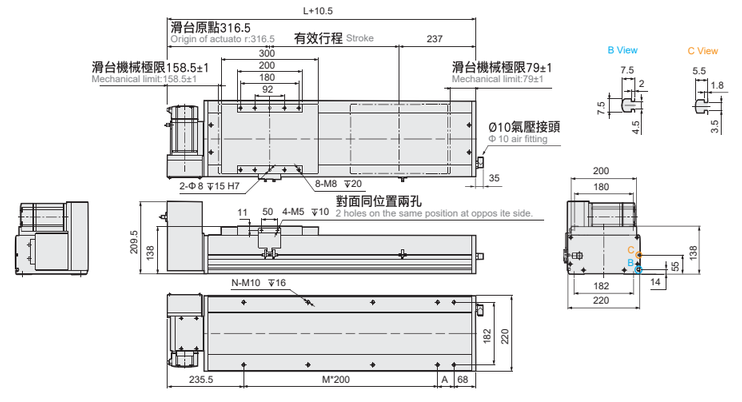

有效行程 Stroke	50	100	150	200	250	300	350	400	450	500	550	600	650	700	750	800	850	900	950	1000	1050	1100	1150	1200	1250	1300	1350	1400	1450	1500	1550	1600	1650	1700
L	593	643	693	743	793	843	893	943	993	1043	1093	1143	1193	1243	1293	1343	1393	1443	1493	1543	1593	1643	1693	1743	1793	1843	1893	1943	1993	2043	2093	2143	2193	2243
A	100	150	200	50	100	150	200	50	100	150	200	50	100	150	200	50	100	150	200	50	100	150	200	50	100	150	200	50	100	150	200	50	100	150
M	1	1	1	2	2	2	2	3	3	3	3	4	4	4	4	5	5	5	5	6	6	6	6	6	7	7	7	7	8	8	8	8	9	9	9
N	6	6	6	8	8	8	8	10	10	10	10	12	12	12	12	14	14	14	14	16	16	16	16	18	18	18	18	20	20	20	20	22	22	22
KG	31.8	33	34.2	35.4	36.6	37.8	39	40.2	41.4	42.6	43.8	45	46.2	47.4	48.6	49.8	51	52.2	53.4	54.6	55.8	57	58.2	59.4	60.6	61.8	63	64.2	65.4	66.6	67.8	69	70.2	71.4

有效行程 Stroke	1750	1800	1850	1900	1950	2000	2050	2100	2150	2200	2250	2300	2350	2400	2450	2500	2550	2600	2650	2700	2750	2800	2850	2900	2950	3000	3050	3100	3150	3200	3250	3300	3350	3400
L	2293	2343	2393	2443	2493	2543	2593	2643	2693	2743	2793	2843	2893	2943	2993	3043	3093	3143	3193	3243	3293	3343	3393	3443	3493	3543	3593	3643	3693	3743	3793	3843	3893	3943
A	200	50	100	150	200	50	100	150	200	50	100	150	200	50	100	150	200	50	100	150	200	50	100	150	200	50	100	150	200	50	100	150	200	50
M	9	10	10	10	10	11	11	11	11	12	12	12	12	13	13	13	13	14	14	14	14	15	15	15	15	16	16	16	16	17	17	17	17	18
N	22	24	24	24	24	26	26	26	26	28	28	28	28	30	30	30	30	32	32	32	32	34	34	34	34	36	36	36	36	38	38	38	38	40
KG	72.6	73.8	75	76.2	77.4	78.6	79.8	81	82.2	83.4	84.6	85.8	87	88.2	89.4	90.6	91.8	93	94.2	95.4	96.6	97.8	99	100.2	101.4	102.6	103.8	105	106.2	107.4	108.6	109.8	111	112.2

馬達左下折 / 馬達右下折
Motor Left Lower Side / Motor Right Lower Side

單位 Unit : mm

LD **馬達左下折** Motor Left Lower Side

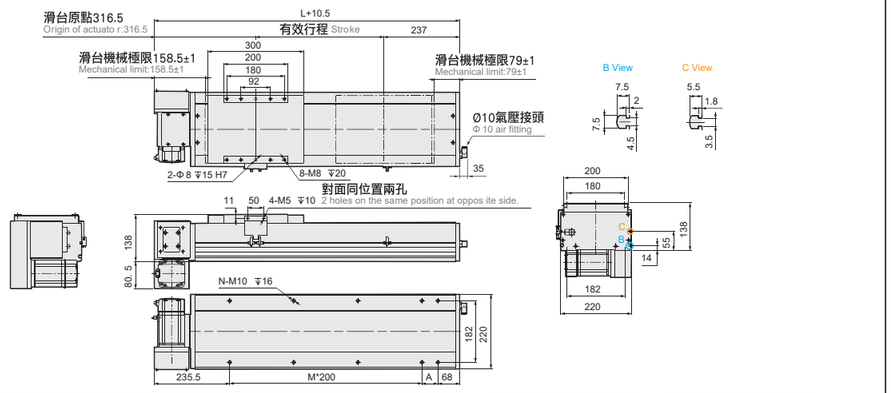

有效行程 Stroke	50	100	150	200	250	300	350	400	450	500	550	600	650	700	750	800	850	900	950	1000	1050	1100	1150	1200	1250	1300	1350	1400	1450	1500	1550	1600	1650	1700
L	593	643	693	743	793	843	893	943	993	1043	1093	1143	1193	1243	1293	1343	1393	1443	1493	1543	1593	1643	1693	1743	1793	1843	1893	1943	1993	2043	2093	2143	2193	2243
A	100	150	200	50	100	150	200	50	100	150	200	50	100	150	200	50	100	150	200	50	100	150	200	50	100	150	200	50	100	150	200	50	100	150
M	1	1	1	2	2	2	2	3	3	3	3	4	4	4	4	5	5	5	5	6	6	6	6	7	7	7	7	8	8	8	8	9	9	9
N	6	6	6	8	8	8	8	10	10	10	10	12	12	12	12	14	14	14	14	16	16	16	16	18	18	18	18	20	20	20	20	22	22	22
KG	31.8	33	34.2	35.4	36.6	37.8	39	40.2	41.4	42.6	43.8	45	46.2	47.4	48.6	49.8	51	52.2	53.4	54.6	55.8	57	58.2	59.4	60.6	61.8	63	64.2	65.4	66.6	67.8	69	70.2	71.4

有效行程 Stroke	1750	1800	1850	1900	1950	2000	2050	2100	2150	2200	2250	2300	2350	2400	2450	2500	2550	2600	2650	2700	2750	2800	2850	2900	2950	3000	3050	3100	3150	3200	3250	3300	3350	3400
L	2293	2343	2393	2443	2493	2543	2593	2643	2693	2743	2793	2843	2893	2943	2993	3043	3093	3143	3193	3243	3293	3343	3393	3443	3493	3543	3593	3643	3693	3743	3793	3843	3893	3943
A	200	50	100	150	200	50	100	150	200	50	100	150	200	50	100	150	200	50	100	150	200	50	100	150	200	50	100	150	200	50	100	150	200	50
M	9	10	10	10	10	11	11	11	11	12	12	12	12	13	13	13	13	14	14	14	14	15	15	15	15	16	16	16	16	17	17	17	17	18
N	22	24	24	24	24	26	26	26	26	28	28	28	28	30	30	30	30	32	32	32	32	34	34	34	34	36	36	36	36	38	38	38	38	40
KG	72.6	73.8	75	76.2	77.4	78.6	79.8	81	82.2	83.4	84.6	85.8	87	88.2	89.4	90.6	91.8	93	94.2	95.4	96.6	97.8	99	100.2	101.4	102.6	103.8	105	106.2	107.4	108.6	109.8	111	112.2

單位 Unit : mm

RD **馬達右下折** Motor Right Lower Side

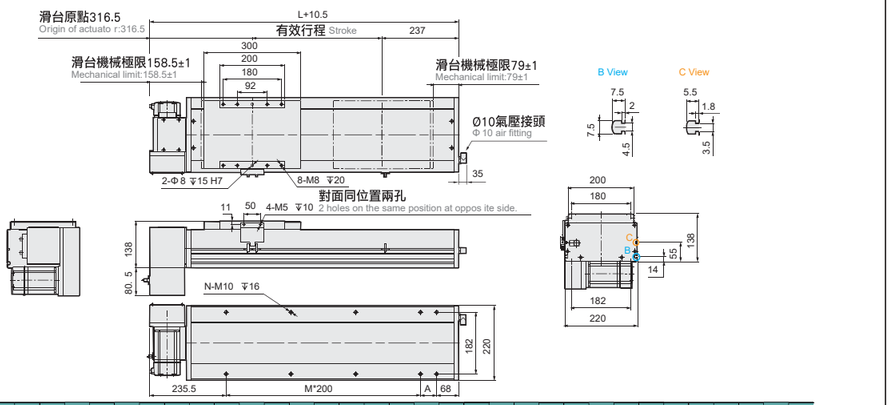

有效行程 Stroke	50	100	150	200	250	300	350	400	450	500	550	600	650	700	750	800	850	900	950	1000	1050	1100	1150	1200	1250	1300	1350	1400	1450	1500	1550	1600	1650	1700
L	593	643	693	743	793	843	893	943	993	1043	1093	1143	1193	1243	1293	1343	1393	1443	1493	1543	1593	1643	1693	1743	1793	1843	1893	1943	1993	2043	2093	2143	2193	2243
A	100	150	200	50	100	150	200	50	100	150	200	50	100	150	200	50	100	150	200	50	100	150	200	50	100	150	200	50	100	150	200	50	100	150
M	1	1	1	2	2	2	2	3	3	3	3	4	4	4	4	5	5	5	5	6	6	6	6	7	7	7	7	8	8	8	8	9	9	9
N	6	6	6	8	8	8	8	10	10	10	10	12	12	12	12	14	14	14	14	16	16	16	16	18	18	18	18	20	20	20	20	22	22	22
KG	31.8	33	34.2	35.4	36.6	37.8	39	40.2	41.4	42.6	43.8	45	46.2	47.4	48.6	49.8	51	52.2	53.4	54.6	55.8	57	58.2	59.4	60.6	61.8	63	64.2	65.4	66.6	67.8	69	70.2	71.4

有效行程 Stroke	1750	1800	1850	1900	1950	2000	2050	2100	2150	2200	2250	2300	2350	2400	2450	2500	2550	2600	2650	2700	2750	2800	2850	2900	2950	3000	3050	3100	3150	3200	3250	3300	3350	3400
L	2293	2343	2393	2443	2493	2543	2593	2643	2693	2743	2793	2843	2893	2943	2993	3043	3093	3143	3193	3243	3293	3343	3393	3443	3493	3543	3593	3643	3693	3743	3793	3843	3893	3943
A	200	50	100	150	200	50	100	150	200	50	100	150	200	50	100	150	200	50	100	150	200	50	100	150	200	50	100	150	200	50	100	150	200	50
M	9	10	10	10	10	11	11	11	11	12	12	12	12	13	13	13	13	14	14	14	14	15	15	15	15	16	16	16	16	17	17	17	17	18
N	22	24	24	24	24	26	26	26	26	28	28	28	28	30	30	30	30	32	32	32	32	34	34	34	34	36	36	36	36	38	38	38	38	40
KG	72.6	73.8	75	76.2	77.4	78.6	79.8	81	82.2	83.4	84.6	85.8	87	88.2	89.4	90.6	91.8	93	94.2	95.4	96.6	97.8	99	100.2	101.4	102.6	103.8	105	106.2	107.4	108.6	109.8	111	112.2

MEMO

MEMO

滑台系列



WGCH Series

無塵環境 / 軌道內嵌式螺桿滑台

Clean Room/Built-in Linear Motion Guide Ball Screw Actuator

CONTENTS

無塵環境 / 螺桿式樣 Clean Room/Ball Screw

小型 SMALL
WGCH4

本體寬幅 44mm Width
最大行程 800mm ..... 233 Max. stroke
最大荷重 25kg Max. payload

小型 SMALL
WGCH5

本體寬幅 54mm Width
最大行程 800mm ..... 241 Max. stroke
最大荷重 30kg Max. payload

中型 MEDIUM
WGCH8

本體寬幅 82mm Width
最大行程 1100mm ..... 245 Max. stroke
最大荷重 50kg Max. payload

中型 MEDIUM
WGCH12

本體寬幅 120mm Width
最大行程 1250mm ..... 253 Max. stroke
最大荷重 110kg Max. payload

WGCH 無塵軌道內嵌式螺桿滑台系列
WGCH Cleam Room Built-in Linear Motion Guide Ball Screw Actuator

使用環境 Environment	傳動方式 Driven Mode	仕樣 Specification	馬達容量 Motor Output (w)	本體寬幅 Width(mm)	位置重複精度 Repeatability(mm)	螺桿規格 (C7 級) Ball Screw Spec 外徑 Outer Diameter(mm)	導程 Lead(mm)	最大可搬重量 Maximum Payload(kg) 水平使用 Horizontal	垂直使用 Vertical	最高速度 *1 Maximum Speed (mm/s)
無塵環境 Clean Room	滾珠螺桿 Ball screw	WGCH4	50W	44	±0.02 轉折±0.04	10	2	25	8	100
							6	20	5	300
							12	12	2	600
			100W				2	25	8	100
							6	20	8	300
							12	12	3.5	600
		WGCH5	100W	54	±0.02 轉折±0.04	12	2	30	10	100
							5	30	10	250
							10	15	5	500
							20	10	2.5	1000
		WGCH8	200W	82	±0.02 轉折±0.04	16	5	50	15	250
			400W				10	30	8	500
							20	18	3	1000
		WGCH12	400W	120	±0.02 轉折±0.04	16	5	110	33	250
							10	88	22	500
							20	40	10	1000
							32	30	8	1600

*1: 最高速度 (mm/s) 是以伺服馬達最高轉速 3000RPM 為基準。
The highest speed is based on the maximum servo motor's rpm (3000).
*2: 標準行程內的黑色數字，代表該行程內可使用的最高安全速度。若超過此速度，滑台可能會有嚴重共振產生。
Written here is the standard storke's maximum safe speed. If over this speed, it may casue serious virbration.

標準行程及最高使用速度 *2 Stroke(mm) & Maximum Speed(mm/s) 代表速度 Speed																										頁數 Page
行程 Stroke	50	100	150	200	250	300	350	400	450	500	550	600	650	700	750	800	850	900	950	1000	1050	1100	1150	1200	1250	1300	1350	
		100										90	80	70	60	50												
		300										270	240	210	180	150												247
		600										540	480	420	360	300												
		100										90	80	70	60	50												
		300										270	240	210	180	150												
		600										540	480	420	360	300												
			100										90	80	70	60												
			250										270	200	175	150												255
			500										450	400	350	300												
			1000										900	800	700	600												
				250												225	200	175	150	125	100	75						
				500												450	400	350	300	250	200	150						259
				1000												900	800	700	600	500	400	300						
					250												225	200	175	167	158	150	133	125	117			
					500												450	400	350	333	317	300	267	250	233			267
					1000												900	800	700	667	633	600	533	500	467			
					1600												1440	1280	1120	1067	1013	900	853	800	747			



此圖僅供參考，出貨規格詳見尺寸圖面
The picture is just for the reference. Please check the the actual dimensions on the drawing.

最大行程 Maximum Stroke	最高速度 Maximum Speed	馬達容量 Motor output	滾珠螺桿 Ball Screw
800mm	600mm/s	50W	Φ 10mm

型號表示方式 Ordering Method

WGCH4- L6 - 200 - BC - M05B - C 4 - 0001

本體型號 Model

螺桿導程 Ball Screw Lead

2	2mm
6	6mm
12	12mm

行程 Stroke

50-800mm
間隔50 Pitch 50 mm

馬達位置 Motor Position

BC	馬達外露 Motor Exposed
BM	馬達下折 Motor Bottom Side
BR	馬達右折 Motor Right Side
BL	馬達左折 Motor Left Side

馬達廠牌、功率 Motor Brand 、 Power Output

M	三菱 Mitsubishi	05	50W	B
P	國際 Panasonic	10	-	
Y	安川 Yaskawa	20	-	
T	台達 Delta	40	-	

*若無煞車則不表示。
If No Brake,No Description.

原點感應器 Home Sensor

外掛型 Outside	
C	馬達側 Motor Side
D	反馬達側 Opposite Motor Side
無 SENSOR No Sensor	
E	無 SENSOR No Sensor

*選擇行程50時，有以下限制：
When the stroke is 50mm, the sensor installation has the following restrictions:
1. 原點與極限需放置於不同側。
Home sensor and limit sensor has to be installed on the different side of body.
2. 滑座左右兩側皆需安裝感應片。
Both sides of slider need to install the sensor trigger device.

端點極限感應器 Limit Sensor

外掛型 Outside	
3	2只 2 Pc
4	3只 3 Pc
5	4只 4 Pc
6	5只 5 Pc
7	6只 6 Pc
8	無 SENSOR No Sensor

基本仕樣 Specification

規格 Spec	位置重複精度 Repeatability (mm)	±0.02 (軸断±0.04)		
	螺桿導程 Ball Screw Lead (mm)	2	6	12
	最高速度 Maximum Speed (mm/s) ※1	100	300	600
	最大可搬重量 Maximum Payload 水平使用 Horizontal (kg)	25		12
	最大可搬重量 Maximum Payload 垂直使用 Vertical (kg)	8	5	2
	定格推力 Rated Thrust (N)	424	141	71
	標準行程 Stroke Pitch (mm) ※2	50-800mm / 50 間隔 50 mmPitch		
部品 Parts	AC 伺服馬達容量 AC Servo Motor Output (W)	50		
	滾珠螺桿外徑 Ball Screw Ø (mm)	C7Φ 10		
	連軸器 Coupling (mm)	7X8		
	原點感應器 Home Sensor 外掛 Outside	T74N2(NPN)		

※1 馬達加減速設定 0.2 秒。
Acceleration and deacceleration value is set 0.2 second.
※ 2 行程超過 550 時，會產生螺桿偏擺震動，此時請將速度調降。詳細請參考 P349 頁說明。
When the stroke is over 550mm,the run-out of the ballscrew willoccur.We recommend to low down the working speed under this circumstances.Please refer to P349 for details.

感應器接線圖 < 原點及端點 > Sensor Layout

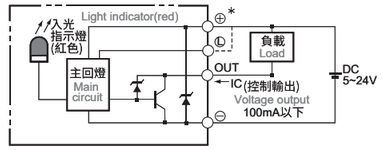

容許負載力距表 Allowable Overhang

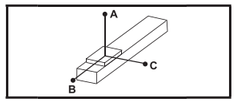

(單位 Unit : mm)

水平安裝 Horizontal Installation		A	B	C
導程 2 Lead	12kg	1000	55	80
	18kg	750	35	50
	25kg	500	23	32
導程 6 Lead	10kg	550	53	70
	15kg	350	32	45
	20kg	250	22	31
導程 12 Lead	8kg	305	59	75
	10kg	240	45	57
	12kg	195	37	47

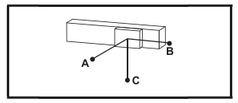

(單位 Unit : mm)

壁掛安裝 Wall Installation		A	B	C
導程 2 Lead	12kg	80	55	1000
	18kg	50	35	750
	25kg	32	23	500
導程 6 Lead	10kg	72	52	550
	15kg	45	32	345
	20kg	31	22	250
導程 12 Lead	8kg	75	59	300
	10kg	58	45	240
	12kg	47	37	190

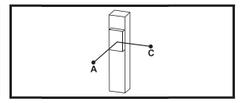

(單位 Unit : mm)

垂直安裝 Vertical Installation		A	C
導程 2 Lead	4kg	200	200
	8kg	100	100
	-	-	-
導程 6 Lead	3kg	200	200
	5kg	120	120
	-	-	-
導程 12 Lead	1.5kg	350	350
	2kg	260	260
	-	-	-

靜態容許負載慣量 Static Loading Moment

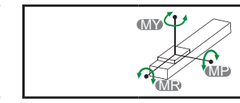

(單位 Unit : N.m)

MY	79
MP	79
MR	116

* 力距表所表示的數據，代表重心。
The torque value in the chart indicate the center of gravity.
* 符合型錄規範的正常使用下，保證壽命為 10000 公里。
Operation life is 10,000km when the product is using under the specified conditions.
* 倒吊使用無法套用標準規範，如有需求請洽詢我司業務。
Data information is not for ceiling-mount inverse use. Contact us for the details if you want to apply ceiling-mount inverse usage.

搭配伺服馬達一覽表 Suitable Motor Brand

廠牌 Brand	馬達記號 Mark	煞車有無 Brake	馬達容量 Watt	電源電壓 AC-Voltage	伺服馬達型號 Motor Model	驅動器型號 Driver Model
三菱 Mitsubishi	M	無煞車 (水平仕樣) No Brake (Horizontal Type)	50	220	HG-KR053	MR-J4-10A
		有煞車 (垂直仕樣) With Brake (Vertical Type)	50	220	HG-KR053B	MR-J4-10A
國際 Panasonic	P	無煞車 (水平仕樣) No Brake (Horizontal Type)	50	220	MSMD5A2G1U	MADHT1505
		有煞車 (垂直仕樣) With Brake (Vertical Type)	50	220	MSMD5A2G1V	MADHT1505
台達 Delta	T	無煞車 (水平仕樣) No Brake (Horizontal Type)	50	220	ECMA-C1040FES	ASD-B20121-B
		有煞車 (垂直仕樣) With Brake (Vertical Type)	50	220	ECMA-C1040FFS	ASD-B20121-B

馬達外露 / 馬達下折
Motor Exposed / Motor Bottom Side

BC 馬達外露 Motor Exposed

單位 Unit : mm

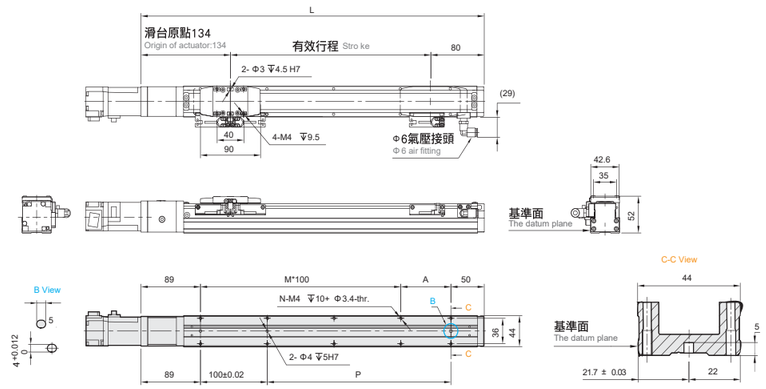

※行程 50 時，因本體上鎖式固定孔會被滑座遮住，僅能使用 4 支螺絲固定，建議客戶本體使用下鎖式固定孔鎖附。
When the stroke is 50mm, if fixing the body from the top to the bottom, the fixing hole will be blocked by slider and only can be uses 4 screws to fix;as a result, suggest that fixing actuator body from the bottom to the top.

有效行程 Stroke	50 ※	100	150	200	250	300	350	400	450	500	550	600	650	700	750	800
L	264	314	364	414	464	514	564	614	664	714	764	814	864	914	964	1014
A	25	75	25	75	25	75	25	75	25	75	25	75	25	75	25	75
M	1	1	2	2	3	3	4	4	5	5	6	6	7	7	8	8
N	6	6	8	8	10	10	12	12	14	14	16	16	18	18	20	20
P	25	75	125	175	225	275	325	375	425	475	525	575	625	675	725	775
KG	1.23	1.41	1.59	1.77	1.95	2.13	2.31	2.49	2.67	2.85	3.03	3.21	3.39	3.57	3.75	3.93

BM 馬達下折 Motor Bottom Side

單位 Unit : mm

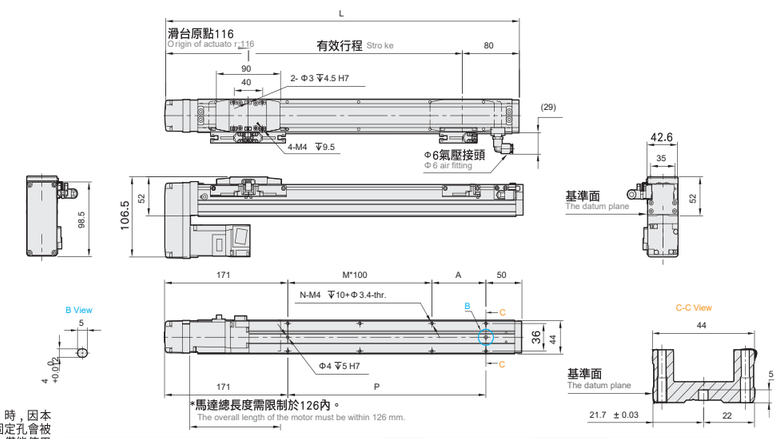

*馬達總長度需限制於126內。
The overall length of the motor must be within 126 mm.

※行程 50 時，因本體上鎖式固定孔會被滑座遮住，僅能使用 4 支螺絲固定，建議客戶本體使用下鎖式固定孔鎖附。
When the stroke is 50mm, if fixing the body from the top to the bottom, the fixing hole will be blocked by slider and only can be uses 4 screws to fix;as a result, suggest that fixing actuator body from the bottom to the top.

有效行程 Stroke	50 ※	100	150	200	250	300	350	400	450	500	550	600	650	700	750	800
L	246	296	346	396	446	496	546	596	646	696	746	796	846	896	946	996
A	25	75	25	75	25	75	25	75	25	75	25	75	25	75	25	75
M	0	0	1	1	2	2	3	3	4	4	5	5	6	6	7	7
N	4	4	6	6	8	8	10	10	12	12	14	14	16	16	18	18
P	25	75	125	175	225	275	325	375	425	475	525	575	625	675	725	775
KG	1.34	1.52	1.70	1.88	2.06	2.24	2.42	2.60	2.78	2.96	3.14	3.32	3.50	3.68	3.86	4.04

* 馬達下折時，若選用煞車馬達，或是超出馬達總長度限制時無法套用標準 PIN 孔，如有需求請洽我司業務。
When motor with brake assembled on lower side, or the total length over than spec limit,it may not use standard pinhole. Please contact our sales department if you need more information & requirement.

馬達左折 / 馬達右折
Motor Left Side / Motor Right Side

BL 馬達左折 Motor Left Side

單位 Unit : mm

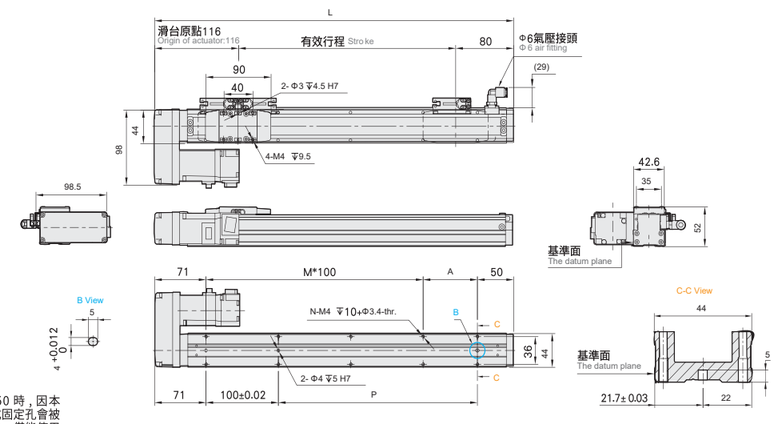

※行程 50 時，因本體上鎖式固定孔會被滑座遮住，僅能使用 4 支螺絲固定，建議客戶本體使用下鎖式固定孔鎖附。
When the stroke is 50mm, if fixing the body from the top to the bottom, the fixing hole will be blocked by slider and only can be uses 4 screws to fix;as a result, suggest that fixing actuator body from the bottom to the top.

有效行程 Stroke	50 ※	100	150	200	250	300	350	400	450	500	550	600	650	700	750	800
L	246	296	346	396	446	496	546	596	646	696	746	796	846	896	946	996
A	25	75	25	75	25	75	25	75	25	75	25	75	25	75	25	75
M	1	1	2	2	3	3	4	4	5	5	6	6	7	7	8	8
N	6	6	8	8	10	10	12	12	14	14	16	16	18	18	20	20
P	25	75	125	175	225	275	325	375	425	475	525	575	625	675	725	775
KG	1.34	1.52	1.70	1.88	2.06	2.24	2.42	2.60	2.78	2.96	3.14	3.32	3.50	3.68	3.86	4.04

BR 馬達右折 Motor Right Side

單位 Unit : mm

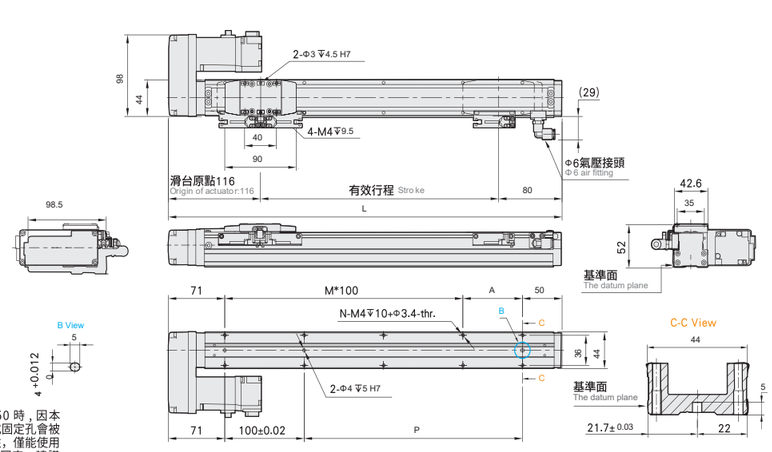

※行程 50 時，因本體上鎖式固定孔會被滑座遮住，僅能使用 4 支螺絲固定，建議客戶本體使用下鎖式固定孔鎖附。
When the stroke is 50mm, if fixing the body from the top to the bottom, the fixing hole will be blocked by slider and only can be uses 4 screws to fix;as a result, suggest that fixing actuator body from the bottom to the top.

有效行程 Stroke	50 ※	100	150	200	250	300	350	400	450	500	550	600	650	700	750	800
L	246	296	346	396	446	496	546	596	646	696	746	796	846	896	946	996
A	25	75	25	75	25	75	25	75	25	75	25	75	25	75	25	75
M	1	1	2	2	3	3	4	4	5	5	6	6	7	7	8	8
N	6	6	8	8	10	10	12	12	14	14	16	16	18	18	20	20
P	25	75	125	175	225	275	325	375	425	475	525	575	625	675	725	775
KG	1.34	1.52	1.70	1.88	2.06	2.24	2.42	2.60	2.78	2.96	3.14	3.32	3.50	3.68	3.86	4.04



此圖僅供參考，出貨規格詳見尺寸圖面
The picture is just for the reference. Please check the the actual dimensions on the drawing.

最大行程 Maximum Stroke	最高速度 Maximum Speed	馬達容量 Motor output	滾珠螺桿 Ball Screw
800mm	600mm/s	100W	Φ 10mm

型號表示方式 Ordering Method

WGCH4 - L6 - 200 - BC - M10B - C 4 - 0001

- WGCH4：本體型號 Model
- L6：螺桿導程 Ball Screw Lead

2	2mm
6	6mm
12	12mm

- 200：行程 Stroke
  - 50-800mm
  - 間隔50 Pitch 50 mm
- BC：馬達位置 Motor Position

BC	馬達外露 Motor Exposed
BM	馬達下折 Motor Bottom Side
BR	馬達右折 Motor Right Side
BL	馬達左折 Motor Left Side

- M10B：馬達廠牌、功率 Motor Brand 、 Power Output

M	三菱 Mitsubishi	05	-	B
P	國際 Panasonic	10	100W	
Y	安川 Yaskawa	20	-	
T	台達 Delta	40	-	

*若無煞車則不表示。
If No Brake,No Description.

- C：原點感應器 Home Sensor

外掛型 Outside	
C	馬達側 Motor Side
D	反馬達側 Opposite Motor Side
無 SENSOR No Sensor	
E	無 SENSOR No Sensor

*選擇行程50時，有以下限制：
When the stroke is 50mm, the sensor installation has the following restrictions:
1. 原點與極限需放置於不同側。
Home sensor and limit sensor has to be installed on the different side of body.
2. 過床左右兩側皆需安裝感應片。
Both sides of slide head to install the sensor trigger device.

- 4：端點極限感應器 Limit Sensor

外掛型 Outside	
3	2只 2 Pc
4	3只 3 Pc
5	4只 4 Pc
6	5只 5 Pc
7	6只 6 Pc
8	無 SENSOR No Sensor

- 0001：特注式樣 Customization Order No.

基本仕樣 Specification

規格 Spec	位置重複精度 Repeatability (mm)		±0.02 (精密±0.04)	
	螺桿導程 Ball Screw Lead (mm)		2	6	12
	最高速度 Maximum Speed (mm/s) ※1		100	300	600
	最大可搬重量 Maximum Payload	水平使用 Horizontal (kg)	25	20	12
		垂直使用 Vertical (kg)	8	8	3.5
	定格推力 Rated Thrust (N)		424	141	71
	標準行程 Stroke Pitch (mm) ※2		50-800mm / 50 間隔 50 mmPitch		
部品 Parts	AC 伺服馬達容量 AC Servo Motor Output (W)		100		
	滾珠螺桿外徑 Ball Screw Ø (mm)		CTΦ 10		
	連軸器 Coupling (mm)		7X8		
	原點感應器 Home Sensor	外掛 Outside	T74N2(NPN)		

※1 馬達加減速設定 0.2 秒。
Acceleration and deacceleration value is set 0.2 second.
※2 行程超過 550 時，會產生螺桿偏擺震動，此時請將速度調降。詳細請參考 P.349 頁說明。
When the stroke is over 550mm,the run-out of the ballscrew willoccur.We recommend to low down the working speed under this circumstances.Please refer to P349 for details.

感應器接線圖 原點及端點 < Sensor Layout

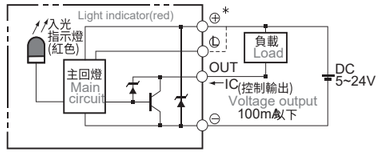

容許負載力距表 Allowable Overhang

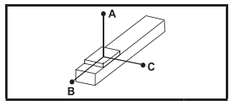

(單位 Unit : mm)

水平安裝 Horizontal Installation		A	B	C
導程 2 Lead	12kg	1000	55	80
	18kg	750	35	50
	25kg	500	23	32
導程 6 Lead	10kg	550	53	70
	15kg	350	32	45
	20kg	250	22	31
導程 12 Lead	8kg	305	59	75
	10kg	240	45	57
	12kg	195	37	47

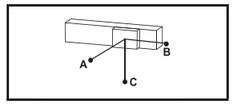

(單位 Unit : mm)

壁掛安裝 Wall Installation		A	B	C
導程 2 Lead	12kg	80	55	1000
	18kg	50	35	750
	25kg	32	23	500
導程 6 Lead	10kg	72	52	550
	15kg	45	32	345
	20kg	31	22	250
導程 12 Lead	8kg	75	59	300
	10kg	58	45	240
	12kg	47	37	190

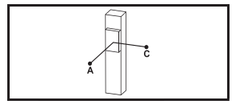

(單位 Unit : mm)

垂直安裝 Vertical Installation		A	C
導程 2 Lead	4kg	195	195
	8kg	100	100
	-	-	-
導程 6 Lead	3kg	150	150
	5kg	75	75
	-	-	-
導程 12 Lead	1.5kg	260	260
	2kg	150	150
	-	-	-

靜態容許負載慣量 Static Loading Moment

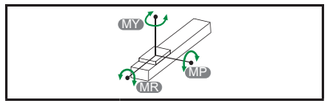

(單位 Unit : N.m)

MY	79
MP	79
MR	116

* 力距表所表示的數據，代表重心。
The torque value in the chart indicate the center of gravity.
* 符合型錄規範的正常使用下，保證壽命為 10000 公里。
Operation life is 10,000km when the product is using under the specified conditions.
* 倒吊使用無法套用標準規範，如有需求請洽詢我司業務。
Data information is not for ceiling-mount inverse use. Contact us for the details if you want to apply ceiling-mount inverse usage.

搭配伺服馬達一覽表 Suitable Motor Brand

廠牌 Brand	馬達記號 Mark	煞車有無 Brake	馬達容量 Watt	電源電壓 AC-Voltage	伺服馬達型號 Motor Model	驅動器型號 Driver Model
三菱 Mitsubishi	M	無煞車 (水平仕樣) No Brake (Horizontal Type)	100	220	HG-KR13	MR-J4-10A
		有煞車 (垂直仕樣) With Brake (Vertical Type)	100	220	HG-KR13B	MR-J4-10A
國際 Panasonic	P	無煞車 (水平仕樣) No Brake (Horizontal Type)	100	220	MSMD012G1U	MADHT1505
		有煞車 (垂直仕樣) With Brake (Vertical Type)	100	220	MSMD012G1V	MADHT1505
台達 Delta	T	無煞車 (水平仕樣) No Brake (Horizontal Type)	100	220	ECMA-C20401ES	ASD-B20121-B
		有煞車 (垂直仕樣) With Brake (Vertical Type)	100	220	ECMA-C20401FS	ASD-B20121-B

馬達外露 / 馬達下折
Motor Exposed / Motor Bottom Side

BC 馬達外露 Motor Exposed

單位 Unit : mm

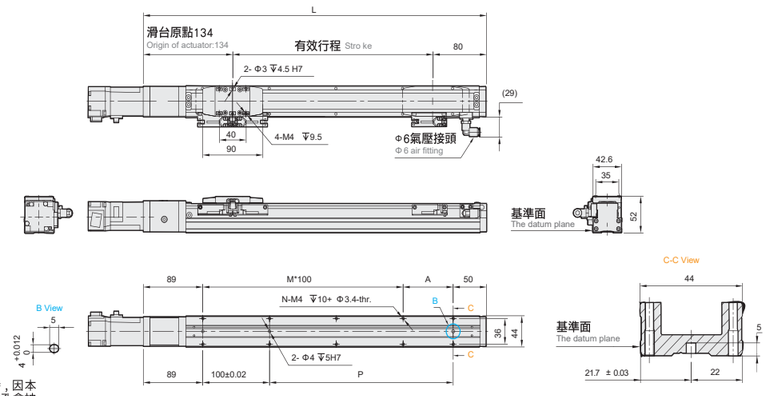

※行程 50 時，因本體上鎖式固定孔會被滑座遮住，僅能使用 4 支螺絲固定，建議客戶本體使用下鎖式固定孔鎖附。
When the stroke is 50mm, if fixing the body from the top to the bottom, the fixing hole will be blocked by slider and only can be uses 4 screws to fix;as a result, suggest that fixing actuator body from the bottom to the top.

有效行程 Stroke	50 *	100	150	200	250	300	350	400	450	500	550	600	650	700	750	800
L	264	314	364	414	464	514	564	614	664	714	764	814	864	914	964	1014
A	25	75	25	75	25	75	25	75	25	75	25	75	25	75	25	75
M	1	1	2	2	3	3	4	4	5	5	6	6	7	7	8	8
N	6	6	8	8	10	10	12	12	14	14	16	16	18	18	20	20
P	25	75	125	175	225	275	325	375	425	475	525	575	625	675	725	775
KG	1.23	1.41	1.59	1.77	1.95	2.13	2.31	2.49	2.67	2.85	3.03	3.21	3.39	3.57	3.75	3.93

BM 馬達下折 Motor Bottom Side

單位 Unit : mm

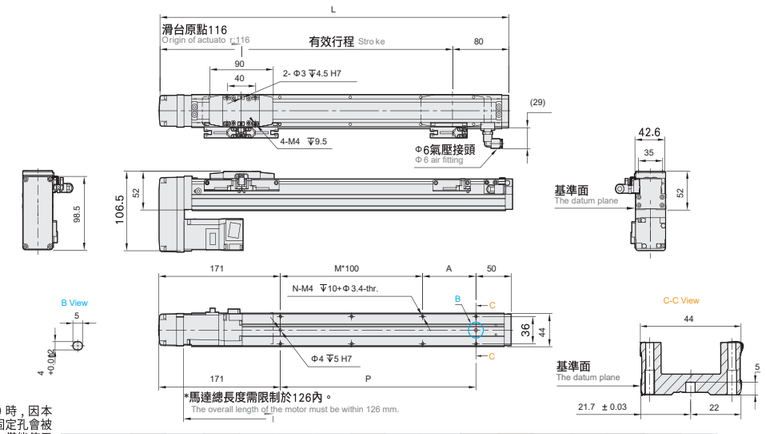

*馬達總長度需限制於126內。
The overall length of the motor must be within 126 mm.

※行程 50 時，因本體上鎖式固定孔會被滑座遮住，僅能使用 4 支螺絲固定，建議客戶本體使用下鎖式固定孔鎖附。
When the stroke is 50mm, if fixing the body from the top to the bottom, the fixing hole will be blocked by slider and only can be uses 4 screws to fix;as a result, suggest that fixing actuator body from the bottom to the top.

有效行程 Stroke	50 *	100	150	200	250	300	350	400	450	500	550	600	650	700	750	800
L	246	296	346	396	446	496	546	596	646	696	746	796	846	896	946	996
A	25	75	25	75	25	75	25	75	25	75	25	75	25	75	25	75
M	0	0	1	1	2	2	3	3	4	4	5	5	6	6	7	7
N	4	4	6	6	8	8	10	10	12	12	14	14	16	16	18	18
P	25	75	125	175	225	275	325	375	425	475	525	575	625	675	725	775
KG	1.34	1.52	1.70	1.88	2.06	2.24	2.42	2.60	2.78	2.96	3.14	3.32	3.50	3.68	3.86	4.04

* 馬達下折時，若選用煞車馬達，或是超出馬達總長度限制時無法套用標準 PIN 孔，如有需求請洽我司業務。
When motor with brake assembled on lower side, or the total length over than spec limit,it may not use standard pinhole. Please contact our sales department if you need more information & requirement.

馬達左折 / 馬達右折
Motor Left Side / Motor Right Side

BL 馬達左折 Motor Left Side

單位 Unit : mm

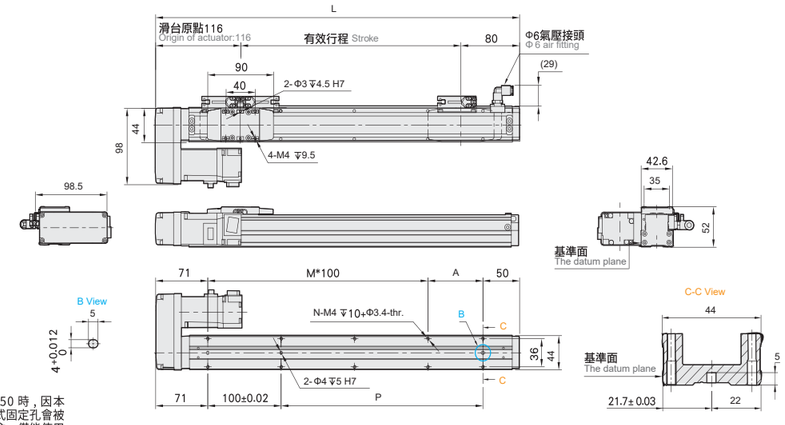

※行程 50 時，因本體上鎖式固定孔會被滑座遮住，僅能使用 4 支螺絲固定，建議客戶本體使用下鎖式固定孔鎖附。
When the stroke is 50mm, if fixing the body from the top to the bottom, the fixing hole will be blocked by slider and only can be uses 4 screws to fix;as a result, suggest that fixing actuator body from the bottom to the top.

有效行程 Stroke	50 *	100	150	200	250	300	350	400	450	500	550	600	650	700	750	800
L	246	296	346	396	446	496	546	596	646	696	746	796	846	896	946	996
A	25	75	25	75	25	75	25	75	25	75	25	75	25	75	25	75
M	1	1	2	2	3	3	4	4	5	5	6	6	7	7	8	8
N	6	6	8	8	10	10	12	12	14	14	16	16	18	18	20	20
P	25	75	125	175	225	275	325	375	425	475	525	575	625	675	725	775
KG	1.34	1.52	1.70	1.88	2.06	2.24	2.42	2.60	2.78	2.96	3.14	3.32	3.50	3.68	3.86	4.04

BR 馬達右折 Motor Right Side

單位 Unit : mm

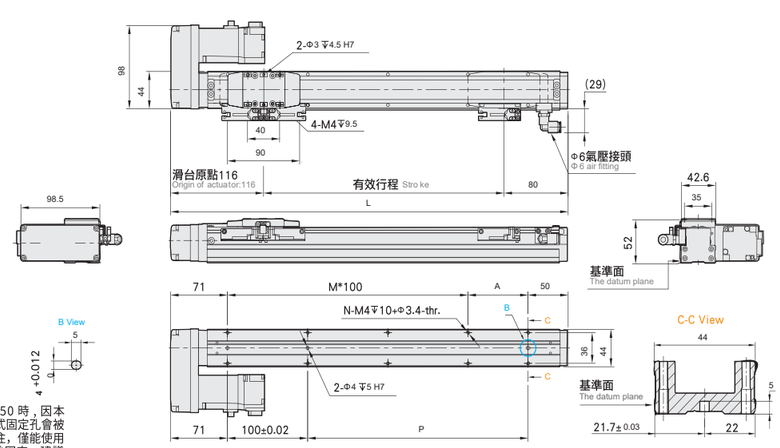

※行程 50 時，因本體上鎖式固定孔會被滑座遮住，僅能使用 4 支螺絲固定，建議客戶本體使用下鎖式固定孔鎖附。
When the stroke is 50mm, if fixing the body from the top to the bottom, the fixing hole will be blocked by slider and only can be uses 4 screws to fix;as a result, suggest that fixing actuator body from the bottom to the top.

有效行程 Stroke	50 *	100	150	200	250	300	350	400	450	500	550	600	650	700	750	800
L	246	296	346	396	446	496	546	596	646	696	746	796	846	896	946	996
A	25	75	25	75	25	75	25	75	25	75	25	75	25	75	25	75
M	1	1	2	2	3	3	4	4	5	5	6	6	7	7	8	8
N	6	6	8	8	10	10	12	12	14	14	16	16	18	18	20	20
P	25	75	125	175	225	275	325	375	425	475	525	575	625	675	725	775
KG	1.34	1.52	1.70	1.88	2.06	2.24	2.42	2.60	2.78	2.96	3.14	3.32	3.50	3.68	3.86	4.04



此圖僅供參考，出貨規格詳見尺寸圖面
The picture is just for the reference. Please check the the actual dimensions on the drawing.

最大行程 Maximum Stroke	800mm	最高速度 Maximum Speed	1000mm/s	馬達容量 Motor output	100W	滾珠螺桿 Ball Screw	Φ 12mm

型號表示方式 Ordering Method

WGCH5 - L5 - 200 - BC - M10B - C 4 - 0001

- WGCH5 本體型號 Model
- L5 螺桿導程 Ball Screw Lead

2	2mm
5	5mm
10	10mm
20	20mm

- 200 行程 Stroke
  - 50-800mm
  - 間隔50 Pitch 50 mm
- BC 馬達位置 Motor Position

BC	馬達外露 Motor Exposed
BM	馬達下折 Motor Bottom Side
BR	馬達右折 Motor Right Side
BL	馬達左折 Motor Left Side

- M10B 馬達廠牌、功率 Motor Brand 、 Power Output

M	三菱 Mitsubishi	05	-	B
P	國際 Panasonic	10	100W	
Y	安川 Yaskawa	20	-	
T	台達 Delta	40	-	

*若無煞車則不表示。
If No Brake,No Description.

- C 原點感應器 Home Sensor

外掛型 Outside	
C	馬達側 Motor Side
D	反馬達側 Opposite Motor Side
無 SENSOR No Sensor	
E	無 SENSOR No Sensor

*選擇行程50時，有以下限制：
When the stroke is 50mm, the sensor installation has the following restrictions:
1. 原點與極限需放置於不同側。
Home sensor and limit sensor has to be installed on the different side of body.
2. 滑座左右兩側皆需安裝感應片。
Both sides of slider need to install the sensor trigger device.

- 4 端點極限感應器 Limit Sensor

外掛型 Outside	
3	2只 2 Pc
4	3只 3 Pc
5	4只 4 Pc
6	5只 5 Pc
7	6只 6 Pc
8	無 SENSOR No Sensor

- 0001 特注式樣 Customization Order No.

基本仕様 Specification

規格 Spec	位置重複精度 Repeatability (mm)		±0.02 (精密±0.04)	
	螺桿導程 Ball Screw Lead (mm)		5	10	20
	最高速度 Maximum Speed (mm/s) ※1		250	500	1000
	最大可搬重量 Maximum Payload	水平使用 Horizontal (kg)	30	15	10
		垂直使用 Vertical (kg)	10	5	2.5
	定格推力 Rated Thrust (N)		341	170	85
	標準行程 Stroke Pitch (mm) ※2		50-800mm / 50 間隔 50 mm Pitch		
部品 Parts	AC 伺服馬達容量 AC Servo Motor Output (W)		100		
	滾珠螺桿外徑 Ball Screw Ø (mm)		C7Φ 12		
	連軸器 Coupling (mm)		7X8		
	原點感應器 Home Sensor	外掛 Outside	T74N2(NPN)		

※1 馬達加減速設定 0.2 秒。
Acceleration and deacceleration value is set 0.2 second.
※2 行程超過 600 時，會產生螺桿偏擺震動，此時請將速度調降。詳細請參考 P349 頁說明。
When the stroke is over 600mm,the run-out of the ballscrew willoccur.We recommend to low down the working speed under this circumstances.Please refer to P349 for details.

感應器接線圖 < 原點及端點 > Sensor Layout

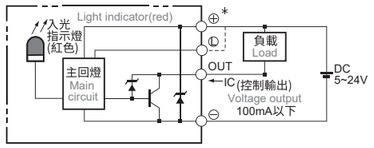

容許負載力距表 Allowable Overhang

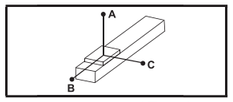

(單位 Unit : mm)

水平安裝 Horizontal Installation		A	B	C
導程 2 Lead	10kg	900	100	135
	20kg	700	45	60
	30kg	550	25	35
導程 5 Lead	10kg	650	75	100
	20kg	440	32	45
	30kg	270	19	25
導程 10 Lead	5kg	600	145	185
	10kg	370	70	85
	15kg	250	42	52
導程 20 Lead	5kg	320	120	130
	8kg	220	70	80
	10kg	175	55	60

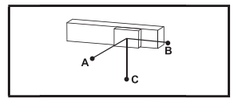

(單位 Unit : mm)

壁掛安裝 Wall Installation		A	B	C
導程 2 Lead	10kg	135	100	900
	20kg	60	45	700
	30kg	37	27	550
導程 5 Lead	10kg	100	75	650
	20kg	45	32	420
	30kg	25	19	260
導程 10 Lead	5kg	180	145	600
	10kg	85	68	370
	15kg	52	42	250
導程 20 Lead	5kg	130	120	320
	8kg	75	70	220
	10kg	60	55	170

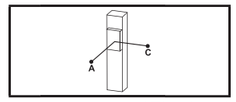

(單位 Unit : mm)

垂直安裝 Vertical Installation		A	C
導程 2 Lead	6kg	180	180
	8kg	135	135
	10kg	110	110
導程 5 Lead	6kg	145	145
	8kg	110	110
	10kg	90	90
導程 10 Lead	1kg	800	800
	3kg	260	260
	5kg	155	155
導程 20 Lead	1kg	600	600
	2kg	300	300
	2.5kg	250	250

靜態容許負載慣量 Static Loading Moment

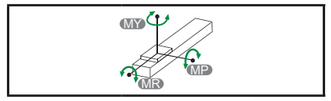

(單位 Unit : N.m)

MY	103
MP	103
MR	144

* 力距表所表示的數據，代表重心。
The torque value in the chart indicate the center of gravity.
* 符合型錄規範的正常使用下，保證壽命為 10000 公里。
Operation life is 10,000km when the product is using under the specified conditions.
* 倒吊使用無法套用標準規範，如有需求請洽詢我司業務。
Data information is not for ceiling-mount inverse use.
Contact us for the details if you want to apply ceiling-mount inverse usage.

搭配伺服馬達一覽表 Suitable Motor Brand

廠牌 Brand	馬達記號 Mark	煞車有無 Brake	馬達容量 Watt	電源電壓 AC-Voltage	伺服馬達型號 Motor Model	驅動器型號 Driver Model
三菱 Mitsubishi	M	無煞車 (水平仕樣) No Brake (Horizontal Type)	100	220	HG-KR13	MR-J4-10A
		有煞車 (垂直仕樣) With Brake (Vertical Type)	100	220	HG-KR13B	MR-J4-10A
國際 Panasonic	P	無煞車 (水平仕樣) No Brake (Horizontal Type)	100	220	MSMD012G1U	MADHT1505
		有煞車 (垂直仕樣) With Brake (Vertical Type)	100	220	MSMD012G1V	MADHT1505
台達 Delta	T	無煞車 (水平仕樣) No Brake (Horizontal Type)	100	220	ECMA-C20401ES	ASD-B20121-B
		有煞車 (垂直仕樣) With Brake (Vertical Type)	100	220	ECMA-C20401FS	ASD-B20121-B

馬達外露 / 馬達下折
Motor Exposed / Motor Bottom Side

BC 馬達外露 Motor Exposed

單位 Unit : mm

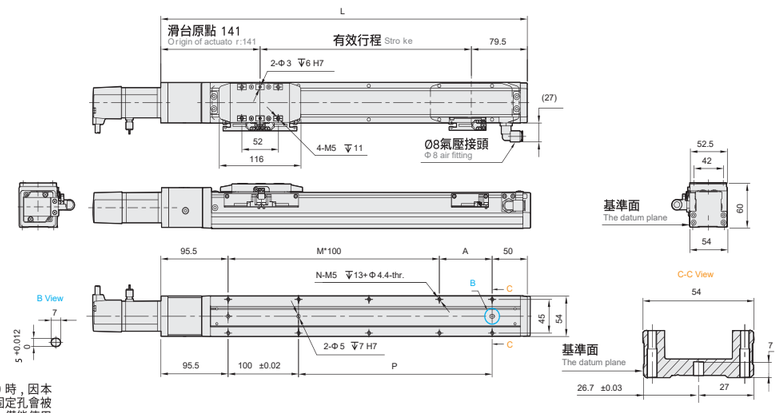

※行程 50 時，因本體上鎖式固定孔會被滑座遮住，僅能使用 4 支螺絲固定，建議客戶本體使用下鎖式固定孔鎖附。
When the stroke is 50mm, if fixing the body from the top to the bottom, the fixing hole will be blocked by slider and only can be uses 4 screws to fix;as a result, suggest that fixing actuator body from the bottom to the top.

有效行程 Stroke	50 ※	100	150	200	250	300	350	400	450	500	550	600	650	700	750	800
L	270.5	320.5	370.5	420.5	470.5	520.5	570.5	620.5	670.5	720.5	770.5	820.5	870.5	920.5	970.5	1020.5
A	25	75	25	75	25	75	25	75	25	75	25	75	25	75	25	75
M	1	1	2	2	3	3	4	4	5	5	6	6	7	7	8	8
N	6	6	8	8	10	10	12	12	14	14	16	16	18	18	20	20
P	25	75	125	175	225	275	325	375	425	475	525	575	625	675	725	775
KG	1.95	2.09	2.22	2.41	2.69	2.80	2.82	3.05	3.16	3.25	3.45	3.58	3.74	3.88	4.01	4.39

BM 馬達下折 Motor Bottom Side

單位 Unit : mm

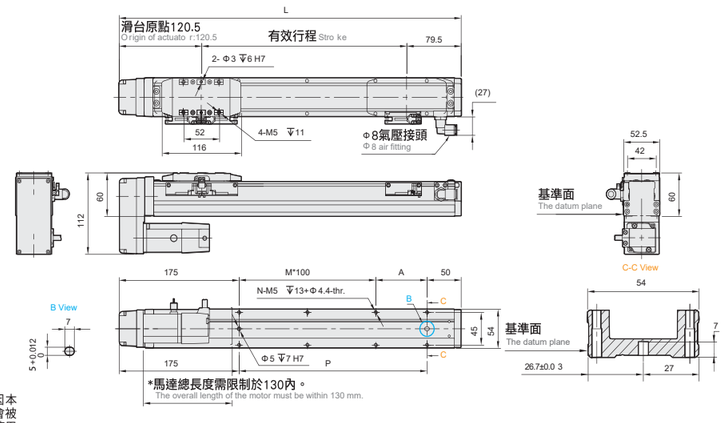

*馬達總長度需限制於130內。
The overall length of the motor must be within 130 mm.

※行程 50 時，因本體上鎖式固定孔會被滑座遮住，僅能使用 4 支螺絲固定，建議客戶本體使用下鎖式固定孔鎖附。
When the stroke is 50mm, if fixing the body from the top to the bottom, the fixing hole will be blocked by slider and only can be uses 4 screws to fix;as a result, suggest that fixing actuator body from the bottom to the top.

有效行程 Stroke	50 ※	100	150	200	250	300	350	400	450	500	550	600	650	700	750	800
L	250	300	350	400	450	500	550	600	650	700	750	800	850	900	950	1000
A	25	75	25	75	25	75	25	75	25	75	25	75	25	75	25	75
M	0	0	1	1	2	2	3	3	4	4	5	5	6	6	7	7
N	4	4	6	6	8	8	10	10	12	12	14	14	16	16	18	18
P	25	75	125	175	225	275	325	375	425	475	525	575	625	675	725	775
KG	1.98	2.01	2.33	2.44	2.72	2.83	2.88	3.08	3.19	3.28	3.48	3.61	3.77	3.90	4.04	4.42

* 馬達下折時，若選用煞車馬達，或是超出馬達總長度限制時無法套用標準 PIN 孔，如有需求請洽我司業務。
When motor with brake assembled on lower side, or the total length over than spec limit,it may not use standard pinhole. Please contact our sales department if you need more information & requirement.

馬達左折 / 馬達右折
Motor Left Side / Motor Right Side

BL 馬達左折 Motor Left Side

單位 Unit : mm

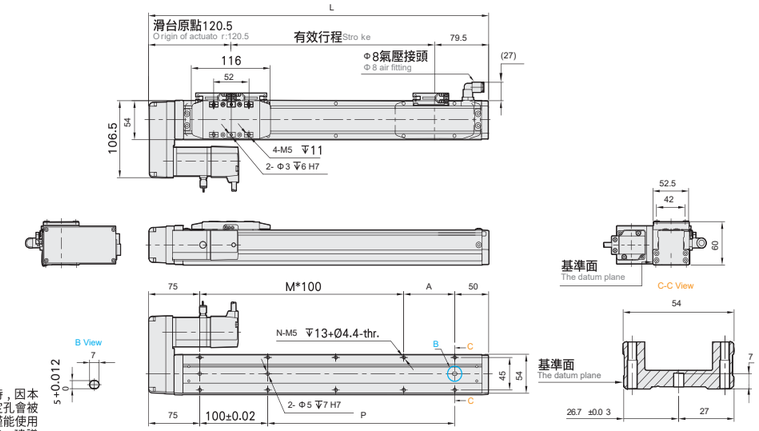

※行程 50 時，因本體上鎖式固定孔會被滑座遮住，僅能使用 4 支螺絲固定，建議客戶本體使用下鎖式固定孔鎖附。
When the stroke is 50mm, if fixing the body from the top to the bottom, the fixing hole will be blocked by slider and only can be uses 4 screws to fix;as a result, suggest that fixing actuator body from the bottom to the top.

有效行程 Stroke	50 ※	100	150	200	250	300	350	400	450	500	550	600	650	700	750	800
L	270.5	320.5	370.5	420.5	470.5	520.5	570.5	620.5	670.5	720.5	770.5	820.5	870.5	920.5	970.5	1020.5
A	25	75	25	75	25	75	25	75	25	75	25	75	25	75	25	75
M	1	1	2	2	3	3	4	4	5	5	6	6	7	7	8	8
N	6	6	8	8	10	10	12	12	14	14	16	16	18	18	20	20
P	25	75	125	175	225	275	325	375	425	475	525	575	625	675	725	775
KG	1.98	2.01	2.33	2.44	2.72	2.83	2.88	3.08	3.19	3.28	3.48	3.61	3.77	3.90	4.04	4.42

BR 馬達右折 Motor Right Side

單位 Unit : mm

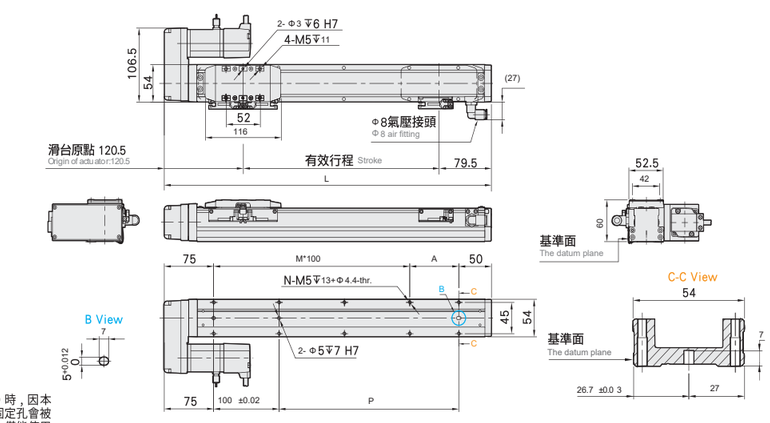

※行程 50 時，因本體上鎖式固定孔會被滑座遮住，僅能使用 4 支螺絲固定，建議客戶本體使用下鎖式固定孔鎖附。
When the stroke is 50mm, if fixing the body from the top to the bottom, the fixing hole will be blocked by slider and only can be uses 4 screws to fix;as a result, suggest that fixing actuator body from the bottom to the top.

有效行程 Stroke	50 ※	100	150	200	250	300	350	400	450	500	550	600	650	700	750	800
L	250	300	350	400	450	500	550	600	650	700	750	800	850	900	950	1000
A	25	75	25	75	25	75	25	75	25	75	25	75	25	75	25	75
M	1	1	2	2	3	3	4	4	5	5	6	6	7	7	8	8
N	6	6	8	8	10	10	12	12	14	14	16	16	18	18	20	20
P	25	75	125	175	225	275	325	375	425	475	525	575	625	675	725	775
KG	1.98	2.01	2.33	2.44	2.72	2.83	2.88	3.08	3.19	3.28	3.48	3.61	3.77	3.90	4.04	4.42



此圖僅供參考，出貨規格詳見尺寸圖面
The picture is just for the reference. Please check the the actual dimensions on the drawing.

最大行程 Maximum Stroke	最高速度 Maximum Speed	馬達容量 Motor output	滾珠螺桿 Ball Screw
1100mm	1000mm/s	200W	Φ16mm

型號表示方式

WGCH8- L20 - 200 - BC - M20B - C 4 - 0001

本體型號 Model

■螺桿導程 Ball Screw Lead

5	5mm
10	10mm
20	20mm

■行程 Stroke

50-1100mm
間隔50 Pitch 50 mm

■馬達位置 Motor Position

BC	馬達外露 Motor Exposed
BM	馬達下折 Motor Bottom Side
BR	馬達右折 Motor Right Side
BL	馬達左折 Motor Left Side

■馬達廠牌、功率 Motor Brand 、 Power Output

M	三菱 Mitsubishi	05	-	B
P	國際 Panasonic	10	-	
Y	安川 Yaskawa	20	200W	
T	台達 Delta	40	-	

*若無煞車則不表示。
If No Brake,No Description.

■原點感應器 Home Sensor

外掛型 Outside	
C	馬達側 Motor Side
D	反馬達側 Opposite Motor Side
無 SENSOR No Sensor	
E	無 SENSOR No Sensor

*選擇行程50時，有以下限制：
When thestroke is 50mm, the sensor installation has the following restrictions:
1. 原點與極限需放置於不同側。
Home sensor and limit sensor has to be installed on the different side of body.
2. 滑座左右兩側皆需安裝感應片。
Both sides of slider need to install the sensor trigger device.

■端點極限感應器 Limit Sensor

外掛型 Outside	
3	2只 2 Pc
4	3只 3 Pc
5	4只 4 Pc
6	5只 5 Pc
7	6只 6 Pc
8	無 SENSOR No Sensor

基本仕樣 Specification

規格 Spec	位置重複精度 Repeatability (mm)		±0.02（精密±0.04）	
	螺桿導程 Ball Screw Lead (mm)		5	10	20
	最高速度 Maximum Speed (mm/s) ※1		250	500	1000
	最大可搬重量 Maximum Payload	水平使用 Horizontal (kg)	50	30	18
		垂直使用 Vertical (kg)	15	8	3
	定格推力 Rated Thrust (N)		683	341	174
	標準行程 Stroke Pitch (mm) ※2		50-1100mm / 50 間隔 50 mm Pitch		
部品 Parts	AC 伺服馬達容量 AC Servo Motor Output (W)		200		
	滾珠螺桿外徑 Ball Screw Ø (mm)		C7Φ16		
	連軸器 Coupling (mm)		10X14/11 （註 1）		
	原點感應器 Home Sensor	外掛 Outside	T74N2(NPN)		

※1 馬達加減速設定 0.2 秒。
Acceleration and deacceleration value is set 0.2 second.
※2 行程超過 750 時，會產生螺桿偏擺震動，此時請將速度調降。詳細請參考 P349 頁說明。
When the stroke is over 750mm,the run-out of the ballscrew willoccur.We recommend to low down the working speed under this circumstances.Please refer to P349 for details.
註 1: 使用 Panasonic 200W 馬達時，馬達軸心為Φ 11；其他廠牌，馬達軸心為Φ14。
Motor (200W) Shaft Diamete r: Panasonic: 11mm; Other: 14mm.

感應器接線圖 < 原點及端點 > Sensor Layout

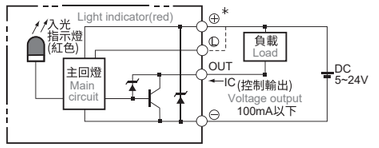

容許負載力距表 Allowable Overhang

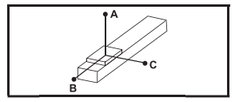

（單位 Unit : mm）

水平安裝 Horizontal Installation		A	B	C
導程 5 Lead	20kg	1560	153	237
	35kg	890	81	126
	50kg	550	53	82
導程 10 Lead	10kg	1730	286	412
	20kg	839	136	196
	30kg	541	86	124
導程 20 Lead	6kg	1213	403	493
	9kg	800	264	323
	18kg	592	194	238

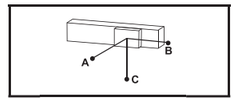

（單位 Unit : mm）

壁掛安裝 Wall Installation		A	B	C
導程 5 Lead	20kg	214	153	1435
	35kg	113	81	845
	50kg	74	53	506
導程 10 Lead	10kg	370	286	1400
	20kg	176	136	800
	30kg	112	86	495
導程 20 Lead	6kg	444	403	760
	9kg	292	264	277
	18kg	214	194	544

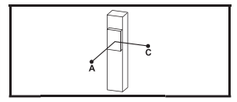

（單位 Unit : mm）

垂直安裝 Vertical Installation		A	C
導程 5 Lead	10kg	331	331
	15kg	220	220
	-	-	-
導程 10 Lead	5kg	589	589
	8kg	368	368
	-	-	-
導程 20 Lead	3kg	935	935
	-	-	-
	-	-	-

靜態容許負載慣量 Static Loading Moment

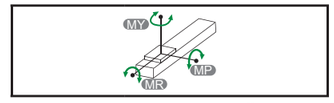

（單位 Unit : N.m）

MY	318
MP	318
MR	626

* 力距表所表示的數據，代表重心。
The torque value in the chart indicate the center of gravity.
* 符合型錄規範的正常使用下，保證壽命為 10000 公里。
Operation life is 10,000km when the product is using under the specified conditions.
* 倒吊使用無法套用標準規範，如有需求請洽詢我司業務。
Data information is not for ceiling-mount inverse use. Contact us for the details if you want to apply ceiling-mount inverse usage.

搭配伺服馬達一覽表 Suitable Motor Brand

廠牌 Brand	馬達記號 Mark	煞車有無 Brake	馬達容量 Watt	電源電壓 AC-Voltage	伺服馬達型號 Motor Model	驅動器型號 Driver Model
三菱 Mitsubishi	M	無煞車（水平仕樣） No Brake (Horizontal Type)	200	220	HG-KR23	MR-J4-20A
		有煞車（垂直仕樣） With Brake (Vertical Type)	200	220	HG-KR23B	MR-J4-20A
國際 Panasonic	P	無煞車（水平仕樣） No Brake (Horizontal Type)	200	220	MHMD022G1U	MADHT1507
		有煞車（垂直仕樣） With Brake (Vertical Type)	200	220	MHMD022G1V	MADHT1507
台達 Delta	T	無煞車（水平仕樣） No Brake (Horizontal Type)	200	220	ECMA-C20602ES	ASD-B20221-B
		有煞車（垂直仕樣） With Brake (Vertical Type)	200	220	ECMA-C20602FS	ASD-B20221-B

馬達外露 / 馬達下折
Motor Exposed / Motor Bottom Side

BC 馬達外露 Motor Exposed

單位 Unit : mm

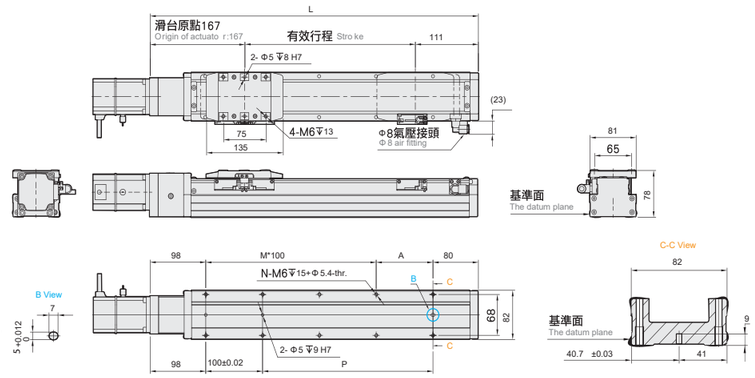

※行程 50 時，因本體上鎖式固定孔會被滑座遮住，僅能使用 4 支螺絲固定，建議客戶本體使用下鎖式固定孔鎖附。
When the stroke is 50mm, if fixing the body from the top to the bottom, the fixing hole will be blocked by slider and only can be uses 4 screws to fix;as a result, suggest that fixing actuator body from the bottom to the top.

有效行程 Stroke	50 *	100	150	200	250	300	350	400	450	500	550	600	650	700	750	800	850	900	950	1000	1050	1100
L	328	378	428	478	528	578	628	678	728	778	828	878	928	978	1028	1078	1128	1178	1228	1278	1328	1378
A	50	100	50	100	50	100	50	100	50	100	50	100	50	100	50	100	50	100	50	100	50	100
M	1	1	2	2	3	3	4	4	5	5	6	6	7	7	8	8	9	9	10	10	11	11
N	6	6	8	8	10	10	12	12	14	14	16	16	18	18	20	20	22	22	24	24	26	26
P	50	100	150	200	250	300	350	400	450	500	550	600	650	700	750	800	850	900	950	1000	1050	1100
KG	4.21	4.59	5.00	5.30	5.65	5.98	6.30	6.65	6.94	7.27	7.71	8.01	8.42	8.71	8.95	9.26	9.67	9.92	10.31	10.58	11.00	11.42

BM 馬達下折 Motor Bottom Side

單位 Unit : mm

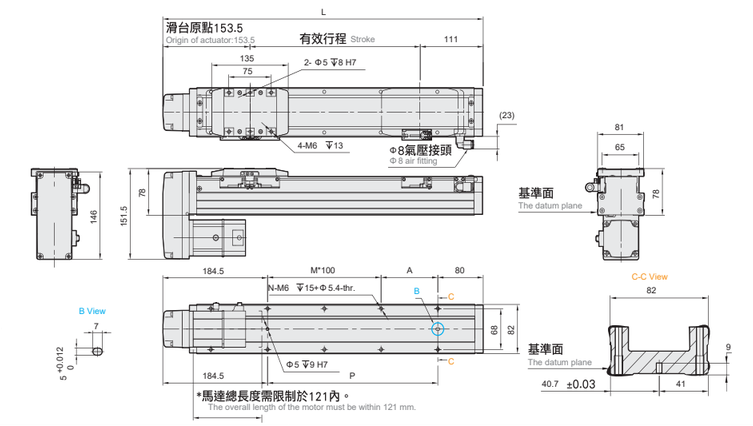

※行程 50 時，因本體上鎖式固定孔會被滑座遮住，僅能使用 4 支螺絲固定，建議客戶本體使用下鎖式固定孔鎖附。
When the stroke is 50mm, if fixing the body from the top to the bottom, the fixing hole will be blocked by slider and only can be uses 4 screws to fix;as a result, suggest that fixing actuator body from the bottom to the top.

*馬達總長度需限制於121內。
The overall length of the motor must be within 121 mm.

有效行程 Stroke	50 *	100	150	200	250	300	350	400	450	500	550	600	650	700	750	800	850	900	950	1000	1050	1100
L	314.5	364.5	414.5	464.5	514.5	564.5	614.5	664.5	714.5	764.5	814.5	864.5	914.5	964.5	1014.5	1064.5	1114.5	1164.5	1214.5	1264.5	1314.5	1364.5
A	50	100	50	100	50	100	50	100	50	100	50	100	50	100	50	100	50	100	50	100	50	100
M	0	0	1	1	2	2	3	3	4	4	5	5	6	6	7	7	8	8	9	9	10	10
N	4	4	6	6	8	8	10	10	12	12	14	14	16	16	18	18	20	20	22	22	24	24
P	50	100	150	200	250	300	350	400	450	500	550	600	650	700	750	800	850	900	950	1000	1050	1100
KG	4.25	4.63	5.04	5.39	5.69	6.02	6.34	6.69	6.98	7.31	7.75	8.05	8.42	8.75	8.99	9.30	9.71	9.92	10.31	10.62	11.04	11.42

* 馬達下折時，若選用煞車馬達，或是超出馬達總長度限制時無法套用標準 PIN 孔，如有需求請洽我司業務。
When motor with brake assembled on lower side, or the total length over than spec limit,it may not use standard pinhole. Please contact our sales department if you need more information & requirement.

馬達左折 / 馬達右折
Motor Left Side / Motor Right Side

BL 馬達左折 Motor Left Side

單位 Unit : mm

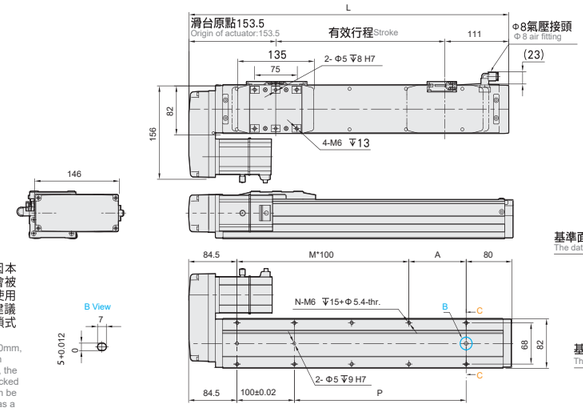

※行程 50 時，因本體上鎖式固定孔會被滑座遮住，僅能使用 4 支螺絲固定，建議客戶本體使用下鎖式固定孔鎖附。
When the stroke is 50mm, if fixing the body from the top to the bottom, the fixing hole will be blocked by slider and only can be uses 4 screws to fix;as a result, suggest that fixing actuator body from the bottom to the top.

有效行程 Stroke	50 *	100	150	200	250	300	350	400	450	500	550	600	650	700	750	800	850	900	950	1000	1050	1100
L	314.5	364.5	414.5	464.5	514.5	564.5	614.5	664.5	714.5	764.5	814.5	864.5	914.5	964.5	1014.5	1064.5	1114.5	1164.5	1214.5	1264.5	1314.5	1364.5
A	50	100	50	100	50	100	50	100	50	100	50	100	50	100	50	100	50	100	50	100	50	100
M	1	1	2	2	3	3	4	4	5	5	6	6	7	7	8	8	9	9	10	10	11	11
N	6	6	8	8	10	10	12	12	14	14	16	16	18	18	20	20	22	22	24	24	26	26
P	50	100	150	200	250	300	350	400	450	500	550	600	650	700	750	800	850	900	950	1000	1050	1100
KG	4.25	4.63	5.04	5.39	5.69	6.02	6.34	6.69	6.98	7.31	7.75	8.05	8.46	8.75	8.99	9.30	9.71	9.96	10.38	10.62	11.04	11.46

BR 馬達右折 Motor Right Side

單位 Unit : mm

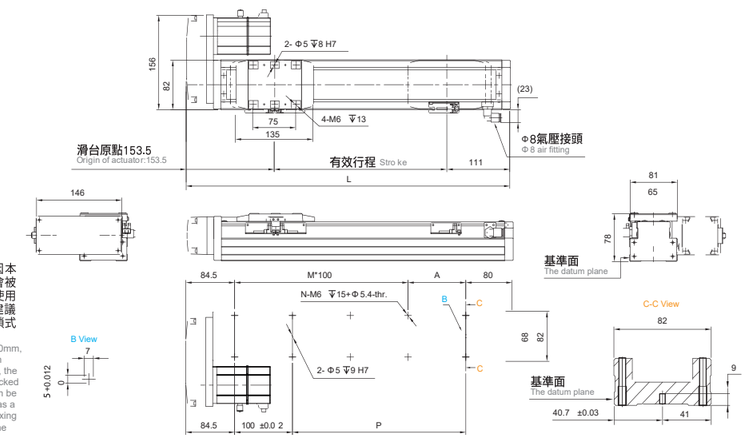

※行程 50 時，因本體上鎖式固定孔會被滑座遮住，僅能使用 4 支螺絲固定，建議客戶本體使用下鎖式固定孔鎖附。
When the stroke is 50mm, if fixing the body from the top to the bottom, the fixing hole will be blocked by slider and only can be uses 4 screws to fix;as a result, suggest that fixing actuator body from the bottom to the top.

有效行程 Stroke	50 *	100	150	200	250	300	350	400	450	500	550	600	650	700	750	800	850	900	950	1000	1050	1100
L	314.5	364.5	414.5	464.5	514.5	564.5	614.5	664.5	714.5	764.5	814.5	864.5	914.5	964.5	1014.5	1064.5	1114.5	1164.5	1214.5	1264.5	1314.5	1364.5
A	50	100	50	100	50	100	50	100	50	100	50	100	50	100	50	100	50	100	50	100	50	100
M	1	1	2	2	3	3	4	4	5	5	6	6	7	7	8	8	9	9	10	10	11	11
N	6	6	8	8	10	10	12	12	14	14	16	16	18	18	20	20	22	22	24	24	26	26
P	50	100	150	200	250	300	350	400	450	500	550	600	650	700	750	800	850	900	950	1000	1050	1100
KG	4.25	4.63	5.04	5.39	5.69	6.02	6.34	6.69	6.98	7.31	7.75	8.05	8.46	8.75	8.99	9.30	9.71	9.96	10.38	10.62	11.04	11.46



此圖僅供參考，出貨規格詳見尺寸圖面
The picture is just for the reference. Please check the the actual dimensions on the drawing.

最大行程 Maximum Stroke	最高速度 Maximum Speed	馬達容量 Motor output	滾珠螺桿 Ball Screw
1100mm	1000mm/s	400W	Φ 16mm

型號表示方式 Ordering Method

WGCH8- L20 - 200 - BC - M40B - C 4 - 0001

本體型號 Model

螺桿導程 Ball Screw Lead

5	5mm
10	10mm
20	20mm

行程 Stroke

50-1100mm
間隔50 Pitch 50 mm

馬達位置 Motor Position

BC	馬達外露 Motor Exposed
BM	馬達下折 Motor Bottom Side
BR	馬達右折 Motor Right Side
BL	馬達左折 Motor Left Side

馬達廠牌、功率 Motor Brand 、 Power Output

M	三菱 Mitsubishi	05	-	B
P	國際 Panasonic	10	-	
Y	安川 Yaskawa	20	-	
T	台達 Delta	40	400W	

*若無煞車則不表示。
If No Brake,No Description.

原點感應器 Home Sensor

外掛型 Outside	
C	馬達側 Motor Side
D	反马达侧 Opposite Motor Side
無 SENSOR No Sensor	
E	無 SENSOR No Sensor

*選擇行程50時，有以下限制：
When the stroke is 50mm, the sensor installation has the following restrictions:
1. 原點與極限需放置於不同側。
Home sensor and limit sensor has to be installed on the different side of body.
2. 滑座左右兩側皆需安裝感應片。
Both sides of slider need to install the sensor trigger device.

端點極限感應器 Limit Sensor

外掛型 Outside	
3	2只 2 Pc
4	3只 3 Pc
5	4只 4 Pc
6	5只 5 Pc
7	6只 6 Pc
8	無 SENSOR No Sensor

基本仕樣 Specification

規格 Spec	位置重複精度 Repeatability (mm)		±0.02 (精密±0.04)	
	螺桿導程 Ball Screw Lead (mm)		5	10	20
	最高速度 Maximum Speed (mm/s) ※1		250	500	1000
	最大可搬重量 Maximum Payload	水平使用 Horizontal (kg)	50	30	18
		垂直使用 Vertical (kg)	15	8	3
	定格推力 Rated Thrust (N)		683	341	174
	標準行程 Stroke Pitch (mm) ※2		50-1100mm / 50 間隔 50 mm Pitch		
部品 Parts	AC 伺服馬達容量 AC Servo Motor Output (W)		400		
	滾珠螺桿外徑 Ball Screw Ø (mm)		C7Φ 16		
	連軸器 Coupling (mm)		10X14		
	原點感應器 Home Sensor	外掛 Outside	T74N2(NPN)		

※1 馬達加減速設定 0.2 秒。
Acceleration and deacceleration value is set 0.2 second.
※ 2 行程超過 750 時，會產生螺桿偏擺震動，此時請將速度調降。詳細請參考 P349 頁說明。
When the stroke is over 750mm,the run-out of the ballscrew willoccur.We recommend to low down the working speed under this circumstances.Please refer to P349 for details.

感應器接線圖 < 原點及端點 > Sensor Layout

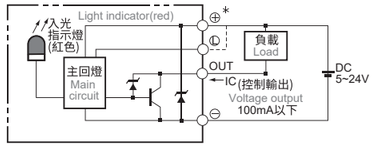

容許負載力距表 Allowable Overhang

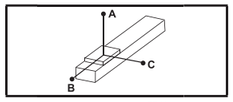

(單位 Unit : mm)

水平安裝 Horizontal Installation		A	B	C
導程 5 Lead	20kg	1560	153	237
	35kg	890	81	126
	50kg	550	53	82
導程 10 Lead	10kg	1730	286	412
	20kg	839	136	196
	30kg	541	86	124
導程 20 Lead	6kg	1213	403	493
	9kg	800	264	323
	18kg	592	194	238

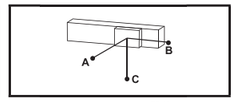

(單位 Unit : mm)

壁掛安裝 Wall Installation		A	B	C
導程 5 Lead	20kg	214	153	1435
	35kg	113	81	845
	50kg	74	53	506
導程 10 Lead	10kg	370	286	1400
	20kg	176	136	800
	30kg	112	86	495
導程 20 Lead	6kg	444	403	760
	9kg	292	264	277
	18kg	214	194	544

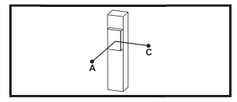

(單位 Unit : mm)

垂直安裝 Vertical Installation		A	C
導程 5 Lead	10kg	331	331
	15kg	220	220
	-	-	-
導程 10 Lead	5kg	589	589
	8kg	368	368
	-	-	-
導程 20 Lead	3kg	935	935
	-	-	-
	-	-	-

靜態容許負載慣量 Static Loading Moment

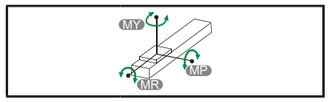

(單位 Unit : N.m)

MY	318
MP	318
MR	626

* 力距表所表示的數據，代表重心。
The torque value in the chart indicate the center of gravity.
* 符合型錄規範的正常使用下，保證壽命為 10000 公里。
Operation life is 10,000km when the product is using under the specified conditions.
* 倒吊使用無法套用標準規範，如有需求請洽詢我司業務。
Data information is not for ceiling-mount inverse use. Contact us for the details if you want to apply ceiling-mount inverse usage.

搭配伺服馬達一覽表 Suitable Motor Brand

廠牌 Brand	馬達記號 Mark	煞車有無 Brake	馬達容量 Watt	電源電壓 AC-Voltage	伺服馬達型號 Motor Model	驅動器型號 Driver Model
三菱 Mitsubishi	M	無煞車 (水平仕樣) No Brake (Horizontal Type)	400	220	HG-KR43	MR-J4-40A
		有煞車 (垂直仕樣) With Brake (Vertical Type)	400	220	HG-KR43B	MR-J4-40A
國際 Panasonic	P	無煞車 (水平仕樣) No Brake (Horizontal Type)	400	220	MHMD042G1U	MBDHT2510
		有煞車 (垂直仕樣) With Brake (Vertical Type)	400	220	MHMD042G1V	MBDHT2510
台達 Delta	T	無煞車 (水平仕樣) No Brake (Horizontal Type)	400	220	ECMA-C20604ES	ASD-B20421-B
		有煞車 (垂直仕樣) With Brake (Vertical Type)	400	220	ECMA-C20604FS	ASD-B20421-B

馬達外露 / 馬達下折
Motor Exposed / Motor Bottom Side

BC 馬達外露 Motor Exposed

單位 Unit : mm

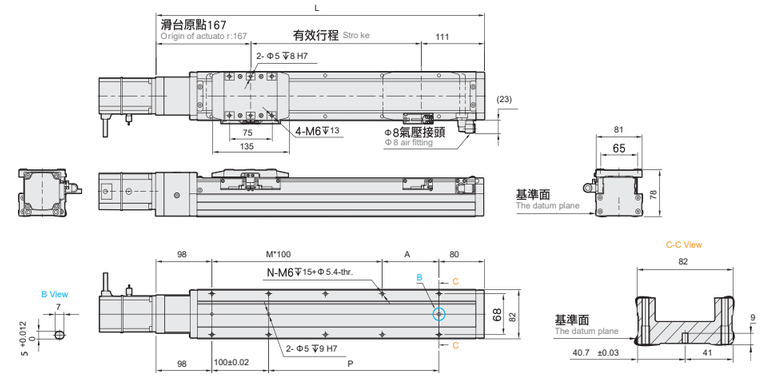

※行程 50 時，因本體上鎖式固定孔會被滑座遮住，僅能使用 4 支螺絲固定，建議客戶本體使用下鎖式固定孔鎖附。
When the stroke is 50mm, if fixing the body from the top to the bottom, the fixing hole will be blocked by slider and only can be uses 4 screws to fix;as a result, suggest that fixing actuator body from the bottom to the top.

有效行程 Stroke	50 *	100	150	200	250	300	350	400	450	500	550	600	650	700	750	800	850	900	950	1000	1050	1100
L	328	378	428	478	528	578	628	678	728	778	828	878	928	978	1028	1078	1128	1178	1228	1278	1328	1378
A	50	100	50	100	50	100	50	100	50	100	50	100	50	100	50	100	50	100	50	100	50	100
M	1	1	2	2	3	3	4	4	5	5	6	6	7	7	8	8	9	9	10	10	11	11
N	6	6	8	8	10	10	12	12	14	14	16	16	18	18	20	20	22	22	24	24	26	26
P	50	100	150	200	250	300	350	400	450	500	550	600	650	700	750	800	850	900	950	1000	1050	1100
KG	4.21	4.59	5.00	5.30	5.65	5.98	6.30	6.65	6.94	7.27	7.71	8.01	8.42	8.71	8.95	9.26	9.67	9.92	10.31	10.58	11.00	11.42

BM 馬達下折 Motor Bottom Side

單位 Unit : mm

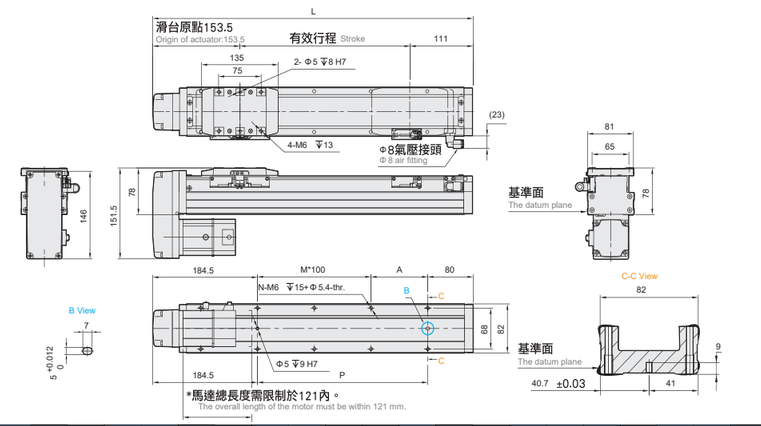

※行程 50 時，因本體上鎖式固定孔會被滑座遮住，僅能使用 4 支螺絲固定，建議客戶本體使用下鎖式固定孔鎖附。
When the stroke is 50mm, if fixing the body from the top to the bottom, the fixing hole will be blocked by slider and only can be uses 4 screws to fix;as a result, suggest that fixing actuator body from the bottom to the top.

*馬達總長度需限制於121內。
The overall length of the motor must be within 121 mm.

有效行程 Stroke	50 *	100	150	200	250	300	350	400	450	500	550	600	650	700	750	800	850	900	950	1000	1050	1100
L	314.5	364.5	414.5	464.5	514.5	564.5	614.5	664.5	714.5	764.5	814.5	864.5	914.5	964.5	1014.5	1064.5	1114.5	1164.5	1214.5	1264.5	1314.5	1364.5
A	50	100	50	100	50	100	50	100	50	100	50	100	50	100	50	100	50	100	50	100	50	100
M	0	0	1	1	2	2	3	3	4	4	5	5	6	6	7	7	8	8	9	9	10	10
N	4	4	6	6	8	8	10	10	12	12	14	14	16	16	18	18	20	20	22	22	24	24
P	50	100	150	200	250	300	350	400	450	500	550	600	650	700	750	800	850	900	950	1000	1050	1100
KG	4.25	4.63	5.04	5.39	5.69	6.02	6.34	6.69	6.98	7.31	7.75	8.05	8.46	8.75	8.99	9.30	9.71	9.96	10.38	10.62	11.04	11.46

* 馬達下折時，若選用煞車馬達，或是超出馬達總長度限制時無法套用標準 PIN 孔，如有需求請洽我司業務。
When motor with brake assembled on lower side, or the total length over than spec limit,it may not use standard pinhole. Please contact our sales department if you need more information & requirement.

馬達左折 / 馬達右折
Motor Left Side / Motor Right Side

BL 馬達左折 Motor Left Side

單位 Unit : mm

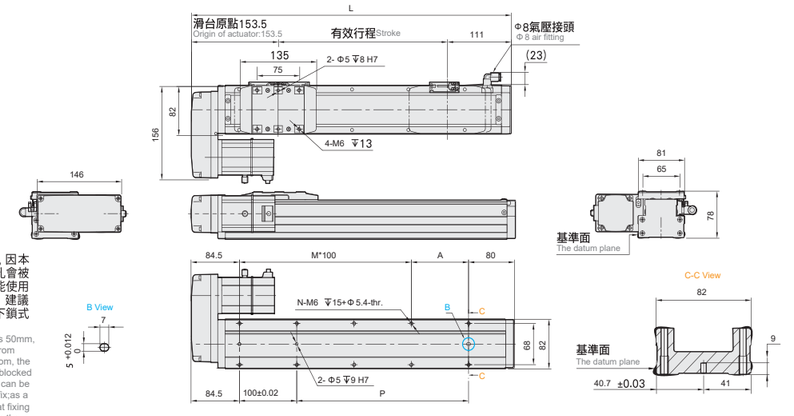

※行程 50 時，因本體上鎖式固定孔會被滑座遮住，僅能使用 4 支螺絲固定，建議客戶本體使用下鎖式固定孔鎖附。
When the stroke is 50mm, if fixing the body from the top to the bottom, the fixing hole will be blocked by slider and only can be uses 4 screws to fix;as a result, suggest that fixing actuator body from the bottom to the top.

有效行程 Stroke	50 *	100	150	200	250	300	350	400	450	500	550	600	650	700	750	800	850	900	950	1000	1050	1100
L	314.5	364.5	414.5	464.5	514.5	564.5	614.5	664.5	714.5	764.5	814.5	864.5	914.5	964.5	1014.5	1064.5	1114.5	1164.5	1214.5	1264.5	1314.5	1364.5
A	50	100	50	100	50	100	50	100	50	100	50	100	50	100	50	100	50	100	50	100	50	100
M	1	1	2	2	3	3	4	4	5	5	6	6	7	7	8	8	9	9	10	10	11	11
N	6	6	8	8	10	10	12	12	14	14	16	16	18	18	20	20	22	22	24	24	26	26
P	50	100	150	200	250	300	350	400	450	500	550	600	650	700	750	800	850	900	950	1000	1050	1100
KG	4.25	4.63	5.04	5.39	5.69	6.02	6.34	6.69	6.98	7.31	7.75	8.05	8.46	8.75	8.99	9.30	9.71	9.96	10.38	10.62	11.04	11.46

BR 馬達右折 Motor Right Side

單位 Unit : mm

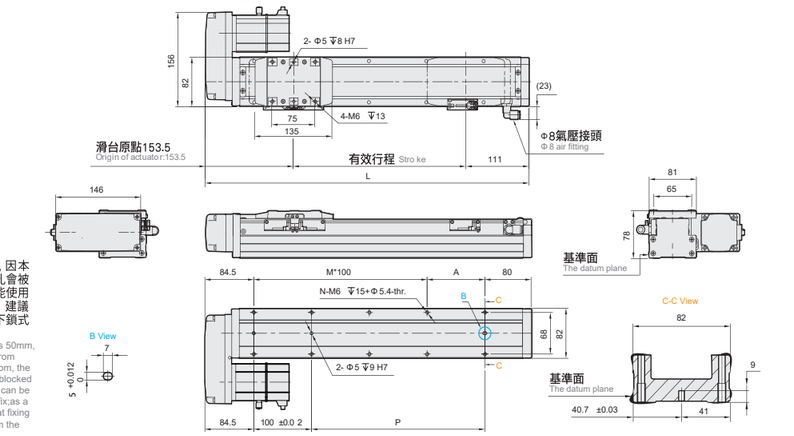

※行程 50 時，因本體上鎖式固定孔會被滑座遮住，僅能使用 4 支螺絲固定，建議客戶本體使用下鎖式固定孔鎖附。
When the stroke is 50mm, if fixing the body from the top to the bottom, the fixing hole will be blocked by slider and only can be uses 4 screws to fix;as a result, suggest that fixing actuator body from the bottom to the top.

有效行程 Stroke	50 *	100	150	200	250	300	350	400	450	500	550	600	650	700	750	800	850	900	950	1000	1050	1100
L	314.5	364.5	414.5	464.5	514.5	564.5	614.5	664.5	714.5	764.5	814.5	864.5	914.5	964.5	1014.5	1064.5	1114.5	1164.5	1214.5	1264.5	1314.5	1364.5
A	50	100	50	100	50	100	50	100	50	100	50	100	50	100	50	100	50	100	50	100	50	100
M	1	1	2	2	3	3	4	4	5	5	6	6	7	7	8	8	9	9	10	10	11	11
N	6	6	8	8	10	10	12	12	14	14	16	16	18	18	20	20	22	22	24	24	26	26
P	50	100	150	200	250	300	350	400	450	500	550	600	650	700	750	800	850	900	950	1000	1050	1100
KG	4.25	4.63	5.04	5.39	5.69	6.02	6.34	6.69	6.98	7.31	7.75	8.05	8.46	8.75	8.99	9.30	9.71	9.96	10.38	10.62	11.04	11.46



此圖僅供參考，出貨規格詳見尺寸圖面
The picture is just for the reference. Please check the the actual dimensions on the drawing.

最大行程 Maximum Stroke	最高速度 Maximum Speed	馬達容量 Motor output	滾珠螺桿 Ball Screw
1250mm	1600mm/s	400W	Φ16mm

型號表示方式 Ordering Method

WGCH12-L10 - 200 - BC - M40B - C 4 - 0001

- WGCH12-L10：本體型號 Model
- 200：行程 Stroke — 50-1250mm；50間隔 50 mm Pitch
- BC：馬達位置 Motor Position

BC	馬達外露 Motor Exposed
BM	馬達下折 Motor Bottom Side
BL	馬達左折 Motor Left Side
BR	馬達右折 Motor Right Side

- M40B：馬達廠牌、功率 Motor Brand 、 Power Output

M	三菱 Mitsubishi	05	-	B
P	國際 Panasonic	10	-	
Y	安川 Yaskawa	20	-	
T	台達 Delta	40	400W	

若無煞車則不表示。 If No Brake,No Description.

- C：原點感應器 Home Sensor

外掛型 Out Side	
C	馬達側 Motor Side
D	反馬達側 Opposite Motor Side
無 SENSOR No Sensor	
E	無 SENSOR No Sensor

*選擇行程50時，有以下限制：
When the stroke is 50mm, the sensor installation has the following restrictions:
1. 原點與極限需放置於不同側。
Home sensor and limit sensor has to be installed on the different side of body.
2. 滑座左右兩側皆需安裝感應片。
Both sides of slider need to install the sensor trigger device.

- 4：端點極限感應器 Limit Sensor

外掛型 Outside	
3	2只 2 Pc
4	3只 3 Pc
5	4只 4 Pc
6	5只 5 Pc
7	6只 6 Pc
8	無 SENSOR No Sensor

- 0001：特注式樣 Customization Order No.

基本仕様 Specification

規格 Spec	位置重複精度 Repeatability (mm)		±0.02 (精密±0.04)		
	螺桿導程 Ball Screw Lead (mm)		5	10	20	32
	最高速度 Maximum Speed (mm/s) ※1		250	500	1000	1600
	最大可搬重量 Maximum Payload	水平使用 Horizontal (kg)	110	88	40	30
		垂直使用 Vertical (kg)	33	22	10	8
	定格推力 Rated Thrust (N)		1388	694	347	218
	標準行程 Stroke Pitch (mm) ※2		50-1250mm / 50		間隔 50 mm Pitch	
部品 Parts	AC 伺服馬達容量 AC Servo Motor Output (W)		400			
	滾珠螺桿外徑 Ball Screw Ø (mm)		C7Φ 16			
	連軸器 Coupling (mm)		10X14			
	原點感應器 Home Sensor	外掛 Outside	T74N2(NPN)			

※1 馬達加減速設定 0.2 秒。
Acceleration and deacceleration value is set 0.2 second.
※2 行程超過 800 時，會產生螺桿偏擺，此時請將速度調降。詳細請參考 P349 頁說明。
When the stroke is over 800mm,the run-out of the ballscrew willoccur.We recommend to low down the working speed under this circumstances.Please refer to P349 for details.

感應器接線圖 < 原點及端點 > Sensor Layout

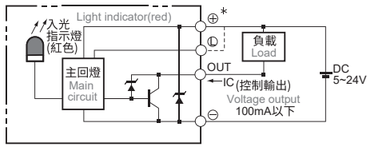

容許負載力距表 Allowable Overhang

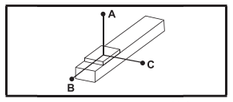

(單位 Unit : mm)

水平安裝 Horizontal Installation		A	B	C
導程 5 Lead	60kg	2850	250	340
	80kg	2100	180	250
	110kg	1500	120	170
導程 10 Lead	30kg	2850	490	600
	50kg	1700	280	350
	88kg	950	140	190
導程 20 Lead	10kg	3400	1250	1400
	22kg	1650	550	620
	40kg	900	290	330
導程 32 Lead	15kg	1100	570	550
	25kg	620	330	320
	30kg	520	270	260

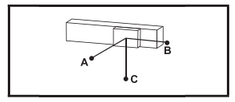

(單位 Unit : mm)

壁掛安裝 Wall Installation		A	B	C
導程 5 Lead	55kg	280	280	3300
	75kg	200	195	2400
	110kg	130	125	1550
導程 10 Lead	35kg	400	410	2500
	55kg	245	250	1550
	88kg	150	150	950
導程 20 Lead	12kg	900	1070	3000
	20kg	550	630	1800
	40kg	260	300	900
導程 32 Lead	15kg	440	570	1050
	30kg	210	270	520
	-	-	-	-

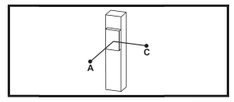

(單位 Unit : mm)

垂直安裝 Vertical Installation		A	C
導程 5 Lead	15kg	1200	1200
	22kg	820	820
	33kg	550	550
導程 10 Lead	10kg	1600	1600
	14kg	1150	1150
	22kg	730	730
導程 20 Lead	7kg	1800	1800
	10kg	1250	1250
	-	-	-
導程 32 Lead	5kg	1600	1600
	8kg	1000	1000
	-	-	-

靜態容許負載慣量 Static Loading Moment

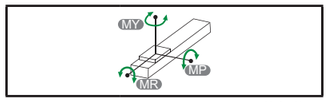

(單位 Unit : N.m)

MY	606
MP	606
MR	1168

* 力距表所表示的數據，代表重心。
The torque value in the chart indicate the center of gravity.
* 符合型錄規範的正常使用下，保證壽命為 10000 公里。
Operation life is 10,000km when the product is using under the specified conditions.
* 倒吊使用無法套用標準規範，如有需求請洽詢我司業務。
Data information is not for ceiling-mount inverse use. Contact us for the details if you want to apply ceiling-mount inverse usage.

搭配伺服馬達一覽表 Suitable Motor Brand

廠牌 Brand	馬達記號 Mark	煞車有無 Brake	馬達容量 Watt	電源電壓 AC-Voltage	伺服馬達型號 Motor Model	驅動器型號 Driver Model
三菱 Mitsubishi	M	無煞車 (水平仕様) No Brake (Horizontal Type)	400	220	HG-KR43	MR-J4-40A
		有煞車 (垂直仕様) With Brake (Vertical Type)	400	220	HG-KR43B	MR-J4-40A
國際 Panasonic	P	無煞車 (水平仕様) No Brake (Horizontal Type)	400	220	MSMD042G1U	MBDHT2510
		有煞車 (垂直仕様) With Brake (Vertical Type)	400	220	MSMD042G1V	MBDHT2510
台達 Delta	T	無煞車 (水平仕様) No Brake (Horizontal Type)	400	220	ECMA-C20604ES	ASD-B20421-B
		有煞車 (垂直仕様) With Brake (Vertical Type)	400	220	ECMA-C20604FS	ASD-B20421-B

馬達外露 / 馬達下折
Motor Exposed / Motor Bottom Side

BC 馬達外露 Motor Exposed

單位 Unit : mm

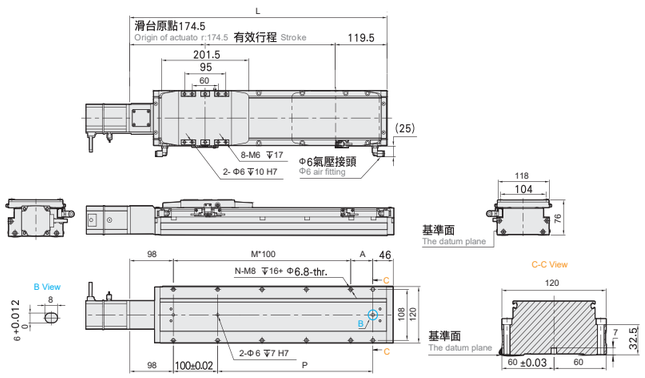

※行程 50 時，因本體上鎖式固定孔會被滑座遮住，僅能使用 4 支螺絲固定，建議客戶本體使用下鎖式固定孔鎖附。
When the stroke is 50mm, if fixing the body from the top to the bottom, the fixing hole will be blocked by slider and only can be uses 4 screws to fix;as a result, suggest that fixing actuator body from the bottom to the top.

有效行程 Stroke	50 ※	100	150	200	250	300	350	400	450	500	550	600	650	700	750	800	850	900	950	1000	1050	1100	1150	1200	1250
L	344	394	444	494	544	594	644	694	744	794	844	894	944	994	1044	1094	1144	1194	1244	1294	1344	1394	1444	1494	1544
A	100	50	100	50	100	50	100	50	100	50	100	50	100	50	100	50	100	50	100	50	100	50	100	50	100
M	1	2	2	3	3	4	4	5	5	6	6	7	7	8	8	9	9	10	10	11	11	12	12	13	13
N	6	8	8	10	10	12	12	14	14	16	16	18	18	20	20	22	22	24	24	26	26	28	28	30	30
P	100	150	200	250	300	350	400	450	500	550	600	650	700	750	800	850	900	950	1000	1050	1100	1150	1200	1250	1300
KG	5.05	5.4	5.75	6.1	6.45	6.8	7.15	7.5	7.85	8.2	8.55	8.9	9.25	9.6	9.95	10.3	10.65	11	11.35	11.7	12.05	12.4	12.75	13.1	13.45

BM 馬達下折 Motor Bottom Side

單位 Unit : mm

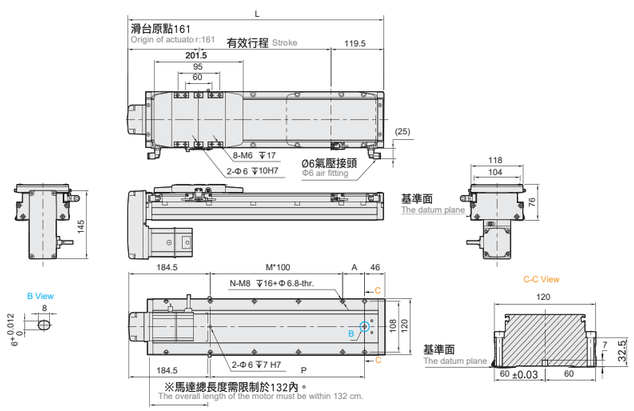

※行程 50 時，因本體上鎖式固定孔會被滑座遮住，僅能使用 4 支螺絲固定，建議客戶本體使用下鎖式固定孔鎖附。
When the stroke is 50mm, if fixing the body from the top to the bottom, the fixing hole will be blocked by slider and only can be uses 4 screws to fix;as a result, suggest that fixing actuator body from the bottom to the top.

有效行程 Stroke	50 ※	100	150	200	250	300	350	400	450	500	550	600	650	700	750	800	850	900	950	1000	1050	1100	1150	1200	1250
L	330.5	380.5	430.5	480.5	530.5	580.5	630.5	680.5	730.5	780.5	830.5	880.5	930.5	980.5	1030.5	1080.5	1130.5	1180.5	1230.5	1280.5	1330.5	1380.5	1430.5	1480.5	1530.5
A	100	50	100	50	100	50	100	50	100	50	100	50	100	50	100	50	100	50	100	50	100	50	100	50	100
M	0	1	1	2	2	3	3	4	4	5	5	6	6	7	7	8	8	9	9	10	10	11	11	12	12
N	4	6	6	8	8	10	10	12	12	14	14	16	16	18	18	20	20	22	22	24	24	26	26	28	28
P	100	150	200	250	300	350	400	450	500	550	600	650	700	750	800	850	900	950	1000	1050	1100	1150	1200	1250	1300
KG	5.21	5.56	5.91	6.26	6.61	6.96	7.31	7.66	8.01	8.36	8.71	9.06	9.41	9.76	10.11	10.46	10.81	11.16	11.51	11.86	12.21	12.56	12.91	13.26	13.61

* 馬達下折時，若選用煞車馬達，或是超出馬達總長度限制時無法套用標準 PIN 孔，如有需求請洽我司業務。
When motor with brake assembled on lower side, or the total length over than spec limit,it may not use standard pinhole. Please contact our sales department if you need more information & requirement.

馬達左折 / 馬達右折
Motor Left Side / Motor Right Side

BL 馬達左折 Motor Left Side

單位 Unit : mm

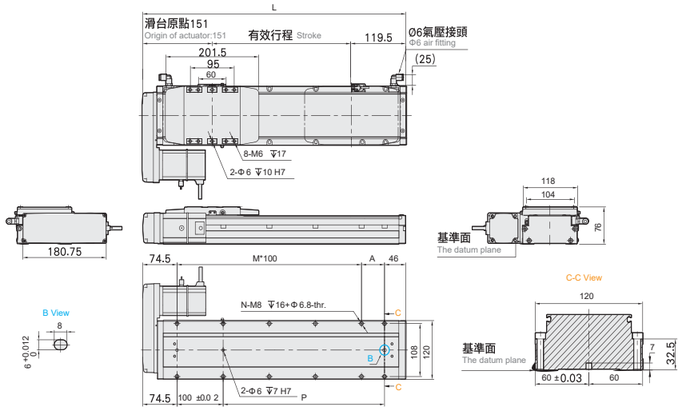

※行程 50 時，因本體上鎖式固定孔會被滑座遮住，僅能使用 4 支螺絲固定，建議客戶本體使用下鎖式固定孔鎖附。
When the stroke is 50mm, if fixing the body from the top to the bottom, the fixing hole will be blocked by slider and only can be uses 4 screws to fix;as a result, suggest that fixing actuator body from the bottom to the top.

有效行程 Stroke	50 ※	100	150	200	250	300	350	400	450	500	550	600	650	700	750	800	850	900	950	1000	1050	1100	1150	1200	1250
L	320.5	370.5	420.5	470.5	520.5	570.5	620.5	670.5	720.5	770.5	820.5	870.5	920.5	970.5	1020.5	1070.5	1120.5	1170.5	1220.5	1270.5	1320.5	1370.5	1420.5	1470.5	1520.5
A	100	50	100	50	100	50	100	50	100	50	100	50	100	50	100	50	100	50	100	50	100	50	100	50	100
M	1	2	2	3	3	4	4	5	5	6	6	7	7	8	8	9	9	10	10	11	11	12	12	13	13
N	6	8	8	10	10	12	12	14	14	16	16	18	18	20	20	22	22	24	24	26	26	28	28	30	30
P	100	150	200	250	300	350	400	450	500	550	600	650	700	750	800	850	900	950	1000	1050	1100	1150	1200	1250	1300
KG	5.25	5.6	5.95	6.3	6.65	7	7.35	7.7	8.05	8.4	8.75	9.1	9.45	9.8	10.15	10.85	11.2	11.55	11.9	12.25	12.6	12.56	12.91	13.26	13.61

BR 馬達右折 Motor Right Side

單位 Unit : mm

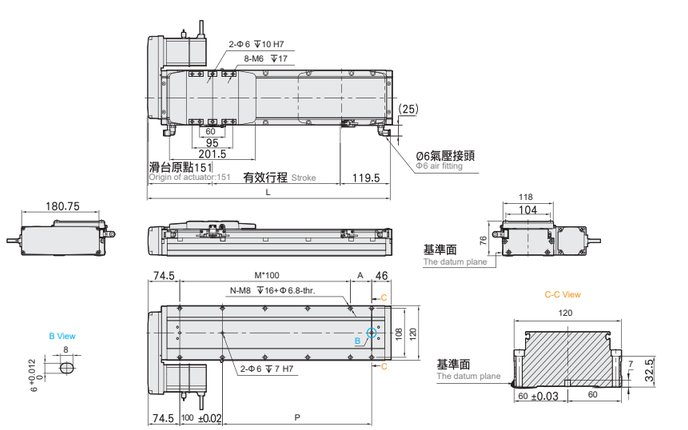

※行程 50 時，因本體上鎖式固定孔會被滑座遮住，僅能使用 4 支螺絲固定，建議客戶本體使用下鎖式固定孔鎖附。
When the stroke is 50mm, if fixing the body from the top to the bottom, the fixing hole will be blocked by slider and only can be uses 4 screws to fix;as a result, suggest that fixing actuator body from the bottom to the top.

有效行程 Stroke	50 ※	100	150	200	250	300	350	400	450	500	550	600	650	700	750	800	850	900	950	1000	1050	1100	1150	1200	1250
L	320.5	370.5	420.5	470.5	520.5	570.5	620.5	670.5	720.5	770.5	820.5	870.5	920.5	970.5	1020.5	1070.5	1120.5	1170.5	1220.5	1270.5	1320.5	1370.5	1420.5	1470.5	1520.5
A	100	50	100	50	100	50	100	50	100	50	100	50	100	50	100	50	100	50	100	50	100	50	100	50	100
M	1	2	2	3	3	4	4	5	5	6	6	7	7	8	8	9	9	10	10	11	11	12	12	13	13
N	6	8	8	10	10	12	12	14	14	16	16	18	18	20	20	22	22	24	24	26	26	28	28	30	30
P	100	150	200	250	300	350	400	450	500	550	600	650	700	750	800	850	900	950	1000	1050	1100	1150	1200	1250	1300
KG	5.25	5.6	5.95	6.3	6.65	7	7.35	7.7	8.05	8.4	8.75	9.1	9.45	9.8	10.15	10.85	11.2	11.55	11.9	12.25	12.6	12.56	12.91	13.26	13.61

MEMO



滑台系列

WECH Series

無塵環境 / 螺桿式樣

Clean Room/Ball Screw

CONTENTS

無塵環境 / 螺桿式樣 Clean Room/Ball Screw

小型 SMALL
WECH5M
低價格 輕荷重
本體寬幅 51mm Width
最大行程 800mm .....261 Max. stroke
最大荷重 10kg Max. payload

大型 LARGE
WECH17
高荷重
本體寬幅 170mm Width
最大行程 1250mm .....307 Max. stroke
最大荷重 120kg Max. payload

小型 SMALL
WECH6M
低價格 輕荷重
本體寬幅 65mm Width
最大行程 800mm .....269 Max. stroke
最大荷重 30kg Max. payload

大型 LARGE
WECH22
高荷重
本體寬幅 220mm Width
最大行程 1500mm .....316 Max. stroke
最大荷重 150kg Max. payload

中型 MEDIUM
WECH10
本體寬幅 102mm Width
最大行程 1050mm .....278 Max. stroke
最大荷重 50kg Max. payload

中型 MEDIUM
WECH12
本體寬幅 102mm Width
最大行程 1050mm .....287 Max. stroke
最大荷重 50kg Max. payload

中型 MEDIUM
WECH14
低價格 中荷重
本體寬幅 135mm Width
最大行程 1050mm .....297 Max. stroke
最大荷重 110kg Max. payload

WECH無塵螺桿滑台系列
WECH Clean Room Ball Screw Actuator

使用環境 Use Where	傳動方式 Driven Mode	仕樣 Model Specification	馬達容量 Motor Output (w)	本體寬幅 Width(mm)	位置重複精度 Repeatability(mm)	螺桿規格 (C7級) Ball Screw Spec 外徑 Outer Diameter(mm)	導程 Lead(mm)	最大可搬重量 Maximum Payload(kg) 水平使用 Horizontal	垂直使用 Vertical	最高速度*1 Maximum Speed (mm/s)
無塵環境 Clean Room	滾珠螺桿 Ball Screw	WECH5M	42M (Stepping Motor)	51	±0.02 轉折±0.04	12	2	10	7	16
							5	10	3	41
							10	5	1.5	83
							20	3	1.5	166
			100W	51	±0.02 轉折±0.04	12	2	10	7	100
							5	10	3	250
							10	5	1.5	500
							20	3	1.5	1000
		WECH6M	57M (Stepping Motor)	65	±0.02 轉折±0.04	12	2	30	15	16
							5	30	10	41
							10	15	5	83
							20	10	2	166
			100W	65	±0.02 轉折±0.04	12	2	30	15	100
							5	30	10	250
							10	15	5	500
							20	10	2	1000
		WECH10	100W	102	±0.02 轉折±0.04	16	5	50	12	250
							10	30	8	500
							20	18	3	1000
							32	5	-	1600
			200W	102	±0.02 轉折±0.04	16	5	50	12	250
							10	30	8	500
							20	18	3	1000
							32	5	-	1600
		WECH12	100W	102	±0.02 轉折±0.04	16	5	50	12	250
							10	30	8	500
							20	18	3	1000
							32	5	-	1600
			200W	102	±0.02 轉折±0.04	16	5	50	12	250
							10	30	8	500
							20	18	3	1000
							32	5	-	1600
		WECH14	200W	135	±0.02 轉折±0.04	16	5	95	27	250
							10	75	18	500
							20	35	7	1000
							32	15	-	1600
			400W	135	±0.02 轉折±0.04	16	5	110	33	250
							10	88	22	500
							20	40	10	1000
							32	30	8	1600
		WECH17	400W	170	±0.02 轉折±0.04	20	5	120	40	250
							10	110	30	500
							20	75	14	1000
							40	22	7	2000
			750W	170	±0.02 轉折±0.04	20	5	120	50	250
							10	120	40	500
							20	83	25	1000
							40	43	12	2000
		WECH22	750W	220	±0.02 轉折±0.04	25	5	150	55	250
							10	150	45	500
							25	105	20	1250
						20	40	43	12	2000

*1:最高速度(MM/S)是以伺服馬達最高轉速3000RPM為基準。
The highest speed is based on the maximum servo motor's rpm (3000).
步進馬達最高轉速500RPM為基準。
The highest speed is based on the maximum stepping motor's rpm (500).

標準行程及最高使用速度*2 Stroke(mm) & Maximum Speed(mm/s) 代表速度 Speed																																頁數 Page
行程 Stroke	50	100	150	200	250	300	350	400	450	500	550	600	650	700	750	800	850	900	950	1000	1050	1100	1150	1200	1250	1300	1350	1400	1450	1500	
							16																								329
							41																								
							83																								
							166																								
							100						90	80	70	60															333
							250						225	200	175	150															
							500						450	400	350	300															
							1000						900	500	700	600															
							16																								337
							41																								
							83																								
							166																								
							100						90	80	70	60															341
							250						225	200	175	150															
							500						450	400	350	300															
							1000						900	800	700	600															
								250								225	200	175	150	125	100										345
								500								450	400	350	300	250	200										
								1000								900	800	700	600	500	400										
								1600								1440	1280	1120	960	800	640										
								250								225	200	175	150	125	100										351
								500								450	400	350	300	250	200										
								1000								900	800	700	600	500	400										
								1600								1440	1280	1120	960	800	640										
								250								225	200	175	150	125	100										355
								500								450	400	350	300	250	200										
								1000								900	800	700	600	500	400										
								1600								1440	1280	1120	960	800	640										
								250								225	200	175	150	125	100										361
								500								450	400	350	300	250	200										
								1000								900	800	700	600	500	400										
								1600								1440	1280	1120	960	800	640										
								250								225	200	175	150	125	100										365
								500								450	400	350	300	250	200										
								1000								900	800	700	600	500	400										
								1600								1440	1280	1120	960	800	640										
								250								225	200	175	150	125	100										371
								500								450	400	350	300	250	200										
								1000								900	800	700	600	500	400										
								1600								1440	1280	1120	960	800	640										
									250									225	200	175	150										377
									500									450	400	350	300										
									1000									900	800	700	600										
									2000									1800	1600	1400	1200										
									250									225	200	175	150										383
									500									450	400	350	300										
									1000									900	800	700	600										
									2000									1800	1600	1400	1200										
										250									225	200	175	150	125	100							387
										500									450	400	350	300	250	200							
										1250									1125	1000	875	750	625	500							
										2000									1800	1600	1400	1200	1000	800	600						

*2:標準行程內的黑色數字，代表該行程內可使用的最高安全速度。若超過此速度，滑台可能會有嚴重共振產生。
Written here is the standard storke's maximum safe speed. If over this speed, it may casue serious virbration.



此圖僅供參考，出貨規格詳見尺寸圖面
The picture is just for the reference. Please check the the actual dimensions on the drawing.

最大行程 Maximum Stroke	最高速度 Maximum Speed	最大靜止轉矩 Maximum Static Torque	滾珠螺桿 Ball Screw	直線滑軌 Linear Guide
800mm	166mm/s	0.32 N.m.	Ø12mm	24X8.5-1支

型號表示方式 Ordering Method

wECH5M - L 5 - 50 - BC - 42 M - C 4 - 0001

- 本體型號 Model: wECH5M
- 螺桿導程 Ball Screw Lead: L
  - 02 2mm
  - 05 5mm
  - 10 10mm
  - 20 20mm
- 行程 Stroke: 50
  - 50-800mm
  - 50間隔 50 mm Pitch
- 馬達位置 Motor Position: BC
  - BC 馬達外露 Motor Exposed
  - BM 馬達下折 Motor Bottom Side
  - BL 馬達左折 Motor Left Side
  - BR 馬達右折 Motor Right Side
- 馬達廠牌、型號 Motor Brand、Model: 42M
  - 多摩川 Tamagawa TS3617N3E8
  - 東 方 Oriental PK245-01A
  - 三 洋 Sanyo 103H5209-0440
- 原點感應器 Home Sensor: C
  - 外掛型 Out Side
  - C 馬達側 Motor Side
  - D 反馬達側 OppoSite Motor Side
  - 無 SENSOR No Sensor
  - E 無 SENSOR No Sensor
- 端點極限感應器 Limit Sensor: 4
  - 外掛型 Out Side
  - 3 2只 2 Pc
  - 4 3只 3 Pc
  - 5 4只 4 Pc
  - 6 5只 5 Pc
  - 7 6只 6 Pc
  - 8 無 SENSOR No Sensor
- 特注式樣 Special Order No.: 0001

基本仕樣 Specification

規格 Spec	位置重複精度 Repeatability (mm)		±0.02 (精析±0.04)	
	螺桿導程 Ball Screw Lead (mm)		5	10	20
	最高速度 Maximum Speed (mm/s)		41	83	166
	最大可搬重量 Maximum Payload	水平使用 Horizontal (kg)	10	5	3
		垂直使用 Vertical (kg)	3	1.5	1.5
	定格推力 Rated Thrust (N)		341	170	85
	標準行程 Stroke Pitch (mm)		50-800mm/50間隔 50 mm Pitch		
部品 Parts	激磁最大靜止轉距 Maximum Static Torque (N.m.)		0.32		
	滾珠螺桿外徑 Ball Screw Ø (mm)		C7 ϕ 12		
	高剛性直線滑軌 High Rigidity Linear Guide (mm)		W24XH8.5		
	連軸器 Coupling (mm)		7X5		
	原點感應器 Home Sensor	外掛 Outside	EE-SX672(NPN)		

※馬達加減速設定0.2秒。
Acceleration and deacceleration value is set 0.2 second.

感應器接線圖<原點及端點> Sensor Layout

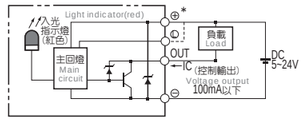

容許負載力距表 Allowable Overhang

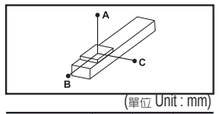

(單位 Unit : mm)

水平安裝 Horizontal Installation		A	B	C
導程 2 Lead	5kg	750	32	76
	10kg	350	13	32
導程 5 Lead	5kg	280	24	55
	10kg	120	10	22
導程 10 Lead	3kg	245	40	78
	5kg	140	22	43
導程 20 Lead	2kg	153	50	79
	3kg	99	32	50

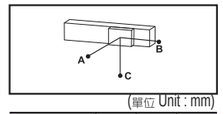

(單位 Unit : mm)

壁掛安裝 Wall Installation		A	B	C
導程 2 Lead	5kg	71	30	750
	10kg	30	12	350
導程 5 Lead	5kg	51	30	300
	10kg	20	15	195
導程 10 Lead	3kg	74	37	231
	5kg	40	20	131
導程 20 Lead	2kg	75	48	148
	3kg	48	30	95

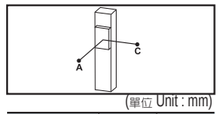

(單位 Unit : mm)

垂直安裝 Vertical Installation		A	C
導程 2 Lead	3kg	59	59
	7kg	25	25
導程 5 Lead	1kg	140	140
	3kg	47	47
導程 10 Lead	1kg	125	125
	1.5kg	83	83
導程 20 Lead	1kg	100	100
	1.5kg	66	66

靜態容許負載慣量 Static Loading Moment

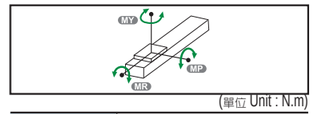

(單位 Unit : N.m)

MY	16
MP	20
MR	19

※力距表所表示的數據，代表重心。
The torque value in the chart indicate the center of gravity.
※符合型錄規範的正常使用下，保證壽命為5000公里。
Operation life is 5,000km when the product is using under the specified conditions.
※倒吊使用無法套用標準規範，如有需求請洽詢我司業務。
Data information is not for ceiling-mount inverse use. Contact us for the details if you want to apply ceiling-mount inverse usage.

搭配步進馬達一覽表 Options of Stepper Motors

廠牌 Brand	激磁最大靜止轉距 Maximum Static Torque	電源電壓 AC-Voltage	步進馬達型號 Stepper Motor Model	驅動器型號 Driver Model
多摩川 Tamagawa	0.32	DC24V	2相-TS3617N3E8	CD-2D34M 解析度200/400/800/1600
東方 Oriental	0.32	單相100V	2相-PK245-01A	UDK2112 解析度200/400/800/1600/3200
三洋 Sanyo	0.32	DC24V	2相-103H5209-0440	US1D200P10 解析度200/400/800/1600/3200

馬達外露/馬達下折
Motor Exposed / Motor Bottom Side

BC 馬達外露 Motor Exposed

單位 Unit : mm

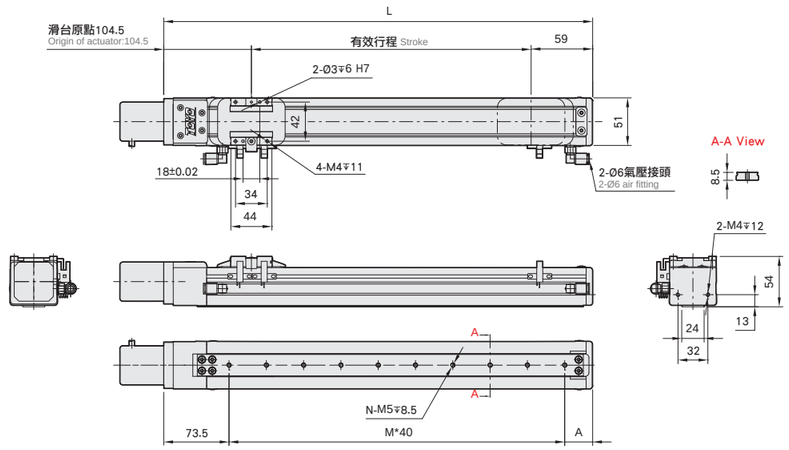

有效行程 stroke	50	100	150	200	250	300	350	400	450	500	550	600	650	700	750	800
L	213.5	263.5	313.5	363.5	413.5	463.5	513.5	563.5	613.5	663.5	713.5	763.5	813.5	863.5	913.5	963.5
A	60	30	40	50	60	30	40	50	60	30	40	50	60	30	40	50
M	2	4	5	6	7	9	10	11	12	14	15	16	17	19	20	21
N	3	5	6	7	8	10	11	12	13	15	16	17	18	20	21	22
KG	1.56	1.71	1.85	2	2.14	2.29	2.44	2.58	2.73	2.87	3.02	3.17	3.31	3.46	3.6	3.75

BM 馬達下折 Motor Bottom Side

單位 Unit : mm

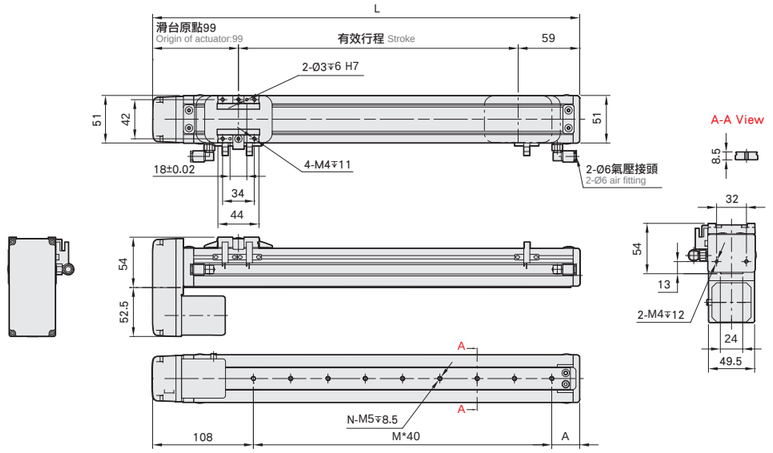

有效行程 stroke	50	100	150	200	250	300	350	400	450	500	550	600	650	700	750	800
L	208	258	308	358	408	458	508	558	608	658	708	758	808	858	908	958
A	60	30	40	50	60	30	40	50	60	30	40	50	60	30	40	50
M	1	3	4	5	6	8	9	10	11	13	14	15	16	18	19	20
N	2	4	5	6	7	9	10	11	12	14	15	16	17	19	20	21
KG	1.66	1.81	1.95	2.1	2.24	2.39	2.54	2.68	2.83	2.97	3.12	3.27	3.41	3.56	3.7	3.85

馬達左折/馬達右折Motor
Left Side / Motor Right Side

BL 馬達左折 Motor Left Side

單位 Unit : mm

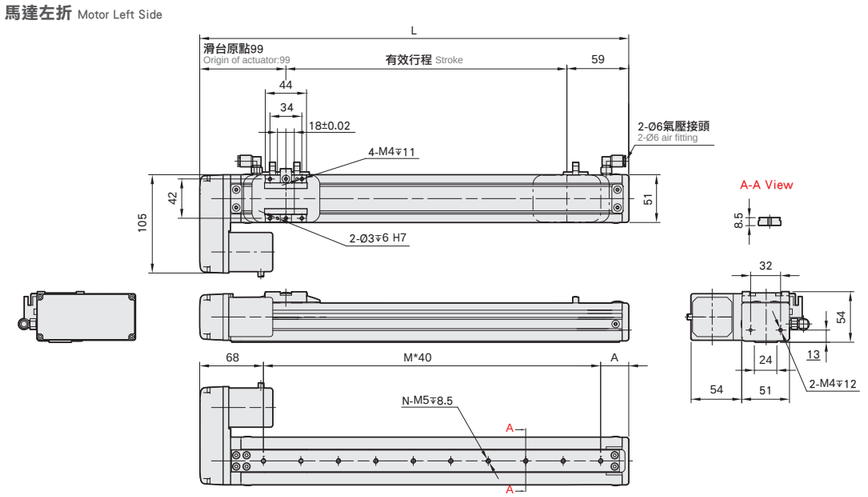

有效行程 stroke	50	100	150	200	250	300	350	400	450	500	550	600	650	700	750	800
L	208	258	308	358	408	458	508	558	608	658	708	758	808	858	908	958
A	60	30	40	50	60	30	40	50	60	30	40	50	60	30	40	50
M	2	4	5	6	7	9	10	11	12	14	15	16	17	19	20	21
N	3	5	6	7	8	10	11	12	13	15	16	17	18	20	21	22
KG	1.66	1.81	1.95	2.1	2.24	2.39	2.54	2.68	2.83	2.97	3.12	3.27	3.41	3.56	3.7	3.85

BR 馬達右折 Motor Right Side

單位 Unit : mm

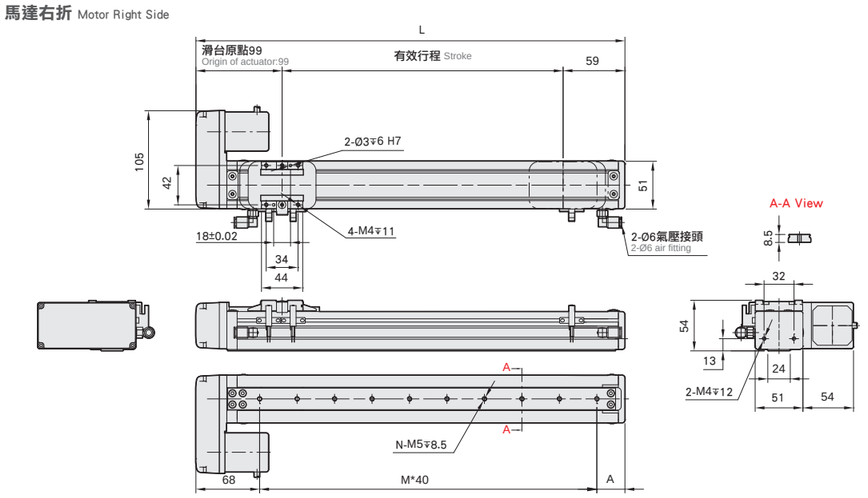

有效行程 stroke	50	100	150	200	250	300	350	400	450	500	550	600	650	700	750	800
L	208	258	308	358	408	458	508	558	608	658	708	758	808	858	908	958
A	60	30	40	50	60	30	40	50	60	30	40	50	60	30	40	50
M	2	4	5	6	7	9	10	11	12	14	15	16	17	19	20	21
N	3	5	6	7	8	10	11	12	13	15	16	17	18	20	21	22
KG	1.66	1.81	1.95	2.1	2.24	2.39	2.54	2.68	2.83	2.97	3.12	3.27	3.41	3.56	3.7	3.85



此圖僅供參考，出貨規格詳見尺寸圖面
The picture is just for the reference. Please check the the actual dimensions on the drawing.

最大行程 Maximum Stroke	最高速度 Maximum Speed	馬達容量 Motor Output	滾珠螺桿 Ball Screw	直線滑軌 Linear Guide
800mm	1000mm/s	100W	Ø12mm	24X8.5-1支

型號表示方式 Ordering Method

wECH5M- L 5- 50 - BC - M10B - C 4 - 0001

本體型號 Model

行程 Stroke

50-800mm
50間隔 50 mm Pitch

螺桿導程 Ball Screw Lead

02	2mm
05	5mm
10	10mm
20	20mm

馬達位置 Motor Position

BC	馬達外露 Motor Exposed
BM	馬達下折 Motor Bottom Side
BL	馬達左折 Motor Left Side
BR	馬達右折 Motor Right Side

馬達廠牌、功率 Motor Brand、Power Output

M	三菱 Mitsubishi	10	100W	B
P	國際 Panasonic	20	-	
Y	安川 Yaskawa	40	-	
T	台達 Delta	75	-	

※若無煞車則不表示。※If No Brake,No Description.

原點感應器 Home Sensor

外掛型 Out Side	
C	馬達側 Motor Side
D	反馬達側 OppoSite Motor Side
	無 SENSOR No Sensor
E	無 SENSOR No Sensor

端點極限感應器 Limit Sensor

外掛型 Out Side	
3	2只 2 Pc
4	3只 3 Pc
5	4只 4 Pc
6	5只 5 Pc
7	6只 6 Pc
8	無 SENSOR No Sensor

基本仕樣 Specification

規格 Spec	位置重複精度 Repeatability (mm)		±0.02 (特注±0.04)	
	螺桿導程 Ball Screw Lead (mm)		5	10	20
	最高速度 Maximum Speed (mm/s)		250	500	1000
	最大可搬重量 Maximum Payload	水平使用 Horizontal (kg)	10	5	3
		垂直使用 Vertical (kg)	3	1.5	1.5
	定格推力 Rated Thrust (N)		341	170	85
	標準行程 Stroke Pitch (mm)		50-800mm/50間隔 50 mm Pitch		
部品 Parts	AC伺服馬達容量 AC Servo Motor Output (W)		100		
	滾珠螺桿外徑 Ball Screw Ø (mm)		C7 ϕ 12		
	高剛性直線滑軌 High Rigidity Linear Guide (mm)		W24XH8.5		
	連軸器 Coupling (mm)		7X8		
	原點感應器 Home Sensor	外掛 Outside	EE-SX672(NPN)		

※行程超過600時，會產生螺桿偏擺，此時請將速度調降。
When the stroke is over 600mm, the run-out of the ballscrew will occur. We recommend to low down the working speed under this circumstances.

※馬達加減速設定0.2秒。
Acceleration and deacceleration value is set 0.2 second.

感應器接線圖<原點及端點> Sensor Layout

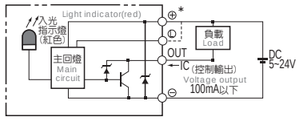

容許負載力距表 Allowable Overhang

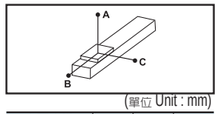

(單位 Unit : mm)

水平安裝 Horizontal Installation		A	B	C
導程 2 Lead	5kg	750	32	76
	10kg	350	13	32
導程 5 Lead	5kg	280	24	55
	10kg	120	10	22
導程 10 Lead	3kg	245	40	78
	5kg	140	22	43
導程 20 Lead	2kg	153	50	79
	3kg	99	32	50

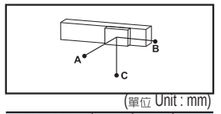

(單位 Unit : mm)

壁掛安裝 Wall Installation		A	B	C
導程 2 Lead	5kg	71	30	750
	10kg	30	12	350
導程 5 Lead	5kg	51	30	300
	10kg	20	15	195
導程 10 Lead	3kg	74	37	231
	5kg	40	20	131
導程 20 Lead	2kg	75	48	148
	3kg	48	30	95

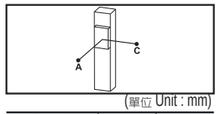

(單位 Unit : mm)

垂直安裝 Vertical Installation		A	C
導程 2 Lead	3kg	59	59
	7kg	25	25
導程 5 Lead	1kg	140	140
	3kg	47	47
導程 10 Lead	1kg	125	125
	1.5kg	83	83
導程 20 Lead	1kg	100	100
	1.5kg	66	66

靜態容許負載慣量 Static Loading Moment

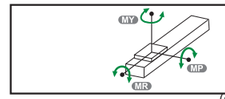

(單位 Unit : N.m)

MY	16
MP	20
MR	19

※力距表所表示的數據，代表重心。
The torque value in the chart indicate the center of gravity.

※符合型錄規範的正常使用下，保證壽命為5000公里。
Operation life is 5,000km when the product is using under the specified conditions.

※倒吊使用無法套用標準規範，如有需求請洽詢我司業務。
Data information is not for ceiling-mount inverse use. Contact us for the details if you want to apply ceiling-mount inverse usage.

搭配伺服馬達一覽表 Suitable Motor Brand

廠牌 Brand	馬達記號 Mark	煞車有無 Brake	馬達容量 Watt	電源電壓 AC-Voltage	伺服馬達型號 Motor Model	驅動器型號 Driver Model
三菱 Mitsubishi	M	無煞車(水平仕樣) No Brake (Horizontal Type)	100	220	HG-KR13	MR-J4-10A
		有煞車(垂直仕樣) With Brake (Vertical Type)	100	220	HG-KR13B	MR-J4-10A
國際 Panasonic	P	無煞車(水平仕樣) No Brake (Horizontal Type)	100	220	MSMD012G1U	MADHT1505
		有煞車(垂直仕樣) With Brake (Vertical Type)	100	220	MSMD012G1V	MADHT1505
台達 Delta	T	無煞車(水平仕樣) No Brake (Horizontal Type)	100	220	ECMA-C20401ES	ASD-B20121-B
		有煞車(垂直仕樣) With Brake (Vertical Type)	100	220	ECMA-C20401FS	ASD-B20121-B

馬達外露/馬達下折
Motor Exposed / Motor Bottom Side

BC 馬達外露 Motor Exposed

單位 Unit : mm

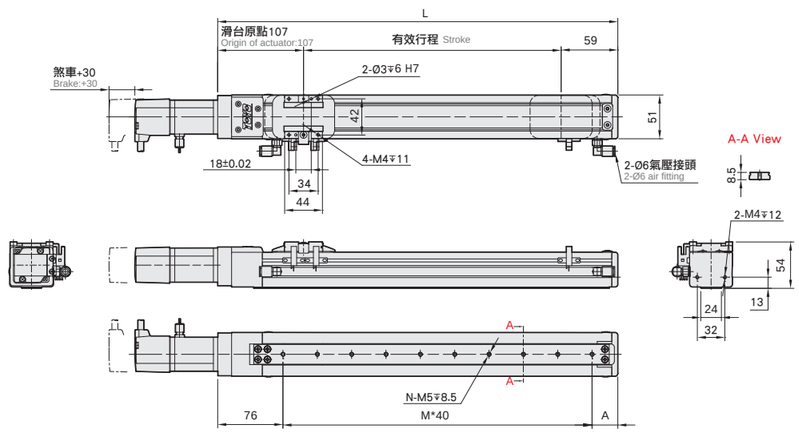

有效行程 stroke	50	100	150	200	250	300	350	400	450	500	550	600	650	700	750	800
L	216	266	316	366	416	466	516	566	616	666	716	766	816	866	916	966
A	60	30	40	50	60	30	40	50	60	30	40	50	60	30	40	50
M	2	4	5	6	7	9	10	11	12	14	15	16	17	19	20	21
N	3	5	6	7	8	10	11	12	13	15	16	17	18	20	21	22
KG	1.56	1.71	1.85	2	2.14	2.29	2.44	2.58	2.73	2.87	3.02	3.17	3.31	3.46	3.6	3.75

單位 Unit : mm

BM 馬達下折 Motor Bottom Side

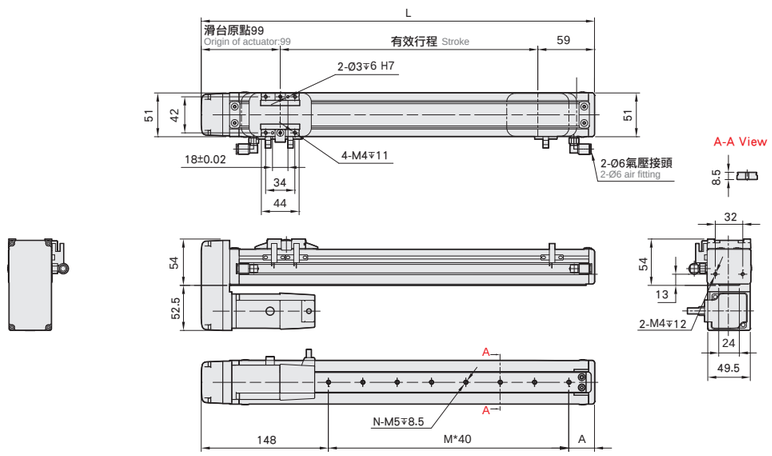

有效行程 stroke	50	100	150	200	250	300	350	400	450	500	550	600	650	700	750	800
L	208	258	308	358	408	458	508	558	608	658	708	758	808	858	908	958
A	60	30	40	50	60	30	40	50	60	30	40	50	60	30	40	50
M	0	2	3	4	5	7	8	9	10	12	13	14	15	17	18	19
N	1	3	4	5	6	8	9	10	11	13	14	15	16	18	19	20
KG	1.66	1.81	1.95	2.1	2.24	2.39	2.54	2.68	2.83	2.97	3.12	3.27	3.41	3.56	3.7	3.85

馬達左折/馬達右折Motor
Left Side / Motor Right Side

BL 馬達左折 Motor Left Side

單位 Unit : mm

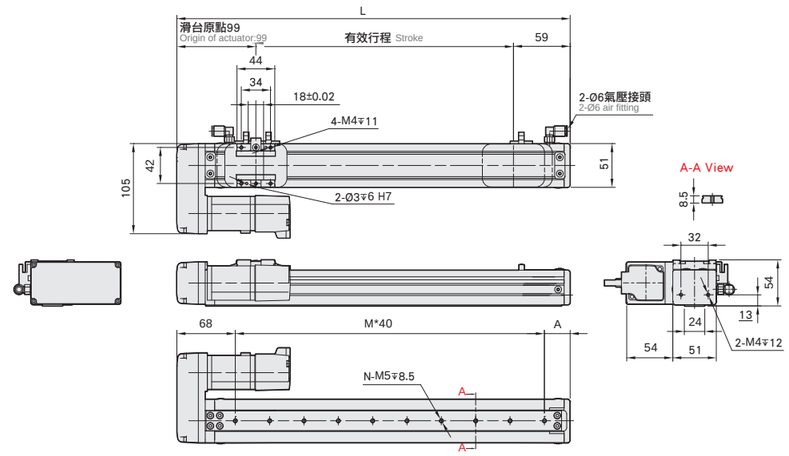

有效行程 stroke	50	100	150	200	250	300	350	400	450	500	550	600	650	700	750	800
L	208	258	308	358	408	458	508	558	608	658	708	758	808	858	908	958
A	60	30	40	50	60	30	40	50	60	30	40	50	60	30	40	50
M	2	4	5	6	7	9	10	11	12	14	15	16	17	19	20	21
N	3	5	6	7	8	10	11	12	13	15	16	17	18	20	21	22
KG	1.66	1.81	1.95	2.1	2.24	2.39	2.54	2.68	2.83	2.97	3.12	3.27	3.41	3.56	3.7	3.85

單位 Unit : mm

BR 馬達右折 Motor Right Side

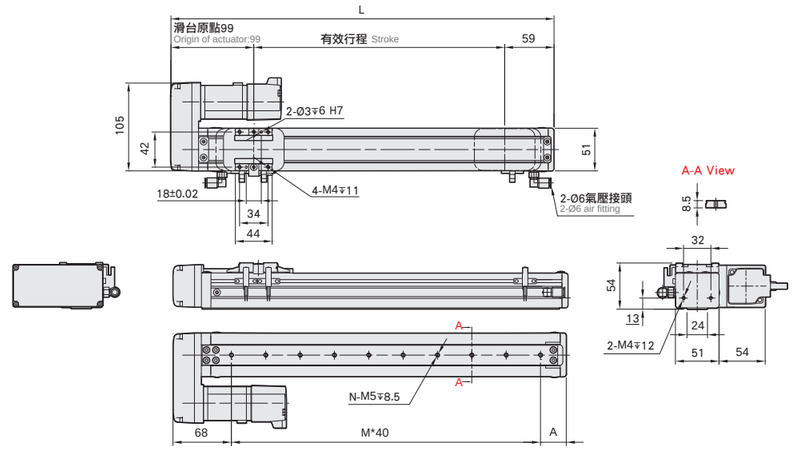

有效行程 stroke	50	100	150	200	250	300	350	400	450	500	550	600	650	700	750	800
L	208	258	308	358	408	458	508	558	608	658	708	758	808	858	908	958
A	60	30	40	50	60	30	40	50	60	30	40	50	60	30	40	50
M	2	4	5	6	7	9	10	11	12	14	15	16	17	19	20	21
N	3	5	6	7	8	10	11	12	13	15	16	17	18	20	21	22
KG	1.66	1.81	1.95	2.1	2.24	2.39	2.54	2.68	2.83	2.97	3.12	3.27	3.41	3.56	3.7	3.85



此圖僅供參考，出貨規格詳見尺寸圖面
The picture is just for the reference. Please check the the actual dimensions on the drawing.

最大行程 Maximum Stroke 800mm | 最高速度 Maximum Speed 166mm/s | 最大靜止轉矩 Maximum Static Torque 0.39 N.m. | 滾珠螺桿 Ball Screw Ø12mm | 直線滑軌 Linear Guide 42X9.5-1支

型號表示方式 Ordering Method

wECH6M- L 5- 50 - BC- 57 M- C4- M5- 0001

本體型號 Model

行程 Stroke

50-800mm	
50間隔 50 mm Pitch	

本體固定孔 Installation Hole

下鎖式 Install On Bottom	M5
上鎖式 Install On Internal	-

※行程50限定只能選用M5下鎖式。
※Stroke 50 is limited to M5 only.

特注式樣 Special Order No.

螺桿導程 Ball Screw Lead

02	2mm
05	5mm
10	10mm
20	20mm

馬達位置 Motor Position

BC	馬達外露 Motor Exposed
BM	馬達下折 Motor Bottom Side
BL	馬達左折 Motor Left Side
BR	馬達右折 Motor Right Side

馬達廠牌、型號 Motor Brand、Model

多摩川 Tamagawa	TS3653N1E2
東 方 Oriental	PK264-02A
三 洋 Sanyo	103H7121-0140

原點感應器 Home Sensor

外掛型 Out Side	
C	馬達側 Motor Side
D	反馬達側 OppoSite Motor Side
無 SENSOR No Sensor	
E	無 SENSOR No Sensor

端點極限感應器 Limit Sensor

外掛型 Out Side	
3	2只 2 Pc
4	3只 3 Pc
5	4只 4 Pc
6	5只 5 Pc
7	6只 6 Pc
8	無 SENSOR No Sensor

基本仕樣 Specification

規格 Spec	位置重複精度 Repeatability (mm)		±0.02 (精密±0.04)	
	螺桿導程 Ball Screw Lead (mm)		5	10	20
	最高速度 Maximum Speed (mm/s)		41	83	166
	最大可搬重量 Maximum Payload	水平使用 Horizontal (kg)	30	15	10
		垂直使用 Vertical (kg)	10	5	2
	定格推力 Rated Thrust (N)		490	245	85
	標準行程 Stroke Pitch (mm)		50-800mm/50間隔 50 mm Pitch		
部品 Parts	激磁最大靜止轉距 Maximum Static Torque (N.m.)		0.39		
	滾珠螺桿外徑 Ball Screw Ø (mm)		C7 ϕ 12		
	高剛性直線滑軌 High Rigidity Linear Guide (mm)		W42XH9.5		
	連軸器 Coupling (mm)		7X6.35		
	原點感應器 Home Sensor	外掛 Outside	EE-SX672(NPN)		

※馬達加減速設定0.2秒。
Acceleration and deacceleration value is set 0.2 second.

感應器接線圖<原點及端點> Sensor Layout

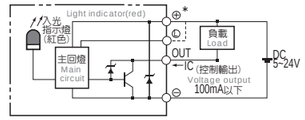

容許負載力距表 Allowable Overhang

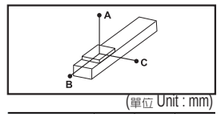

(單位 Unit : mm)

水平安裝 Horizontal Installation		A	B	C
導程 2 Lead	10kg	600	55	147
	30kg	160	13	36
	-	-	-	-
導程 5 Lead	10kg	500	43	107
	30kg	125	10	24
	-	-	-	-
導程 10 Lead	3kg	790	145	310
	8kg	280	49	107
	15kg	135	23	50
導程 20 Lead	3kg	325	119	198
	6kg	156	55	93
	10kg	87	30	52

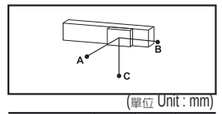

(單位 Unit : mm)

壁掛安裝 Wall Installation		A	B	C
導程 2 Lead	15kg	90	34	580
	30kg	35	13	160
	-	-	-	-
導程 5 Lead	15kg	63	25	304
	30kg	22	9	119
	-	-	-	-
導程 10 Lead	3kg	304	140	776
	8kg	104	48	273
	15kg	48	22	131
導程 20 Lead	3kg	193	116	321
	6kg	91	54	153
	10kg	50	30	86

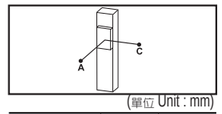

(單位 Unit : mm)

垂直安裝 Vertical Installation		A	C
導程 2 Lead	5kg	125	125
	15kg	42	42
	-	-	-
導程 5 Lead	2kg	250	250
	4kg	125	125
	10kg	50	50
導程 10 Lead	1kg	446	446
	2kg	223	223
	5kg	89	89
導程 20 Lead	1kg	353	353
	2kg	177	177
	-	-	-

靜態容許負載慣量 Static Loading Moment

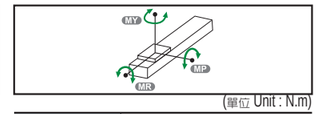

(單位 Unit : N.m)

MY	70
MP	80
MR	75

※力距表所表示的數據，代表重心。
The torque value in the chart indicate the center of gravity.
※符合型錄規範的正常使用下，保證壽命為5000公里。
Operation life is 5,000km when the product is using under the specified conditions.
※倒吊使用無法套用標準規範，如有需求請洽詢我司業務。
Data information is not for ceiling-mount inverse use. Contact us for the details if you want to apply ceiling-mount inverse usage.

搭配步進馬達一覽表 Options of Stepper Motors

廠牌 Brand	激磁最大靜止轉距 Maximum Static Torque	電源電壓 AC-Voltage	步進馬達型號 Stepper Motor Model	驅動器型號 Driver Model
多摩川 Tamagawa	0.39	DC24V	2相-TS3653N1E2	CD-2D34M 解析度200/400/800/1600
東方 Oriental	0.39	單相100V	2相-PK264-02A	UDK2112 解析度200/400/800/1600/3200
三洋 Sanyo	0.39	DC24V	2相-103H7121-0140	US1D200P10 解析度200/400/800/1600/3200

模组

馬達外露/馬達下折
Motor Exposed / Motor Bottom Side

BC 馬達外露 Motor Exposed

單位 Unit : mm

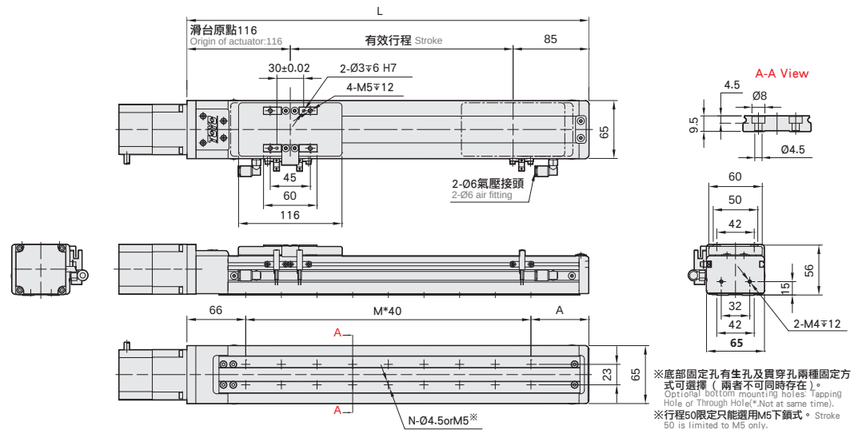

※底部固定孔有生孔及貫穿孔兩種固定方式可選擇（兩者不可同時存在）。
Optional bottom mounting holes: Tapping Hole or Through Hole(*.Not at same time).
※行程50限定只能選用M5下鎖式。Stroke 50 is limited to M5 only.

有效行程 stroke	50	100	150	200	250	300	350	400	450	500	550	600	650	700	750	800
L	251	301	351	401	451	501	551	601	651	701	751	801	851	901	951	1001
A	65	35	45	55	65	35	45	55	65	35	45	55	65	35	45	55
M	4	5	6	7	8	10	11	12	13	15	16	17	18	20	21	22
N	10	12	14	16	18	22	24	26	28	32	34	36	38	42	44	46
KG	2.59	2.82	3.05	3.27	3.5	3.72	3.94	4.17	4.39	4.62	4.84	5.06	5.29	5.51	5.74	5.94

BM 馬達下折 Motor Bottom Side

單位 Unit : mm

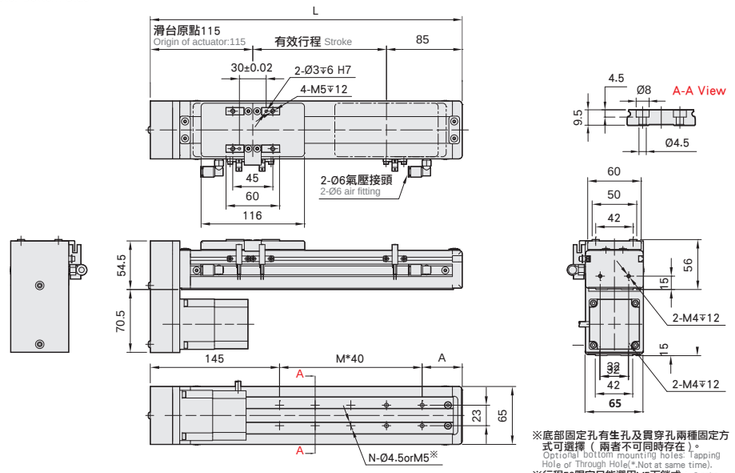

※底部固定孔有生孔及貫穿孔兩種固定方式可選擇（兩者不可同時存在）。
Optional bottom mounting holes: Tapping Hole or Through Hole(*.Not at same time).
※行程50限定只能選用M5下鎖式。Stroke 50 is limited to M5 only.

有效行程 stroke	50	100	150	200	250	300	350	400	450	500	550	600	650	700	750	800
L	250	300	350	400	450	500	550	600	650	700	750	800	850	900	950	1000
A	65	35	45	55	65	35	45	55	65	35	45	55	65	35	45	55
M	2	3	4	5	6	8	9	10	11	13	14	15	16	18	19	20
N	6	8	10	12	14	18	20	22	24	28	30	32	34	38	40	42
KG	2.63	2.86	3.09	3.31	3.54	3.77	3.99	4.22	4.44	4.67	4.9	5.12	5.35	5.57	5.80	5.99

馬達左折/馬達右折Motor
Left Side / Motor Right Side

BL 馬達左折 Motor Left Side

單位 Unit : mm

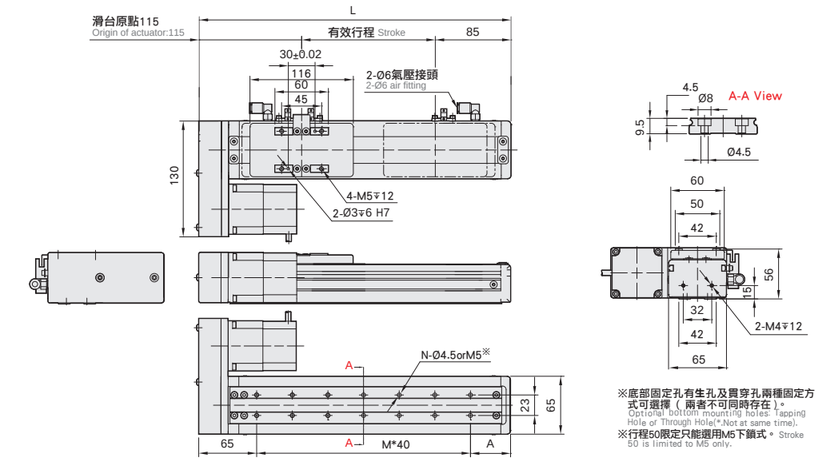

※底部固定孔有生孔及貫穿孔兩種固定方式可選擇（兩者不可同時存在）。
Optional bottom mounting holes: Tapping Hole or Through Hole(*.Not at same time).
※行程50限定只能選用M5下鎖式。Stroke 50 is limited to M5 only.

有效行程 stroke	50	100	150	200	250	300	350	400	450	500	550	600	650	700	750	800
L	250	300	350	400	450	500	550	600	650	700	750	800	850	900	950	1000
A	65	35	45	55	65	35	45	55	65	35	45	55	65	35	45	55
M	4	5	6	7	8	10	11	12	13	15	16	17	18	20	21	22
N	10	12	14	16	18	22	24	26	28	32	34	36	38	42	44	46
KG	2.63	2.86	3.09	3.31	3.54	3.77	3.99	4.22	4.44	4.67	4.9	5.12	5.35	5.57	5.8	5.99

BR 馬達右折 Motor Right Side

單位 Unit : mm

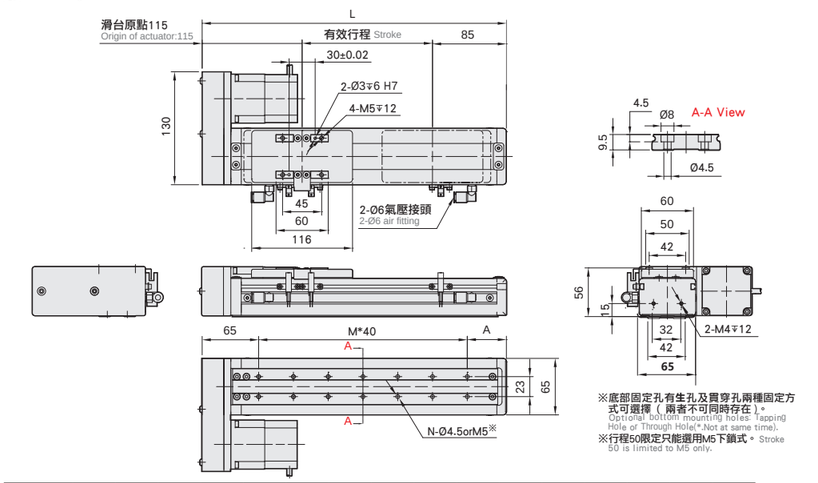

※底部固定孔有生孔及貫穿孔兩種固定方式可選擇（兩者不可同時存在）。
Optional bottom mounting holes: Tapping Hole or Through Hole(*.Not at same time).
※行程50限定只能選用M5下鎖式。Stroke 50 is limited to M5 only.

有效行程 stroke	50	100	150	200	250	300	350	400	450	500	550	600	650	700	750	800
L	250	300	350	400	450	500	550	600	650	700	750	800	850	900	950	1000
A	65	35	45	55	65	35	45	55	65	35	45	55	65	35	45	55
M	4	5	6	7	8	10	11	12	13	15	16	17	18	20	21	22
N	10	12	14	16	18	22	24	26	28	32	34	36	38	42	44	46
KG	2.63	2.86	3.09	3.31	3.54	3.77	3.99	4.22	4.44	4.67	4.9	5.12	5.35	5.57	5.8	5.99

馬達左折/馬達右折Motor
Left Side / Motor Right Side

單位 Unit : mm

BL 馬達左折 Motor Left Side

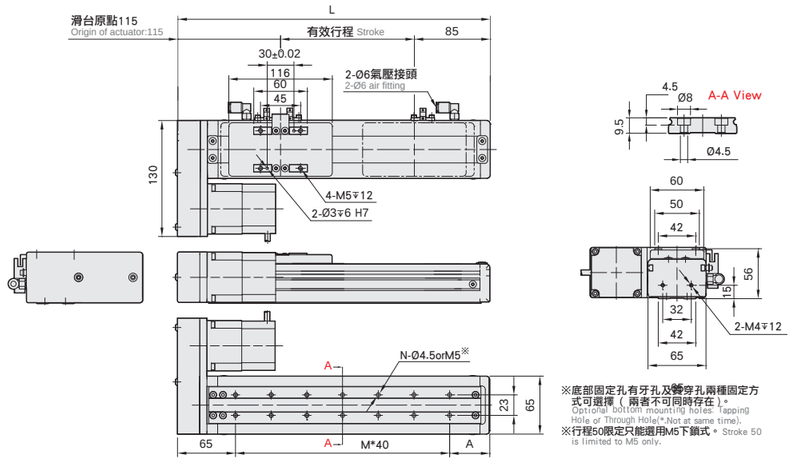

有效行程 stroke	50	100	150	200	250	300	350	400	450	500	550	600	650	700	750	800
L	250	300	350	400	450	500	550	600	650	700	750	800	850	900	950	1000
A	65	35	45	55	65	35	45	55	65	35	45	55	65	35	45	55
M	4	5	6	7	8	10	11	12	13	15	16	17	18	20	21	22
N	10	12	14	16	18	22	24	26	28	32	34	36	38	42	44	46
KG	2.63	2.86	3.09	3.31	3.54	3.77	3.99	4.22	4.44	4.67	4.9	5.12	5.35	5.57	5.8	5.99

單位 Unit : mm

BR 馬達右折 Motor Right Side

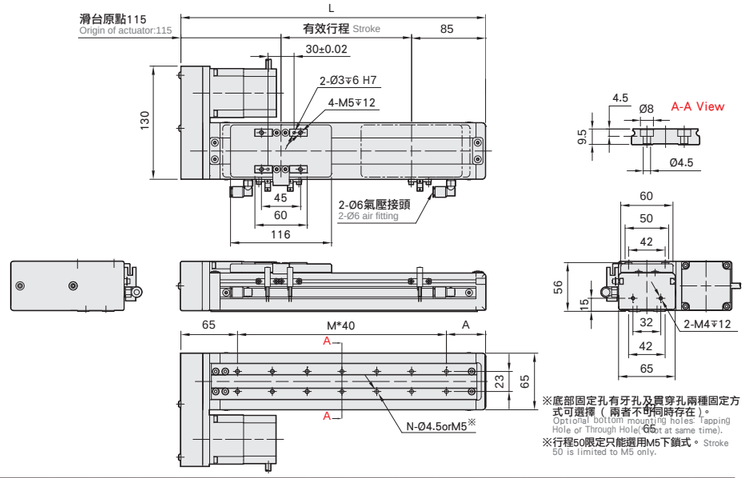

有效行程 stroke	50	100	150	200	250	300	350	400	450	500	550	600	650	700	750	800
L	250	300	350	400	450	500	550	600	650	700	750	800	850	900	950	1000
A	65	35	45	55	65	35	45	55	65	35	45	55	65	35	45	55
M	4	5	6	7	8	10	11	12	13	15	16	17	18	20	21	22
N	10	12	14	16	18	22	24	26	28	32	34	36	38	42	44	46
KG	2.63	2.86	3.09	3.31	3.54	3.77	3.99	4.22	4.44	4.67	4.9	5.12	5.35	5.57	5.8	5.99



此圖僅供參考，出貨規格詳見尺寸圖面
The picture is just for the reference. Please check the the actual dimensions on the drawing.

最大行程 Maximum Stroke	800mm
最高速度 Maximum Speed	1000mm/s
馬達容量 Motor Output	100W
滾珠螺桿 Ball Screw	Ø12mm
直線滑軌 Linear Guide	42X9.5-1支

型號表示方式 Ordering Method

wECH6M - L5 - 50 - BC - M10B - C 4 - M5 - 0001

本體型號 Model

行程 Stroke

50-800mm	
50間隔	50 mm Pitch

馬達位置 Motor Position

BC	馬達外露 Motor Exposed
BM	馬達下折 Motor Bottom Side
BL	馬達左折 Motor Left Side
BR	馬達右折 Motor Right Side

螺桿導程 Ball Screw Lead

02	2mm
05	5mm
10	10mm
20	20mm

馬達廠牌、功率 Motor Brand、Power Output

M	三菱 Mitsubishi	10	100W	B
P	國際 Panasonic	20	-	
Y	安川 Yaskawa	40	-	
T	台達 Delta	75	-	

※若無煞車則不表示。※If No Brake,No Description.

本體固定孔 Installation Hole

下鎖式 Install On Bottom	M5
上鎖式 Install On Internal	-

※行程50限定只能選用M5下鎖式。
※Stroke 50 is limited to M5 only.

原點感應器 Home Sensor

外掛型 Out Side	
C	馬達側 Motor Side
D	反馬達側 OppoSite Motor Side
無 SENSOR	No Sensor
E	無 SENSOR No Sensor

端點極限感應器 Limit Sensor

外掛型 Out Side	
3	2只 2 Pc
4	3只 3 Pc
5	4只 4 Pc
6	5只 5 Pc
7	6只 6 Pc
8	無 SENSOR No Sensor

特注式樣 Special Order No.

基本仕樣 Specification

規格 Spec	位置重複精度 Repeatability (mm)		±0.02（雙折±0.04）		
	螺桿導程 Ball Screw Lead (mm)		5	10	20
	最高速度 Maximum Speed (mm/s)		250	500	1000
	最大可搬重量 Maximum Payload	水平使用 Horizontal (kg)	30	15	10
		垂直使用 Vertical (kg)	10	5	2
	定格推力 Rated Thrust (N)		490	245	85
	標準行程 Stroke Pitch (mm)		50-800mm/50間隔 50 mm Pitch		
部品 Parts	AC伺服馬達容量 AC Servo Motor Output (W)		100		
	滾珠螺桿外徑 Ball Screw Ø (mm)		C7 ϕ 12		
	高剛性直線滑軌 High Rigidity Linear Guide (mm)		W42XH9.5		
	連軸器 Coupling (mm)		7X8		
	原點感應器 Home Sensor	外掛 Outside	EE-SX672(NPN)		

※行程超過600mm，會產生螺桿偏擺，此時請將速度調降。
When the stroke is over 600mm, the run-out of the ballscrew will occur. We recommend to low down the working speed under this circumstances.

※馬達加減速設定0.2秒。
Acceleration and deacceleration value is set 0.2 second.

感應器接線圖<原點及端點> Sensor Layout

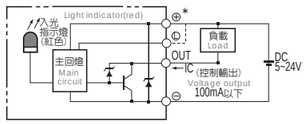

容許負載力距表 Allowable Overhang

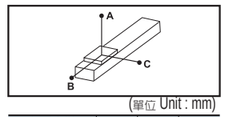

（單位 Unit : mm）

水平安裝 Horizontal Installation		A	B	C
導程 2 Lead	10kg	600	55	147
	30kg	160	13	36
	-	-	-	-
導程 5 Lead	10kg	500	43	107
	30kg	125	10	24
	-	-	-	-
導程 10 Lead	3kg	790	145	310
	8kg	280	49	107
	15kg	135	23	50
導程 20 Lead	3kg	325	119	198
	6kg	156	55	93
	10kg	87	30	52

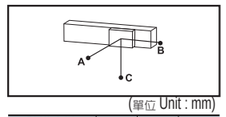

（單位 Unit : mm）

壁掛安裝 Wall Installation		A	B	C
導程 2 Lead	15kg	90	34	580
	30kg	35	13	160
	-	-	-	-
導程 5 Lead	15kg	63	25	304
	30kg	22	9	119
	-	-	-	-
導程 10 Lead	3kg	304	140	776
	8kg	104	48	273
	15kg	48	22	131
導程 20 Lead	3kg	193	116	321
	6kg	91	54	153
	10kg	50	30	86

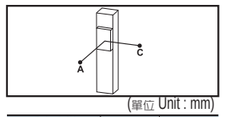

（單位 Unit : mm）

垂直安裝 Vertical Installation		A	C
導程 2 Lead	5kg	125	125
	15kg	42	42
	-	-	-
導程 5 Lead	2kg	250	250
	4kg	125	125
	10kg	50	50
導程 10 Lead	1kg	446	446
	2kg	223	223
	5kg	89	89
導程 20 Lead	1kg	353	353
	2kg	177	177
	-	-	-

靜態容許負載慣量 Static Loading Moment

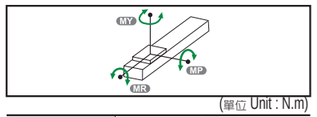

（單位 Unit : N.m）

MY	70
MP	80
MR	75

※力距表所標示的數據，代表重心。
The torque value in the chart indicate the center of gravity.

※符合型錄規範的正常使用下，保證壽命為5000公里。 Operation life is 5,000km when the product is using under the specified conditions.

※倒吊使用無法套用標準規範，如有需求請洽詢我司業務。 Data information is not for ceiling-mount inverse use. Contact us for the details if you want to apply ceiling-mount inverse usage.

搭配伺服馬達一覽表 Suitable Motor Brand

廠牌 Brand	馬達記號 Mark	煞車有無 Brake	馬達容量 Watt	電源電壓 AC-Voltage	伺服馬達型號 Motor Model	驅動器型號 Driver Model
三菱 Mitsubishi	M	無煞車(水平仕樣) No Brake (Horizontal Type)	100	220	HG-KR13	MR-J4-10A
		有煞車(垂直仕樣) With Brake (Vertical Type)	100	220	HG-KR13B	MR-J4-10A
國際 Panasonic	P	無煞車(水平仕樣) No Brake (Horizontal Type)	100	220	MSMD012G1U	MADHT1505
		有煞車(垂直仕樣) With Brake (Vertical Type)	100	220	MSMD012G1V	MADHT1505
台達 Delta	T	無煞車(水平仕樣) No Brake (Horizontal Type)	100	220	ECMA-C20401ES	ASD-B20121-B
		有煞車(垂直仕樣) With Brake (Vertical Type)	100	220	ECMA-C20401FS	ASD-B20121-B

馬達外露/馬達下折
Motor Exposed / Motor Bottom Side

單位 Unit : mm

BC 馬達外露 Motor Exposed

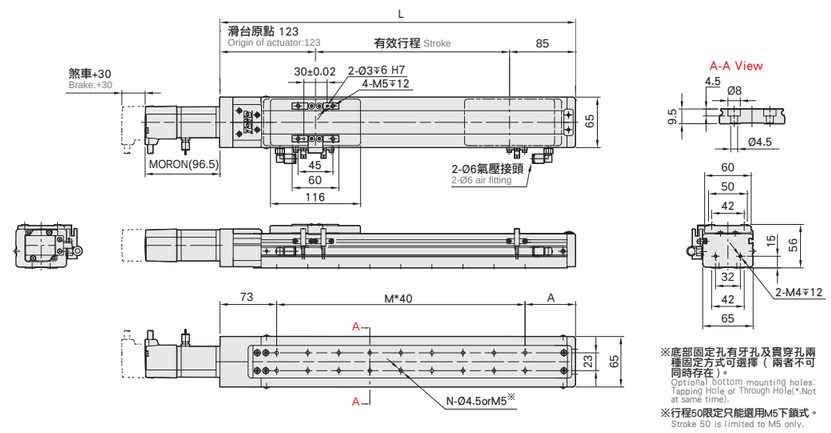

※底部固定孔有牙孔及貫穿孔兩種固定方式可選擇（兩者不可同時存在）。
Optional bottom mounting holes: Tapping Hole or Through Hole(*.Not at same time).

※行程50限定只能選用M5下鎖式。
Stroke 50 is limited to M5 only.

有效行程 stroke	50	100	150	200	250	300	350	400	450	500	550	600	650	700	750	800
L	258	308	358	408	458	508	558	608	658	708	758	808	858	908	958	1008
A	65	35	45	55	65	35	45	55	65	35	45	55	65	35	45	55
M	4	5	6	7	8	10	11	12	13	15	16	17	18	20	21	22
N	10	12	14	16	18	22	24	26	28	32	34	36	38	42	44	46
KG	2.59	2.82	3.05	3.27	3.5	3.72	3.94	4.17	4.39	4.62	4.84	5.06	5.29	5.51	5.74	5.94

單位 Unit : mm

BM 馬達下折 Motor Bottom Side

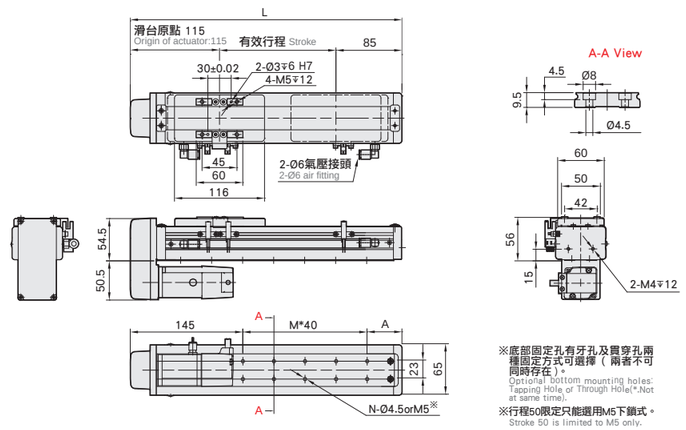

※底部固定孔有牙孔及貫穿孔兩種固定方式可選擇（兩者不可同時存在）。
Optional bottom mounting holes: Tapping Hole or Through Hole(*.Not at same time).

※行程50限定只能選用M5下鎖式。
Stroke 50 is limited to M5 only.

有效行程 stroke	50	100	150	200	250	300	350	400	450	500	550	600	650	700	750	800
L	250	300	350	400	450	500	550	600	650	700	750	800	850	900	950	1000
A	65	35	45	55	65	35	45	55	65	35	45	55	65	35	45	55
M	2	3	4	5	6	8	9	10	11	13	14	15	16	18	19	20
N	6	8	10	12	14	18	20	22	24	28	30	32	34	38	40	42
KG	2.63	2.86	3.09	3.31	3.54	3.77	3.99	4.22	4.44	4.67	4.9	5.12	5.35	5.57	5.8	5.99

馬達左折/馬達右折
Motor Left Side / Motor Right Side

單位 Unit : mm

BL 馬達左折 Motor Left Side

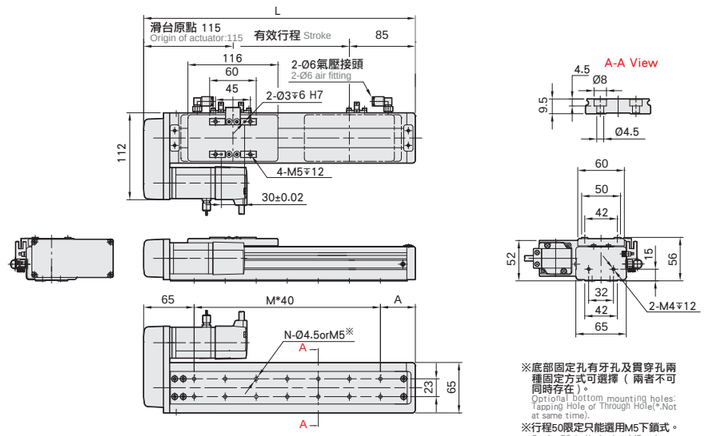

※底部固定孔有牙孔及貫穿孔兩種固定方式可選擇（兩者不可同時存在）。
Optional bottom mounting holes: Tapping Hole or Through Hole(*.Not at same time).

※行程50限定只能選用M5下鎖式。
Stroke 50 is limited to M5 only.

有效行程 stroke	50	100	150	200	250	300	350	400	450	500	550	600	650	700	750	800
L	250	300	350	400	450	500	550	600	650	700	750	800	850	900	950	1000
A	65	35	45	55	65	35	45	55	65	35	45	55	65	35	45	55
M	4	5	6	7	8	10	11	12	13	15	16	17	18	20	21	22
N	10	12	14	16	18	22	24	26	28	32	34	36	38	42	44	46
KG	2.63	2.86	3.09	3.31	3.54	3.77	3.99	4.22	4.44	4.67	4.9	5.12	5.35	5.57	5.8	5.99

單位 Unit : mm

BR 馬達右折 Motor Right Side

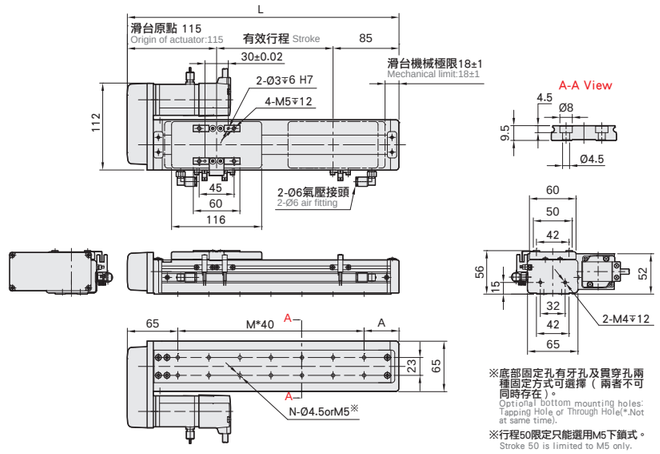

※底部固定孔有牙孔及貫穿孔兩種固定方式可選擇（兩者不可同時存在）。
Optional bottom mounting holes: Tapping Hole or Through Hole(*.Not at same time).

※行程50限定只能選用M5下鎖式。
Stroke 50 is limited to M5 only.

有效行程 stroke	50	100	150	200	250	300	350	400	450	500	550	600	650	700	750	800
L	250	300	350	400	450	500	550	600	650	700	750	800	850	900	950	1000
A	65	35	45	55	65	35	45	55	65	35	45	55	65	35	45	55
M	4	5	6	7	8	10	11	12	13	15	16	17	18	20	21	22
N	10	12	14	16	18	22	24	26	28	32	34	36	38	42	44	46
KG	2.63	2.86	3.09	3.31	3.54	3.77	3.99	4.22	4.44	4.67	4.9	5.12	5.35	5.57	5.8	5.99



此圖僅供參考，出貨規格詳見尺寸圖面
The picture is just for the reference. Please check the the actual dimensions on the drawing.

最大行程 Maximum Stroke	1050mm
最高速度 Maximum Speed	1600mm/s
馬達容量 Motor Output	100W
滾珠螺桿 Ball Screw	Ø16mm
直線滑軌 Linear Guide	20X18-1支

型號表示方式 Ordering Method

wECH10 - L 5 - 50 - M - M10B - C 4 - 0001

本體型號 Model

行程 Stroke

50-1050mm

50間隔 50 mm Pitch

螺桿導程 Ball Screw Lead

05	05mm
10	10mm
20	20mm
32	32mm

馬達位置 Motor Position

M	馬達直結 Motor Hidden In
BC	馬達外露 Motor
BL	馬達左折 Motor Left Side
BR	馬達右折 Motor Right Side
BM	馬達下折 Motor Bottom Side

馬達廠牌、功率 Motor Brand、Power Output

M	三菱 Mitsubishi	10	100W	B
P	國際 Panasonic	20	-	
Y	安川 Yaskawa	40	-	
T	台達 Delta	75	-	

※若無煞車則不表示。※If No Brake,No Description.

原點感應器 Home Sensor

	內置型 In Side
A	馬達側 Motor Side
B	反馬達側 OppoSite Motor Side
	外掛型 Out Side
C	馬達側 Motor Side
D	反馬達側 OppoSite Motor Side
	無 SENSOR No Sensor
E	無 SENSOR No Sensor

※ECH10, 無法選用B2。
※B2 is unavailable while ECH10.

端點極限感應器 Limit Sensor

	外掛型 Out Side
3	2只 2 Pc
4	3只 3 Pc
5	4只 4 Pc
6	5只 5 Pc
7	6只 6 Pc
8	無 SENSOR No Sensor

特注式樣 Special Order No.

基本仕樣 Specification

規格 Spec	位置重覆精度 Repeatability (mm)		±0.02 (精拧±0.04)			
	螺桿導程 Ball Screw Lead (mm)		5	10	20	32
	最高速度 Maximum Speed (mm/s)		250	500	1000	1600
	最大可搬重量 Maximum Payload	水平使用 Horizontal (kg)	50	30	18	5
		垂直使用 Vertical (kg)	12	8	3	-
	定格推力 Rated Thrust (N)		341	170	85	53
	標準行程 Stroke Pitch (mm)		50-1050mm/50間隔 50 mm Pitch			
部品 Parts	AC伺服馬達容量 AC Servo Motor Output (W)		100			
	滾珠螺桿外徑 Ball Screw Ø (mm)		C7 ϕ 16			
	高剛性直線滑軌 High Rigidity Linear Guide (mm)		W20XH18			
	連軸器 Coupling (mm)		10X8			
	原點感應器 Home Sensor	外掛 Outside	EE-SX672(NPN)			
		內置 Built-in	EE-SX674(NPN)			

※行程超過750時，會產生螺桿偏擺，此時請將速度調降。
When the stroke is over 750mm, the run-out of the ballscrew will occur. We recommend to low down the working speed under this circumstances.

※馬達加減速設定0.2秒。
Acceleration and deacceleration value is set 0.2 second.

感應器接線圖<原點及端點> Sensor Layout

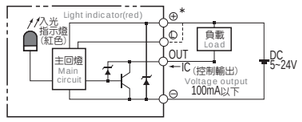

容許負載力距表 Allowable Overhang

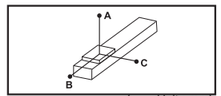

(單位 Unit : mm)

水平安裝 Horizontal Installation		A	B	C
導程 5 Lead	30kg	547	42	42
	40kg	391	29	29
	50kg	298	22	21
導程 10 Lead	15kg	521	84	80
	25kg	298	47	44
	30kg	242	37	35
導程 20 Lead	5kg	675	224	193
	10kg	330	107	93
	18kg	175	55	48
導程 32 Lead	3kg	486	259	198
	5kg	288	152	116
	-	-	-	-

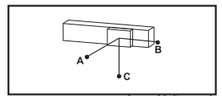

(單位 Unit : mm)

壁掛安裝 Wall installation		A	B	C
導程 5 Lead	25kg	52	53	670
	35kg	35	35	455
	50kg	21	22	298
導程 10 Lead	10kg	124	131	770
	20kg	58	61	382
	30kg	35	37	242
導程 20 Lead	6kg	160	185	562
	12kg	76	88	272
	18kg	48	55	175
導程 32 Lead	2kg	300	393	733
	5kg	116	152	288
	-	-	-	-

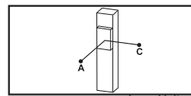

(單位 Unit : mm)

垂直安裝 Vertical Installation		A	C
導程 5 Lead	5kg	310	310
	8kg	192	192
	12kg	129	129
導程 10 Lead	4kg	344	344
	8kg	172	172
	-	-	-
導程 20 Lead	2kg	546	546
	3kg	364	364
	-	-	-

靜態容許負載慣量 Static Loading Moment

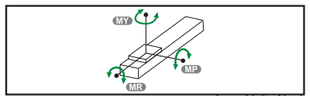

(單位 Unit : N.m)

MY	110
MP	110
MR	120

※力距表所表示的數據，代表重心。
The torque value in the chart indicate the center of gravity.

※符合型錄規範的正常使用下，保證壽命為10000公里。
Operation life is 10,000km when the product is using under the specified conditions.

※倒吊使用無法套用標準規範，如有需求請洽詢我司業務。
Data information is not for ceiling-mount inverse use. Contact us for the details if you want to apply ceiling-mount inverse usage.

搭配伺服馬達一覽表 Suitable Moter Brand

廠牌 Brand	馬達記號 Mark	煞車有無 Brake	馬達容量 Watt	電源電壓 AC-Voltage	伺服馬達型號 Motor Model	驅動器型號 Driver Model
三菱 Mitsubishi	M	無煞車(水平仕樣) No Brake (Horizontal Type)	100	220	HG-KR13	MR-J4-10A
		有煞車(垂直仕樣) With Brake (Vertical Type)	100	220	HG-KR13B	MR-J4-10A
國際 Panasonic	P	無煞車(水平仕樣) No Brake (Horizontal Type)	100	220	MSMD012G1U	MADHT1505
		有煞車(垂直仕樣) With Brake (Vertical Type)	100	220	MSMD012G1V	MADHT1505
台達 Delta	T	無煞車(水平仕樣) No Brake (Horizontal Type)	100	220	ECMA-C20401ES	ASD-B20121-B
		有煞車(垂直仕樣) With Brake (Vertical Type)	100	220	ECMA-C20401FS	ASD-B20121-B

馬達直結/馬達外露
Motor Hidden In / Motor Exposed

單位 Unit : mm

M 馬達直結 Motor Hidden In

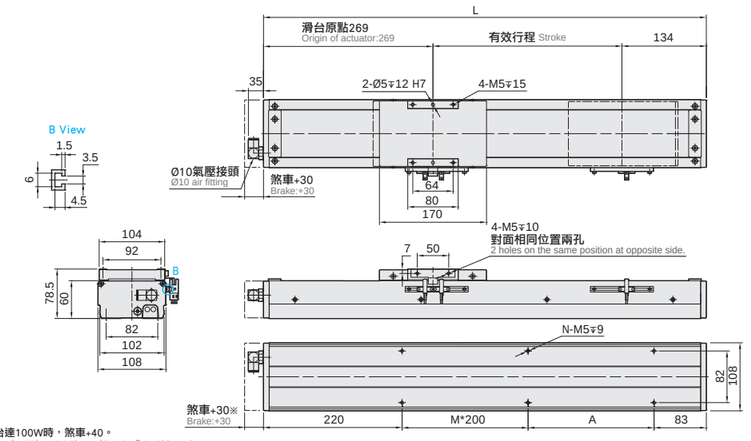

※台達100W時，煞車+40。
Length will be added 40mm while using Delta 400w motor.

有效行程 stroke	50	100	150	200	250	300	350	400	450	500	550	600	650	700	750	800	850	900	950	1000	1050
L	453	503	553	603	653	703	753	803	853	903	953	1003	1053	1103	1153	1203	1253	1303	1353	1403	1453
A	150	200	50	100	150	200	50	100	150	200	50	100	150	200	50	100	150	200	50	100	150
M	0	0	1	1	1	1	2	2	2	2	3	3	3	3	4	4	4	4	5	5	5
N	4	4	6	6	6	6	8	8	8	8	10	10	10	10	12	12	12	12	14	14	14
KG	5.57	5.98	6.39	6.81	7.22	7.63	8.05	8.46	8.87	9.28	9.7	10.11	10.25	10.94	11.35	11.76	12.17	12.58	13	13.41	13.82

單位 Unit : mm

BC 馬達外露 Motor Exposed

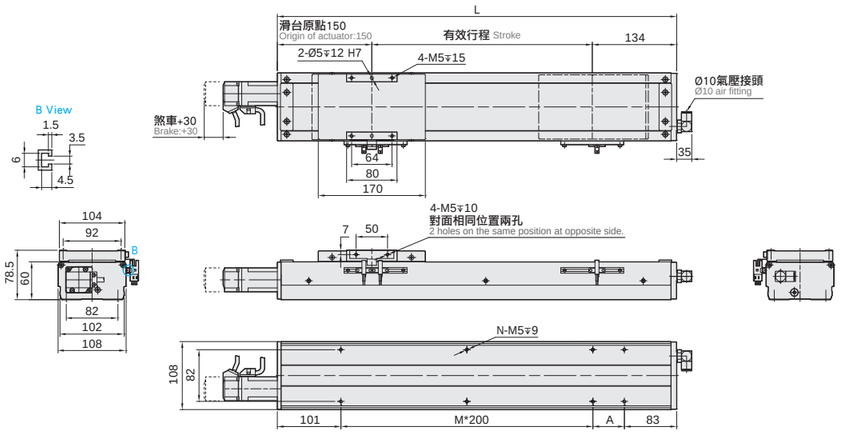

有效行程 stroke	50	100	150	200	250	300	350	400	450	500	550	600	650	700	750	800	850	900	950	1000	1050
L	334	384	434	484	534	584	634	684	734	784	834	884	934	984	1034	1084	1134	1184	1234	1284	1334
A	150	200	50	100	150	200	50	100	150	200	50	100	150	200	50	100	150	200	50	100	150
M	0	0	1	1	1	1	2	2	2	2	3	3	3	3	4	4	4	4	5	5	5
N	4	4	6	6	6	6	8	8	8	8	10	10	10	10	12	12	12	12	14	14	14
KG	5.07	5.49	5.91	6.33	6.75	7.17	7.59	8.02	8.44	8.86	9.28	9.7	10.12	10.54	10.96	11.38	11.8	12.22	12.64	13.06	13.48

馬達左折/馬達右折
Motor Left Side / Motor Right Side

單位 Unit : mm

BL 馬達左折 Motor Left Side

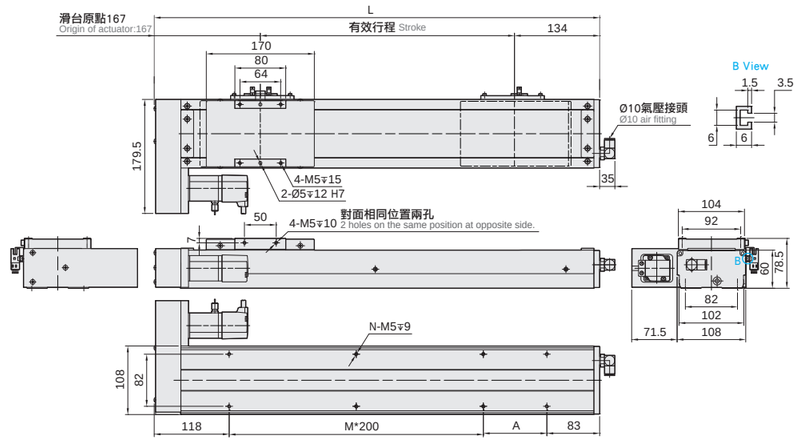

有效行程 stroke	50	100	150	200	250	300	350	400	450	500	550	600	650	700	750	800	850	900	950	1000	1050
L	351	401	451	501	551	601	651	701	751	801	851	901	951	1001	1051	1101	1151	1201	1251	1301	1351
A	150	200	50	100	150	200	50	100	150	200	50	100	150	200	50	100	150	200	50	100	150
M	0	0	1	1	1	1	2	2	2	2	3	3	3	3	4	4	4	4	5	5	5
N	4	4	6	6	6	6	8	8	8	8	10	10	10	10	12	12	12	12	14	14	14
KG	5.49	5.9	6.31	6.72	7.13	7.55	7.96	8.37	8.78	9.19	9.61	10.02	10.43	10.84	11.25	11.67	12.08	12.49	12.91	13.32	13.73

單位 Unit : mm

BR 馬達右折 Motor Right Side

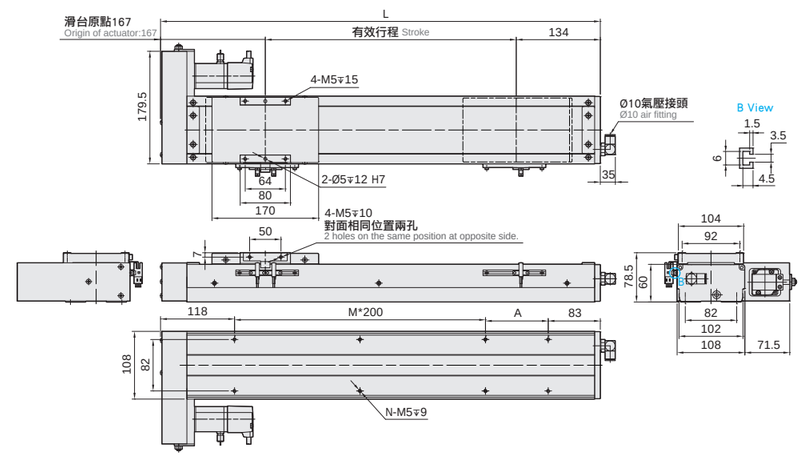

有效行程 stroke	50	100	150	200	250	300	350	400	450	500	550	600	650	700	750	800	850	900	950	1000	1050
L	351	401	451	501	551	601	651	701	751	801	851	901	951	1001	1051	1101	1151	1201	1251	1301	1351
A	150	200	50	100	150	200	50	100	150	200	50	100	150	200	50	100	150	200	50	100	150
M	0	0	1	1	1	1	2	2	2	2	3	3	3	3	4	4	4	4	5	5	5
N	4	4	6	6	6	6	8	8	8	8	10	10	10	10	12	12	12	12	14	14	14
KG	5.49	5.9	6.31	6.72	7.13	7.55	7.96	8.37	8.78	9.19	9.61	10.02	10.43	10.84	11.25	11.67	12.08	12.49	12.91	13.32	13.73

馬達下折
Motor Bottom Side

單位 Unit : mm

BM 馬達下折 Motor Bottom Side

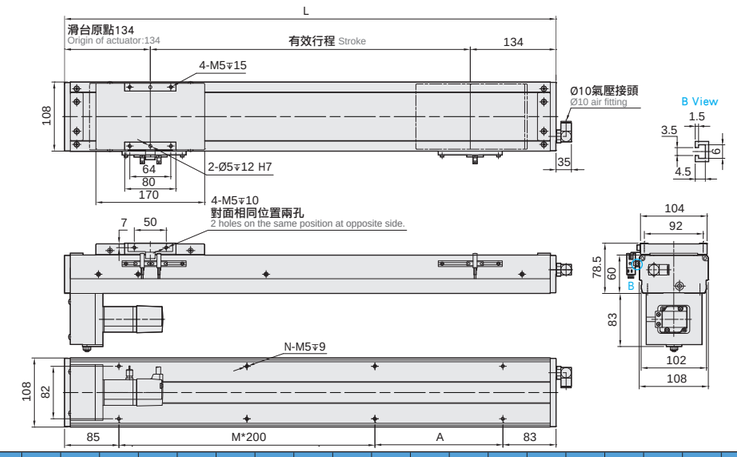

有效行程 stroke	50	100	150	200	250	300	350	400	450	500	550	600	650	700	750	800	850	900	950	1000	1050
L	318	368	418	468	518	568	618	668	718	768	818	868	918	968	1018	1068	1118	1168	1218	1268	1318
A	150	200	50	100	150	200	50	100	150	200	50	100	150	200	50	100	150	200	50	100	150
M	0	0	1	1	1	1	2	2	2	2	3	3	3	3	4	4	4	4	5	5	5
N	4	4	6	6	6	6	8	8	8	8	10	10	10	10	12	12	12	12	14	14	14
KG	5.49	5.9	6.31	6.72	7.13	7.55	7.96	8.37	8.78	9.19	9.61	10.02	10.43	10.84	11.25	11.67	12.08	12.49	12.91	13.32	13.73



此圖僅供參考，出貨規格詳見尺寸圖面
The picture is just for the reference. Please check the the actual dimensions on the drawing.

最大行程 Maximum Stroke 1050mm | 最高速度 Maximum Speed 1600mm/s | 馬達容量 Motor Output 200W | 滾珠螺桿 Ball Screw Ø16mm | 直線滑軌 Linear Guide 20X18-1支

型號表示方式 Ordering Method

wECH10 - L 5 - 50 - BC - M20B - C 4 - 0001

本體型號 Model

行程 Stroke
- 50-1050mm
- 50間隔 50 mm Pitch

螺桿導程 Ball Screw Lead

05	05mm
10	10mm
20	20mm
32	32mm

馬達位置 Motor Position

BC	馬達外露 Motor Exposed
BM	馬達下折 Motor Bottom Side
BL	馬達左折 Motor Left Side
BR	馬達右折 Motor Right Side

馬達廠牌、功率 Motor Brand、Power Output

M	三菱 Mitsubishi	10	-	B
P	國際 Panasonic	20	200W	
Y	安川 Yaskawa	40	-	
T	台達 Delta	75	-	

※若無煞車則不表示。※If No Brake,No Description.

原點感應器 Home Sensor

內置型 In Side	
A	馬達側 Motor Side
B	反馬達側 OppoSite Motor Side
外掛型 Out Side	
C	馬達側 Motor Side
D	反馬達側 OppoSite Motor Side
無 SENSOR No Sensor	
E	無 SENSOR No Sensor

※ECH10, 無法選用B2。
※B2 is unavailable while ECH10.

端點極限感應器 Limit Sensor

外掛型 Out Side	
3	2只 2 Pc
4	3只 3 Pc
5	4只 4 Pc
6	5只 5 Pc
7	6只 6 Pc
8	無 SENSOR No Sensor

基本仕樣 Specification

規格 Spec	位置重複精度 Repeatability (mm)		±0.02 (雙折±0.04)		
	螺桿導程 Ball Screw Lead (mm)		5	10	20	32
	最高速度 Maximum Speed (mm/s)		250	500	1000	1600
	最大可搬重量 Maximum Payload	水平使用 Horizontal (kg)	50	30	18	5
		垂直使用 Vertical (kg)	12	8	3	-
	定格推力 Rated Thrust (N)		683	341	174	107
	標準行程 Stroke Pitch (mm)		50-1050mm/50間隔 50 mm Pitch			
部品 Parts	AC伺服馬達容量 AC Servo Motor Output (W)		200			
	滾珠螺桿外徑 Ball Screw Ø (mm)		C7 ϕ 16			
	高剛性直線滑軌 High Rigidity Linear Guide (mm)		W20XH18			
	連軸器 Coupling (mm)		10X14/11 (註1)			
	原點感應器 Home Sensor	外掛 Outside	EE-SX672(NPN)			

※行程超過750時，會產生螺桿偏擺，此時請將速度調降。
When the stroke is over 750mm, the run-out of the ballscrew will occur. We recommend to low down the working speed under this circumstances.

※馬達加減速設定0.2秒。
Acceleration and deacceleration value is set 0.2 second.

註1:使用Panasonic 200W馬達時，馬達軸心為ϕ11；其他廠牌，馬達軸心為ϕ14。
Motor (200W) Shaft Diameter: Panasonic: 11mm; Other: 14mm.

感應器接線圖<原點及端點> Sensor Layout

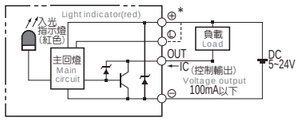

容許負載力距表 Allowable Overhang

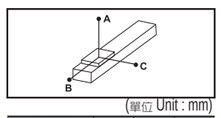

(單位 Unit : mm)

水平安裝 Horizontal Installation		A	B	C
導程 5 Lead	30kg	547	42	42
	40kg	391	29	29
	50kg	298	22	21
導程 10 Lead	15kg	521	84	80
	25kg	298	47	44
	30kg	242	37	35
導程 20 Lead	5kg	675	224	193
	10kg	330	107	93
	18kg	175	55	48
導程 32 Lead	3kg	486	259	198
	5kg	288	152	116
	-	-	-	-

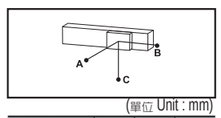

(單位 Unit : mm)

壁掛安裝 Wall Installation		A	B	C
導程 5 Lead	25kg	52	53	670
	35kg	35	35	455
	50kg	21	22	298
導程 10 Lead	10kg	124	131	770
	20kg	58	61	382
	30kg	35	37	242
導程 20 Lead	6kg	160	185	562
	12kg	76	88	272
	18kg	48	55	175
導程 32 Lead	2kg	300	393	733
	5kg	116	152	288
	-	-	-	-

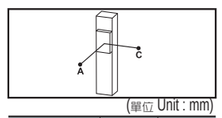

(單位 Unit : mm)

垂直安裝 Vertical Installation		A	C
導程 5 Lead	5kg	310	310
	8kg	192	192
	12kg	129	129
導程 10 Lead	4kg	344	344
	8kg	172	172
	-	-	-
導程 20 Lead	2kg	546	546
	3kg	364	364
	-	-	-

靜態容許負載慣量 Static Loading Moment

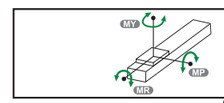

(單位 Unit : N.m)

MY	110
MP	110
MR	120

※力距表所表示的數據，代表重心。
The torque value in the chart indicate the center of gravity.

※符合型錄規範的正常使用下，保證壽命為10000公里。
Operation life is 10,000km when the product is using under the specified conditions.

※倒吊使用無法套用標準規範，如有需求請洽詢我司業務。
Data information is not for ceiling-mount inverse use. Contact us for the details if you want to apply ceiling-mount inverse usage.

搭配伺服馬達一覽表 Suitable Moter Brand

廠牌 Brand	馬達記號 Mark	煞車有無 Brake	馬達容量 Watt	電源電壓 AC-Voltage	伺服馬達型號 Motor Model	驅動器型號 Driver Model
三菱 Mitsubishi	M	無煞車(水平仕樣) No Brake (Horizontal Type)	200	220	HG-KR23	MR-J4-20A
		有煞車(垂直仕樣) With Brake (Vertical Type)	200	220	HG-KR23B	MR-J4-20A
國際 Panasonic	P	無煞車(水平仕樣) No Brake (Horizontal Type)	200	220	MHMD022P1S	MADDT1207
		有煞車(垂直仕樣) With Brake (Vertical Type)	200	220	MHMD022P1T	MADDT1207
台達 Delta	T	無煞車(水平仕樣) No Brake (Horizontal Type)	200	220	ECMA-C20602ES	ASD-B20221-B
		有煞車(垂直仕樣) With Brake (Vertical Type)	200	220	ECMA-C20602FS	ASD-B20221-B

馬達外露/馬達下折
Motor Exposed / Motor Bottom Side

BC 馬達外露 Motor Exposed

單位 Unit : mm

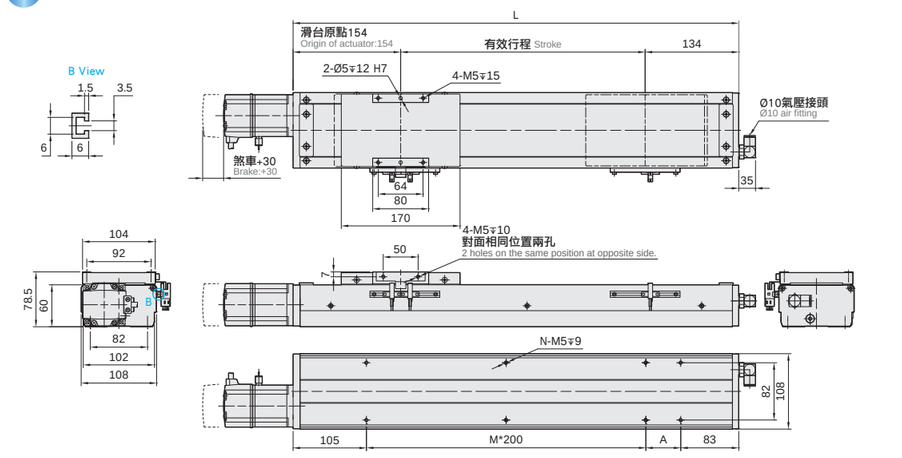

有效行程 stroke	50	100	150	200	250	300	350	400	450	500	550	600	650	700	750	800	850	900	950	1000	1050
L	338	388	438	488	538	588	638	688	738	788	838	888	938	988	1038	1088	1138	1188	1238	1288	1338
A	150	200	50	100	150	200	50	100	150	200	50	100	150	200	50	100	150	200	50	100	150
M	0	0	1	1	1	1	2	2	2	2	3	3	3	3	4	4	4	4	5	5	5
N	4	4	6	6	6	6	8	8	8	8	10	10	10	10	12	12	12	12	14	14	14
KG	5.67	6.09	6.51	6.93	7.35	7.77	8.19	8.61	9.03	9.45	9.87	10.29	10.71	11.13	11.55	11.97	12.39	12.81	13.23	13.65	14.07

BM 馬達下折 Motor Bottom Side

單位 Unit : mm

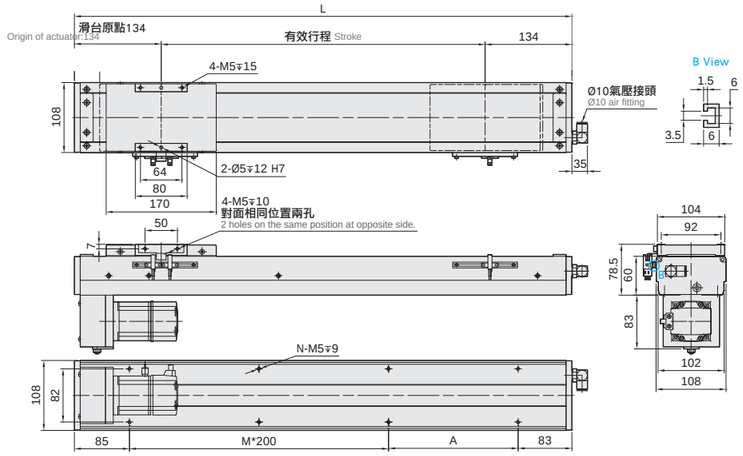

有效行程 stroke	50	100	150	200	250	300	350	400	450	500	550	600	650	700	750	800	850	900	950	1000	1050
L	318	368	418	468	518	568	618	668	718	768	818	868	918	968	1018	1068	1118	1168	1218	1268	1318
A	150	200	50	100	150	200	50	100	150	200	50	100	150	200	50	100	150	200	50	100	150
M	0	0	1	1	1	1	2	2	2	2	3	3	3	3	4	4	4	4	5	5	5
N	4	4	6	6	6	6	8	8	8	8	10	10	10	10	12	12	12	12	14	14	14
KG	5.99	6.4	6.81	7.22	7.63	8.04	8.45	8.86	9.27	9.68	10.09	10.5	10.91	11.32	11.73	12.14	12.55	12.96	13.37	13.78	14.19

馬達左折/馬達右折
Motor Left Side / Motor Right Side

BL 馬達左折 Motor Left Side

單位 Unit : mm

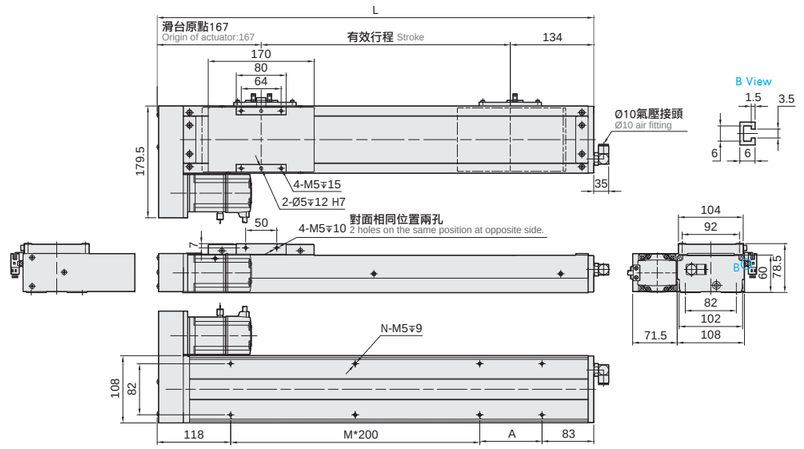

有效行程 stroke	50	100	150	200	250	300	350	400	450	500	550	600	650	700	750	800	850	900	950	1000	1050
L	351	401	451	501	551	601	651	701	751	801	851	901	951	1001	1051	1101	1151	1201	1251	1301	1351
A	150	200	50	100	150	200	50	100	150	200	50	100	150	200	50	100	150	200	50	100	150
M	0	0	1	1	1	1	2	2	2	2	3	3	3	3	4	4	4	4	5	5	5
N	4	4	6	6	6	6	8	8	8	8	10	10	10	10	12	12	12	12	14	14	14
KG	5.99	6.4	6.81	7.22	7.63	8.04	8.45	8.86	9.27	9.68	10.09	10.5	10.91	11.32	11.73	12.14	12.55	12.96	13.37	13.78	14.19

BR 馬達右折 Motor Right Side

單位 Unit : mm

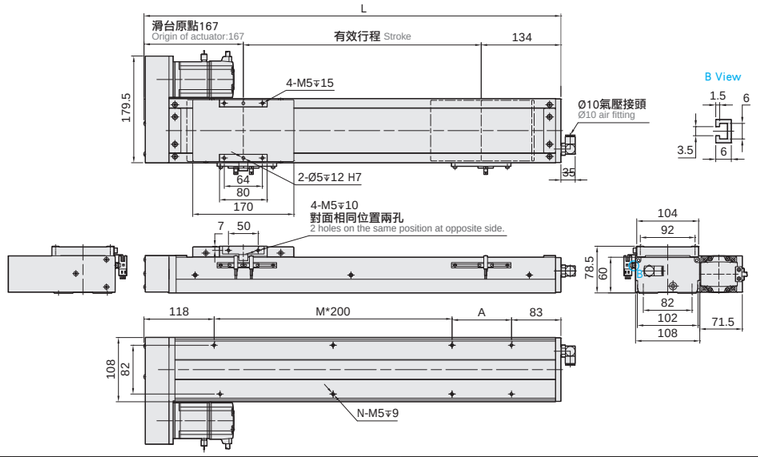

有效行程 stroke	50	100	150	200	250	300	350	400	450	500	550	600	650	700	750	800	850	900	950	1000	1050
L	351	401	451	501	551	601	651	701	751	801	851	901	951	1001	1051	1101	1151	1201	1251	1301	1351
A	150	200	50	100	150	200	50	100	150	200	50	100	150	200	50	100	150	200	50	100	150
M	0	0	1	1	1	1	2	2	2	2	3	3	3	3	4	4	4	4	5	5	5
N	4	4	6	6	6	6	8	8	8	8	10	10	10	10	12	12	12	12	14	14	14
KG	5.99	6.4	6.81	7.22	7.63	8.04	8.45	8.86	9.27	9.68	10.09	10.5	10.91	11.32	11.73	12.14	12.55	12.96	13.37	13.78	14.19



此圖僅供參考，出貨規格詳見尺寸圖面

The picture is just for the reference. Please check the the actual dimensions on the drawing.

最大行程 Maximum Stroke 1050mm | 最高速度 Maximum Speed 1600mm/s | 馬達容量 Motor Output 100W | 滾珠螺桿 Ball Screw Ø16mm | 直線滑軌 Linear Guide 12X7.5-2支

型號表示方式 Ordering Method

wECH12 - L 5 - 50 - M - M10B - C 4 - 0001

本體型號 Model

■螺桿導程 Ball Screw Lead

05	05mm
10	10mm
20	20mm
32	32mm

■行程 Stroke

50-1050mm
50間隔 50 mm Pitch

■馬達位置 Motor Position

M	馬達直結 Motor Hidden In
BC	馬達外露 Motor Exposed
BL	馬達左折 Motor Left Side
BR	馬達右折 Motor Right Side
BM	馬達下折 Motor Bottom Side

■馬達廠牌、功率 Motor Brand、Power Output

M	三菱 Mitsubishi	10	100W	B
P	國際 Panasonic	20	-	
Y	安川 Yaskawa	40	-	
T	台達 Delta	75	-	

※若無煞車則不表示。※If No Brake,No Description.

■原點感應器 Home Sensor

	內置型 In Side
A	馬達側 Motor Side
B	反馬達側 OppoSite Motor Side
	外掛型 Out Side
C	馬達側 Motor Side
D	反馬達側 OppoSite Motor Side
	無 SENSOR No Sensor
E	無 SENSOR No Sensor

■端點極限感應器 Limit Sensor

	外掛型 Out Side
3	2只 2 Pc
4	3只 3 Pc
5	4只 4 Pc
6	5只 5 Pc
7	6只 6 Pc
8	無 SENSOR No Sensor

特注式樣 Special Order No.

基本仕樣 Specification

規格 Spec	位置重複精度 Repeatability (mm)		±0.02 (精析±0.04)		
	螺桿導程 Ball Screw Lead (mm)		5	10	20	32
	最高速度 Maximum Speed (mm/s)		250	500	1000	1600
	最大可搬重量 Maximum Payload	水平使用 Horizontal (kg)	50	30	18	5
		垂直使用 Vertical (kg)	12	8	3	-
	定格推力 Rated Thrust (N)		341	170	85	53
	標準行程 Stroke Pitch (mm)		50-1050mm/50間隔 50 mm Pitch			
部品 Parts	AC伺服馬達容量 AC Servo Motor Output (W)		100			
	滾珠螺桿外徑 Ball Screw Ø (mm)		C7 ϕ 16			
	高剛性直線滑軌 High Rigidity Linear Guide (mm)		W12XH7.5			
	連軸器 Coupling (mm)		10X8			
	原點感應器 Home Sensor	外掛 Outside	EE-SX672(NPN)			
		內置 Built-In	EE-SX674(NPN)			

※行程超過750時，會產生螺桿偏擺，此時請將速度調降。
When the stroke is over 750mm, the run-out of the ballscrew will occur. We recommend to low down the working speed under this circumstances.

※馬達加減速設定0.2秒。
Acceleration and deacceleration value is set 0.2 second.

感應器接線圖<原點及端點> Sensor Layout

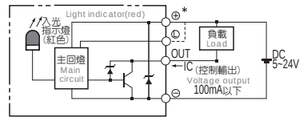

容許負載力距表 Allowable Overhang

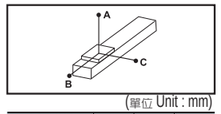

(單位 Unit : mm)

水平安裝 Horizontal Installation		A	B	C
導程 5 Lead	30kg	882	65	78
	40kg	606	43	51
	50kg	437	29	35
導程 10 Lead	15kg	875	138	157
	25kg	485	73	83
	30kg	386	56	64
導程 20 Lead	5kg	1160	384	386
	10kg	561	180	181
	18kg	288	88	89
導程 32 Lead	3kg	822	444	385
	5kg	492	255	224
	-	-	-	-

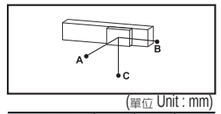

(單位 Unit : mm)

壁掛安裝 Wall Installation		A	B	C
導程 5 Lead	25kg	100	84	1102
	35kg	63	52	725
	50kg	35	29	433
導程 10 Lead	10kg	250	221	1311
	20kg	110	97	633
	30kg	64	56	385
導程 20 Lead	6kg	317	316	955
	12kg	147	144	455
	18kg	89	88	288
導程 32 Lead	2kg	591	682	1256
	5kg	224	255	488
	-	-	-	-

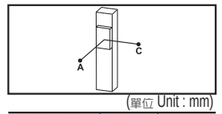

(單位 Unit : mm)

垂直安裝 Vertical Installation		A	C
導程 5 Lead	5kg	544	544
	8kg	341	341
	12kg	227	227
導程 10 Lead	4kg	606	606
	8kg	303	303
	-	-	-
導程 20 Lead	2kg	961	961
	3kg	639	639
	-	-	-

靜態容許負載慣量 Static Loading Moment

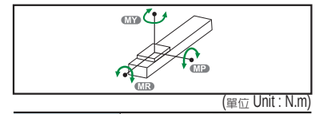

(單位 Unit : N.m)

MY	150
MP	150
MR	130

※力距表所表示的數據，代表重心。
The torque value in the chart indicate the center of gravity.

※符合型錄規範的正常使用下，保證壽命為10000公里。
Operation life is 10,000km when the product is using under the specified conditions.

※倒吊使用無法套用標準規範，如有需求請洽詢我司業務。
Data information is not for ceiling-mount inverse use. Contact us for the details if you want to apply ceiling-mount inverse usage.

搭配伺服馬達一覽表 Suitable Motor Brand

廠牌 Brand	馬達記號 Mark	煞車有無 Brake	馬達容量 Watt	電源電壓 AC-Voltage	伺服馬達型號 Motor Model	驅動器型號 Driver Model
三菱 Mitsubishi	M	無煞車(水平仕樣) No Brake (Horizontal Type)	100	220	HG-KR13	MR-J4-10A
		有煞車(垂直仕樣) With Brake (Vertical Type)	100	220	HG-KR13B	MR-J4-10A
國際 Panasonic	P	無煞車(水平仕樣) No Brake (Horizontal Type)	100	220	MSMD012G1U	MADHT1505
		有煞車(垂直仕樣) With Brake (Vertical Type)	100	220	MSMD012G1V	MADHT1505
台達 Delta	T	無煞車(水平仕樣) No Brake (Horizontal Type)	100	220	ECMA-C20401ES	ASD-B20121-B
		有煞車(垂直仕樣) With Brake (Vertical Type)	100	220	ECMA-C20401FS	ASD-B20121-B

馬達直結/馬達外露
Motor Hidden In / Motor Exposed

M 馬達直結 Motor Hidden In

單位 Unit : mm

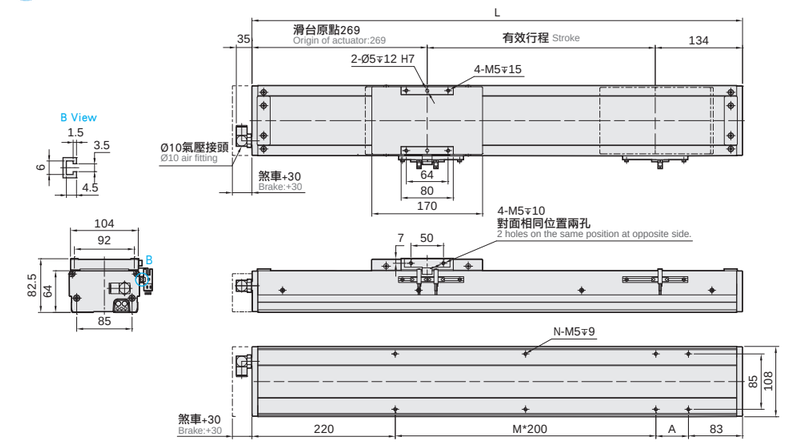

有效行程 stroke	50	100	150	200	250	300	350	400	450	500	550	600	650	700	750	800	850	900	950	1000	1050
L	453	503	553	603	653	703	753	803	853	903	953	1003	1053	1103	1153	1203	1253	1303	1353	1403	1453
A	150	200	50	100	150	200	50	100	150	200	50	100	150	200	50	100	150	200	50	100	150
M	0	0	1	1	1	1	2	2	2	2	3	3	3	3	4	4	4	4	5	5	5
N	4	4	6	6	6	6	8	8	8	8	10	10	10	10	12	12	12	12	14	14	14
KG	6.32	6.75	7.18	7.6	8.03	8.45	8.88	9.3	9.73	10.15	10.58	11	11.43	11.85	12.28	12.7	13.13	13.55	13.98	14.4	14.83

單位 Unit : mm

BC 馬達外露 Motor Exposed

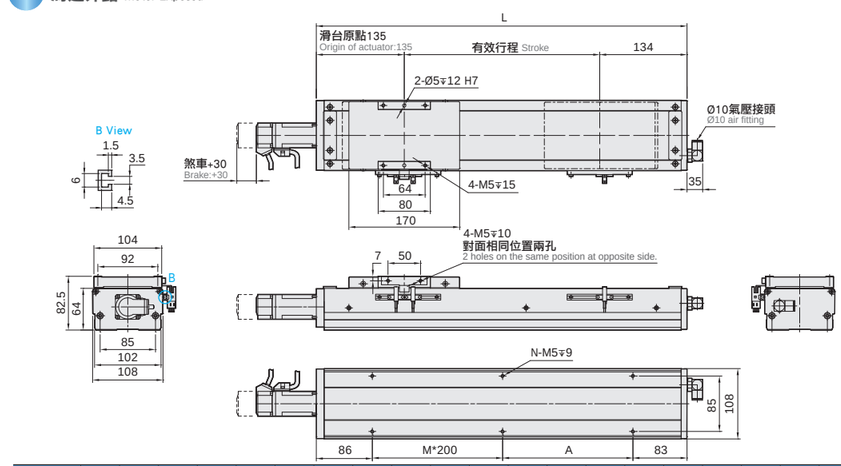

有效行程 stroke	50	100	150	200	250	300	350	400	450	500	550	600	650	700	750	800	850	900	950	1000	1050
L	319	369	419	469	519	569	619	669	719	769	819	869	919	969	1019	1069	1119	1169	1219	1269	1319
A	150	200	50	100	150	200	50	100	150	200	50	100	150	200	50	100	150	200	50	100	150
M	0	0	1	1	1	1	2	2	2	2	3	3	3	3	4	4	4	4	5	5	5
N	4	4	6	6	6	6	8	8	8	8	10	10	10	10	12	12	12	12	14	14	14
KG	5.59	6.02	6.45	6.87	7.3	7.72	8.15	8.57	9	9.42	9.85	10.27	10.7	11.12	11.55	11.97	12.4	12.82	13.25	13.67	14.1

馬達左折/馬達右折
Motor Left Side / Motor Right Side

BL 馬達左折 Motor Left Side

單位 Unit : mm

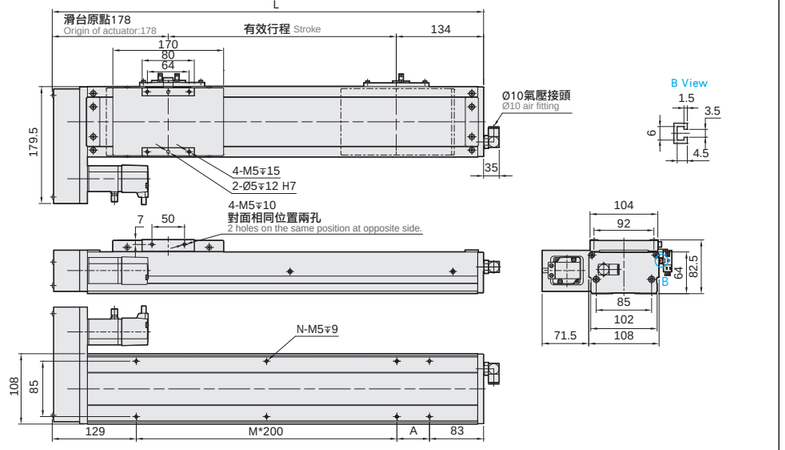

有效行程 stroke	50	100	150	200	250	300	350	400	450	500	550	600	650	700	750	800	850	900	950	1000	1050
L	362	412	462	512	562	612	662	712	762	812	862	912	962	1012	1062	1112	1162	1212	1262	1312	1362
A	150	200	50	100	150	200	50	100	150	200	50	100	150	200	50	100	150	200	50	100	150
M	0	0	1	1	1	1	2	2	2	2	3	3	3	3	4	4	4	4	5	5	5
N	4	4	6	6	6	6	8	8	8	8	10	10	10	10	12	12	12	12	14	14	14
KG	6.42	6.85	7.28	7.7	8.13	8.55	8.98	9.4	9.83	10.25	10.68	11.1	11.53	11.95	12.38	12.8	13.23	13.65	14.08	14.5	14.93

單位 Unit : mm

BR 馬達右折 Motor Right Side

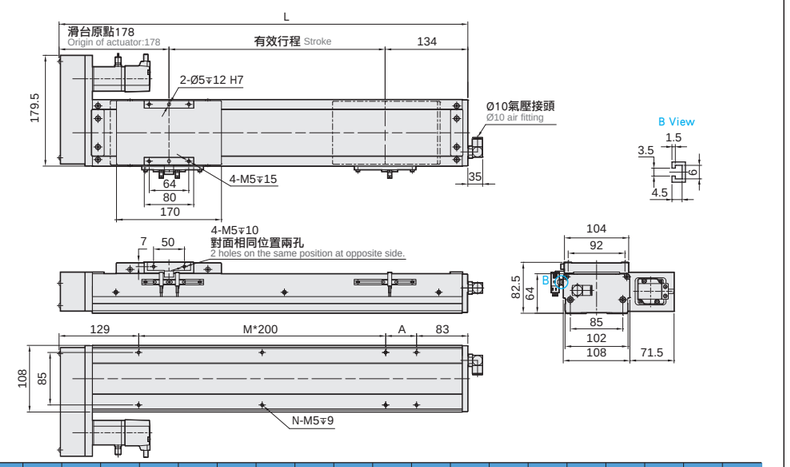

有效行程 stroke	50	100	150	200	250	300	350	400	450	500	550	600	650	700	750	800	850	900	950	1000	1050
L	362	412	462	512	562	612	662	712	762	812	862	912	962	1012	1062	1112	1162	1212	1262	1312	1362
A	150	200	50	100	150	200	50	100	150	200	50	100	150	200	50	100	150	200	50	100	150
M	0	0	1	1	1	1	2	2	2	2	3	3	3	3	4	4	4	4	5	5	5
N	4	4	6	6	6	6	8	8	8	8	10	10	10	10	12	12	12	12	14	14	14
KG	6.42	6.85	7.28	7.7	8.13	8.55	8.98	9.4	9.83	10.25	10.68	11.1	11.53	11.95	12.38	12.8	13.23	13.65	14.08	14.5	14.93

馬達下折
Motor Bottom Side

單位 Unit : mm

BM 馬達下折 Motor Bottom Side

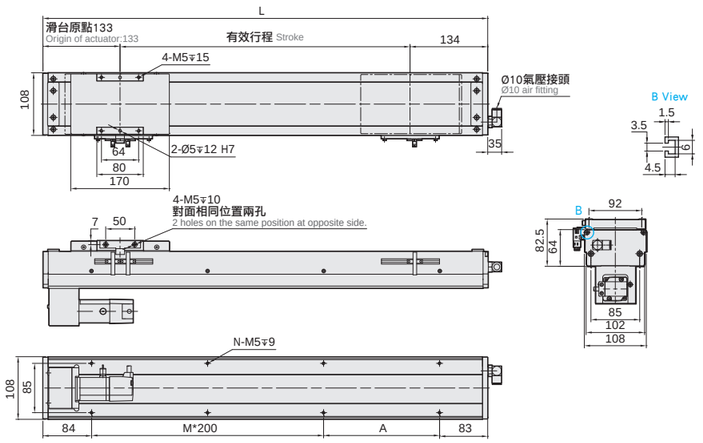

有效行程 stroke	50	100	150	200	250	300	350	400	450	500	550	600	650	700	750	800	850	900	950	1000	1050
L	317	367	417	467	517	567	617	667	717	767	817	867	917	967	1017	1067	1117	1167	1217	1267	1317
A	150	200	50	100	150	200	50	100	150	200	50	100	150	200	50	100	150	200	50	100	150
M	0	0	1	1	1	1	2	2	2	2	3	3	3	3	4	4	4	4	5	5	5
N	4	4	6	6	6	6	8	8	8	8	10	10	10	10	12	12	12	12	14	14	14
KG	6.42	6.85	7.28	7.7	8.13	8.55	8.98	9.4	9.83	10.25	10.68	11.1	11.53	11.95	12.38	12.8	13.23	13.65	14.08	14.5	14.93

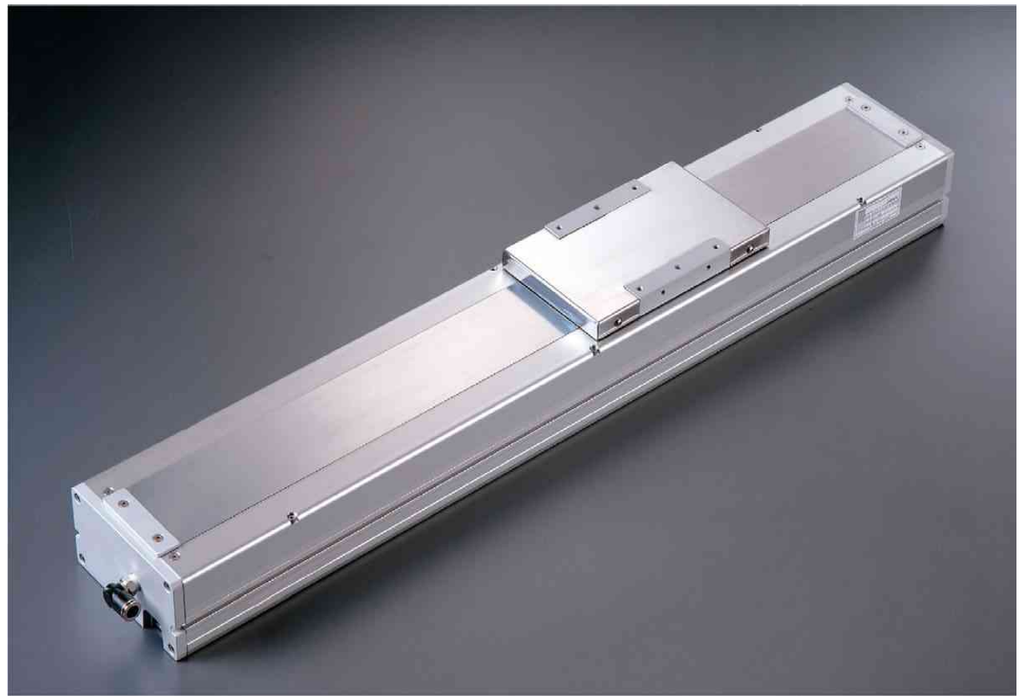

此圖僅供參考，出貨規格詳見尺寸圖面
The picture is just for the reference. Please check the the actual dimensions on the drawing.

最大行程 Maximum Stroke	最高速度 Maximum Speed	馬達容量 Motor Output	滾珠螺桿 Ball Screw	直線滑軌 Linear Guide
1050mm	1600mm/s	200W	Ø16mm	12X7.5-2支

型號表示方式 Ordering Method

wECH12 - L 5 - 50 - BC - M20B - C 4 - 0001

本體型號 Model

行程 Stroke

50-1050mm
50間隔 50 mm Pitch

螺桿導程 Ball Screw Lead

05	05mm
10	10mm
20	20mm
32	32mm

馬達位置 Motor Position

BC	馬達外露 Motor Exposed
BM	馬達下折 Motor Bottom Side
BL	馬達左折 Motor Left Side
BR	馬達右折 Motor Right Side

馬達廠牌、功率 Motor Brand、Power Output

M	三菱 Mitsubishi	10	-	B
P	國際 Panasonic	20	200W	
Y	安川 Yaskawa	40	-	
T	台達 Delta	75	-	

※若無煞車則不表示。※If No Brake,No Description.

原點感應器 Home Sensor

	內置型 In Side
A	馬達側 Motor Side
B	反馬達側 OppoSite Motor Side
	外掛型 Out Side
C	馬達側 Motor Side
D	反馬達側 OppoSite Motor Side
	無 SENSOR No Sensor
E	無 SENSOR No Sensor

端點極限感應器 Limit Sensor

	外掛型 Out Side
3	2只 2 Pc
4	3只 3 Pc
5	4只 4 Pc
6	5只 5 Pc
7	6只 6 Pc
8	無 SENSOR No Sensor

特注式樣 Special Order No.

基本仕樣 Specification

規格 Spec	位置重複精度 Repeatability (mm)		±0.02 (精拆±0.04)			
	螺桿導程 Ball Screw Lead (mm)		5	10	20	32
	最高速度 Maximum Speed (mm/s)		250	500	1000	1600
	最大可搬重量 Maximum Payload	水平使用 Horizontal (kg)	50	30	18	5
		垂直使用 Vertical (kg)	12	8	3	-
	定格推力 Rated Thrust (N)		683	341	174	107
	標準行程 Stroke Pitch (mm)		50-1050mm/50間隔 50 mm Pitch			
部品 Parts	AC伺服馬達容量 AC Servo Motor Output (W)		200			
	滾珠螺桿外徑 Ball Screw Ø (mm)		C7 ϕ 16			
	高剛性直線滑軌 High Rigidity Linear Guide (mm)		W12XH7.5			
	連軸器 Coupling (mm)		10X14/11 (註1)			
	原點感應器 Home Sensor	外掛 Outside	EE-SX672(NPN)			

※行程超過750時，會產生螺桿偏擺，此時請將速度調降。
When the stroke is over 750mm, the run-out of the ballscrew will occur. We recommend to low down the working speed under this circumstances.

※馬達加減速設定0.2秒。
Acceleration and deacceleration value is set 0.2 second.

註1:使用Panasonic 200W馬達時，馬達軸心為φ11；其他廠牌，馬達軸心為φ14。
Motor (200W) Shaft Diameter: Panasonic: 11mm; Other: 14mm.

感應器接線圖<原點及端點> Sensor Layout

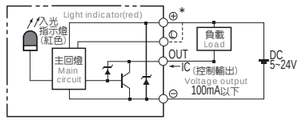

容許負載力距表 Allowable Overhang

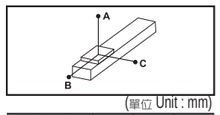

(單位 Unit : mm)

水平安裝 Horizontal Installation		A	B	C
導程 5 Lead	30kg	882	65	78
	40kg	606	43	51
	50kg	437	29	35
導程 10 Lead	15kg	875	138	157
	25kg	485	73	83
	30kg	386	56	64
導程 20 Lead	5kg	1160	384	386
	10kg	561	180	181
	18kg	288	88	89
導程 32 Lead	3kg	822	444	385
	5kg	492	255	224
	-	-	-	-

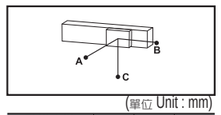

(單位 Unit : mm)

壁掛安裝 Wall Installation		A	B	C
導程 5 Lead	25kg	100	84	1102
	35kg	63	52	725
	50kg	35	29	433
導程 10 Lead	10kg	250	221	1311
	20kg	110	97	633
	30kg	64	56	385
導程 20 Lead	6kg	317	316	955
	12kg	147	144	455
	18kg	89	88	288
導程 32 Lead	2kg	591	682	1256
	5kg	224	255	488
	-	-	-	-

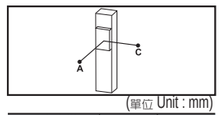

(單位 Unit : mm)

垂直安裝 Vertical Installation		A	C
導程 5 Lead	5kg	544	544
	8kg	341	341
	12kg	227	227
導程 10 Lead	4kg	606	606
	8kg	303	303
	-	-	-
導程 20 Lead	2kg	961	961
	3kg	639	639
	-	-	-

靜態容許負載慣量 Static Loading Moment

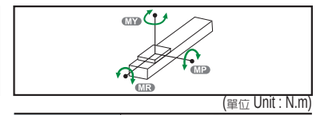

(單位 Unit : N.m)

MY	150
MP	150
MR	130

※力距表所表示的數據，代表重心。
The torque value in the chart indicate the center of gravity.

※符合型錄規範的正常使用下，保證壽命為10000公里。
Operation life is 10,000km when the product is using under the specified conditions.

※倒吊使用無法套用標準規範，如有需求請洽詢我司業務。
Data information is not for ceiling-mount inverse use. Contact us for the details if you want to apply ceiling-mount inverse usage.

搭配伺服馬達一覽表 Suitable Motor Brand

廠牌 Brand	馬達記號 Mark	煞車有無 Brake	馬達容量 Watt	電源電壓 AC-Voltage	伺服馬達型號 Motor Model	驅動器型號 Driver Model
三菱 Mitsubishi	M	無煞車(水平仕樣) No Brake (Horizontal Type)	200	220	HG-KR23	MR-J4-20A
		有煞車(垂直仕樣) With Brake (Vertical Type)	200	220	HG-KR23B	MR-J4-20A
國際 Panasonic	P	無煞車(水平仕樣) No Brake (Horizontal Type)	200	220	MHMD022P1S	MADDT1207
		有煞車(垂直仕樣) With Brake (Vertical Type)	200	220	MHMD022P1T	MADDT1207
台達 Delta	T	無煞車(水平仕樣) No Brake (Horizontal Type)	200	220	ECMA-C20602ES	ASD-B20221-B
		有煞車(垂直仕樣) With Brake (Vertical Type)	200	220	ECMA-C20602FS	ASD-B20221-B

馬達外露/馬達下折
Motor Exposed / Motor Bottom Side

BC 馬達外露 Motor Exposed

單位 Unit : mm

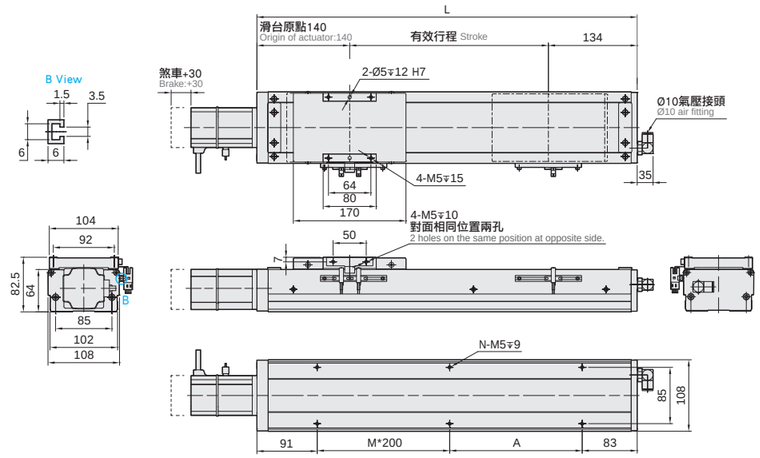

有效行程 stroke	50	100	150	200	250	300	350	400	450	500	550	600	650	700	750	800	850	900	950	1000	1050
L	324	374	424	474	524	574	624	674	724	774	824	874	924	974	1024	1074	1124	1174	1224	1274	1324
A	150	200	50	100	150	200	50	100	150	200	50	100	150	200	50	100	150	200	50	100	150
M	0	0	1	1	1	1	2	2	2	2	3	3	3	3	4	4	4	4	5	5	5
N	4	4	6	6	6	6	8	8	8	8	10	10	10	10	12	12	12	12	14	14	14
KG	6.19	6.62	7.05	7.48	7.91	8.43	8.77	9.2	9.63	10.06	10.49	10.92	11.35	11.78	12.21	12.64	13.07	13.5	13.93	14.36	14.79

BM 馬達下折 Motor Bottom Side

單位 Unit : mm

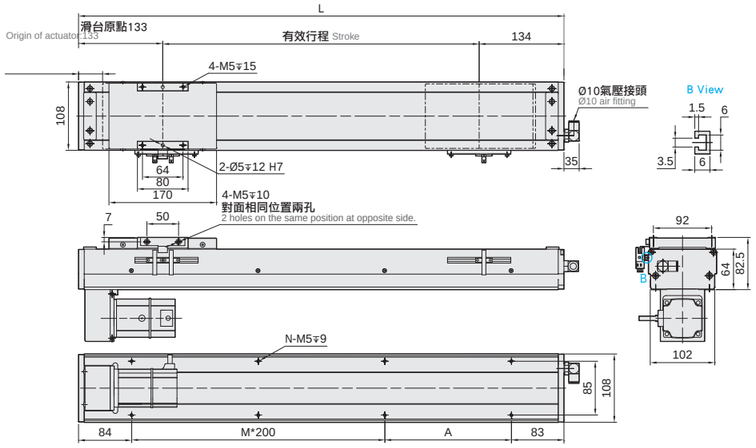

有效行程 stroke	50	100	150	200	250	300	350	400	450	500	550	600	650	700	750	800	850	900	950	1000	1050
L	317	367	417	467	517	567	617	667	717	767	817	867	917	967	1017	1067	1117	1167	1217	1267	1317
A	150	200	50	100	150	200	50	100	150	200	50	100	150	200	50	100	150	200	50	100	150
M	0	0	1	1	1	1	2	2	2	2	3	3	3	3	4	4	4	4	5	5	5
N	4	4	6	6	6	6	8	8	8	8	10	10	10	10	12	12	12	12	14	14	14
KG	7.22	7.65	8.08	8.51	8.94	9.37	9.8	10.23	10.66	11.09	11.52	11.95	12.38	12.81	13.24	13.67	14.1	14.53	14.96	15.39	15.82

馬達左折/馬達右折
Motor Left Side / Motor Right Side

單位 Unit : mm

BL 馬達左折 Motor Left Side

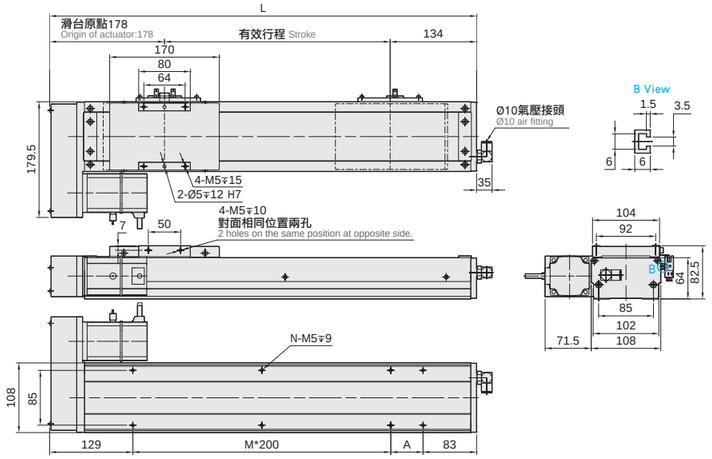

有效行程 stroke	50	100	150	200	250	300	350	400	450	500	550	600	650	700	750	800	850	900	950	1000	1050
L	362	412	462	512	562	612	662	712	762	812	862	912	962	1012	1062	1112	1162	1212	1262	1312	1362
A	150	200	50	100	150	200	50	100	150	200	50	100	150	200	50	100	150	200	50	100	150
M	0	0	1	1	1	1	2	2	2	2	3	3	3	3	4	4	4	4	5	5	5
N	4	4	6	6	6	6	8	8	8	8	10	10	10	10	12	12	12	12	14	14	14
KG	7.02	7.45	7.88	8.31	8.74	9.17	9.6	10.03	10.46	10.89	11.32	11.75	12.18	12.61	13.04	13.47	13.9	14.33	14.76	15.19	15.62

單位 Unit : mm

BR 馬達右折 Motor Right Side

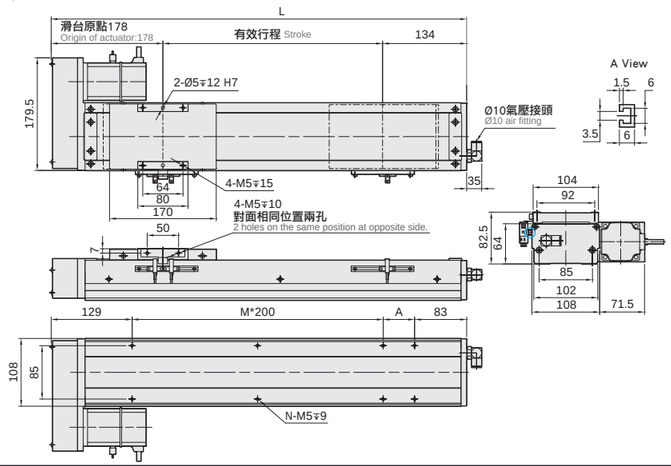

有效行程 stroke	50	100	150	200	250	300	350	400	450	500	550	600	650	700	750	800	850	900	950	1000	1050
L	362	412	462	512	562	612	662	712	762	812	862	912	962	1012	1062	1112	1162	1212	1262	1312	1362
A	150	200	50	100	150	200	50	100	150	200	50	100	150	200	50	100	150	200	50	100	150
M	0	0	1	1	1	1	2	2	2	2	3	3	3	3	4	4	4	4	5	5	5
N	4	4	6	6	6	6	8	8	8	8	10	10	10	10	12	12	12	12	14	14	14
KG	7.02	7.45	7.88	8.31	8.74	9.17	9.6	10.03	10.46	10.89	11.32	11.75	12.18	12.61	13.04	13.47	13.9	14.33	14.76	15.19	15.62



此圖僅供參考，出貨規格詳見尺寸圖面
The picture is just for the reference. Please check the the actual dimensions on the drawing.

最大行程 Maximum Stroke 1050mm | 最高速度 Maximum Speed 1600mm/s | 馬達容量 Motor Output 200W | 滾珠螺桿 Ball Screw Ø16mm | 直線滑軌 Linear Guide 15X12.5-2支

型號表示方式 Ordering Method

wECH14 - L 5 - 50 -M - M20B- C 4- 0001

本體型號 Model

行程 Stroke

50-1050mm
50間隔 50 mm Pitch

螺桿導程 Ball Screw Lead

05	05mm
10	10mm
20	20mm
32	32mm

馬達位置 Motor Position

M	馬達直結 Motor Hidden In
BC	馬達外露 Motor Exposed
BL	馬達左折 Motor Left Side
BR	馬達右折 Motor Right Side
BM	馬達下折 Motor Bottom Side

馬達廠牌、功率 Motor Brand、Power Output

M	三菱 Mitsubishi	10	-	B
P	國際 Panasonic	20	200W	
Y	安川 Yaskawa	40	-	
T	台達 Delta	75	-	

※若無煞車則不表示。※If No Brake,No Description.

原點感應器 Home Sensor

內置型 In Side	
A	馬達側 Motor Side
B	反馬達側 OppoSite Motor Side
外掛型 Out Side	
C	馬達側 Motor Side
D	反馬達側 OppoSite Motor Side
無 SENSOR No Sensor	
E	無 SENSOR No Sensor

端點極限感應器 Limit Sensor

外掛型 Out Side	
3	2只 2 Pc
4	3只 3 Pc
5	4只 4 Pc
6	5只 5 Pc
7	6只 6 Pc
8	無 SENSOR No Sensor

基本仕樣 Specification

規格 Spec	位置重複精度 Repeatability (mm)		±0.02 (精密±0.04)			
	螺桿導程 Ball Screw Lead (mm)		5	10	20	32
	最高速度 Maximum Speed (mm/s)		250	500	1000	1600
	最大可搬重量 Maximum Payload	水平使用 Horizontal (kg)	95	75	35	15
		垂直使用 Vertical (kg)	27	18	7	-
	定格推力 Rated Thrust (N)		683	341	174	107
	標準行程 Stroke Pitch (mm)		50-1050mm/50間隔 50 mm Pitch			
部品 Parts	AC伺服馬達容量 AC Servo Motor Output (W)		200			
	滾珠螺桿外徑 Ball Screw Ø (mm)		C7 φ 16			
	高剛性直線滑軌 High Rigidity Linear Guide (mm)		W15XH12.5			
	連軸器 Coupling (mm)		10X14/11 (註1)			
	原點感應器 Home Sensor	外掛 Outside	EE-SX672(NPN)			
		內置 Built-in	EE-SX674(NPN)			

※行程超過750時，會產生螺桿偏慶，此時請將速度降低。
When the stroke is over 750mm, the run-out of the ballscrew will occur.
We recommend to low down the working speed under this circumstances.

※ 馬達加減速設定0.2秒。
Acceleration and deacceleration value is set 0.2 second.

註1:使用Panasonic 200W馬達時，馬達軸心為φ11；其他廠牌，馬達軸心為φ14。
Motor (200W) Shaft Diameter: Panasonic: 11mm; Other: 14mm.

感應器接線圖<原點及端點> Sensor Layout

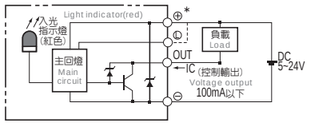

容許負載力距表 Allowable Overhang

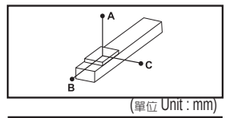

(單位 Unit : mm)

水平安裝 Horizontal Installation		A	B	C
導程 5 Lead	60kg	2512	242	232
	80kg	1811	172	164
	95kg	1537	138	133
導程 10 Lead	30kg	2727	470	430
	50kg	1577	266	242
	75kg	1004	164	150
導程 20 Lead	10kg	2304	1222	1028
	22kg	1443	540	451
	35kg	1005	324	271
導程 32 Lead	10kg	1555	840	623
	15kg	1033	545	405
	-	-	-	-

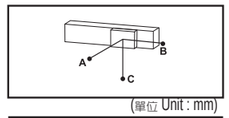

(單位 Unit : mm)

壁掛安裝 Wall Installation		A	B	C
導程 5 Lead	55kg	257	269	2883
	75kg	178	186	2000
	95kg	133	138	1537
導程 10 Lead	35kg	363	395	2368
	55kg	218	238	1445
	75kg	150	164	1004
導程 20 Lead	12kg	854	1019	2552
	20kg	500	596	1588
	35kg	271	324	1005
導程 32 Lead	8kg	787	1060	1980
	15kg	405	545	1033
	-	-	-	-

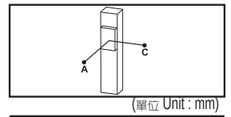

(單位 Unit : mm)

垂直安裝 Vertical Installation		A	C
導程 5 Lead	15kg	1118	1118
	22kg	770	770
	27kg	626	626
導程 10 Lead	10kg	1500	1500
	14kg	1072	1072
	18kg	833	833
導程 20 Lead	4kg	2980	2980
	7kg	1700	1700
	-	-	-

靜態容許負載慣量 Static Loading Moment

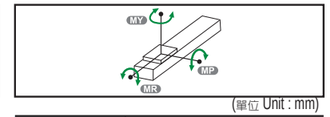

(單位 Unit : mm)

MY	551
MP	552
MR	485

※力道表所表示的數據，代表重心。
The torque value in the chart indicate the center of gravity.

※符合型錄規範的正常使用下，保證壽命為10000公里。Operation life is 10,000km when the product is using under the specified conditions.

※倒吊使用無法套用標準規範，如有需求請洽詢我司業務。Data information is not for ceiling-mount inverse use. Contact us for the details if you want to apply ceiling-mount inverse usage.

搭配伺服馬達一覽表 Suitable Motor Brand

廠牌 Brand	馬達記號 Mark	煞車有無 Brake	馬達容量 Watt	電源電壓 AC-Voltage	伺服馬達型號 Motor Model	驅動器型號 Driver Model
三菱 Mitsubishi	M	無煞車(水平仕樣) No Brake (Horizontal Type)	200	220	HG-KR23	MR-J4-20A
		有煞車(垂直仕樣) With Brake (Vertical Type)	200	220	HG-KR23B	MR-J4-20A
國際 Panasonic	P	無煞車(水平仕樣) No Brake (Horizontal Type)	200	220	MHMD022G1U	MADHT1507
		有煞車(垂直仕樣) With Brake (Vertical Type)	200	220	MHMD022G1V	MADHT1507
台達 Delta	T	無煞車(水平仕樣) No Brake (Horizontal Type)	200	220	ECMA-C20602ES	ASD-B20221-B
		有煞車(垂直仕樣) With Brake (Vertical Type)	200	220	ECMA-C20602FS	ASD-B20221-B

馬達直結 / 馬達外露
Motor Hidden In / Motor Exposed

M 馬達直結 Motor Hidden in

單位 Unit : mm

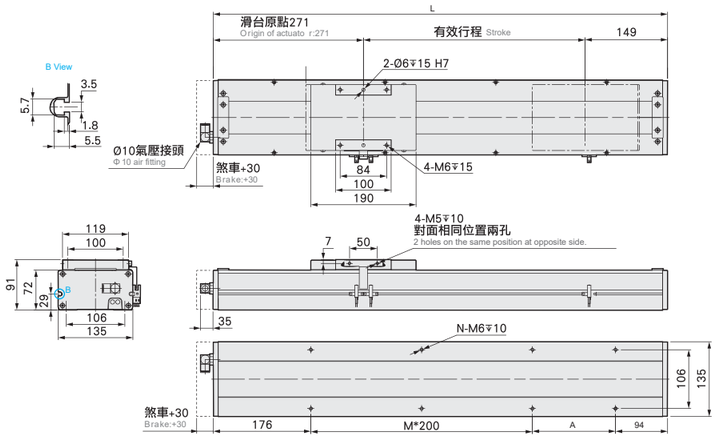

有效行程 Stroke	50	100	150	200	250	300	350	400	450	500	550	600	650	700	750	800	850	900	950	1000	1050
L	470	520	570	620	670	720	770	820	870	920	970	1020	1070	1120	1170	1220	1270	1320	1370	1420	1470
A	200	50	100	150	200	50	100	150	200	50	100	150	200	50	100	150	200	50	100	150	200
M	0	1	1	1	1	2	2	2	2	3	3	3	3	4	4	4	4	5	5	5	5
N	4	6	6	6	6	8	8	8	8	10	10	10	10	12	12	12	12	14	14	14	14
KG	11.5	12.1	12.7	13.3	13.9	14.5	15.1	15.7	16.3	16.9	17.5	18.1	18.7	19.3	19.9	20.5	21.1	21.7	22.3	22.9	23.5

BC 馬達外露 Motor Exposed

單位 Unit : mm

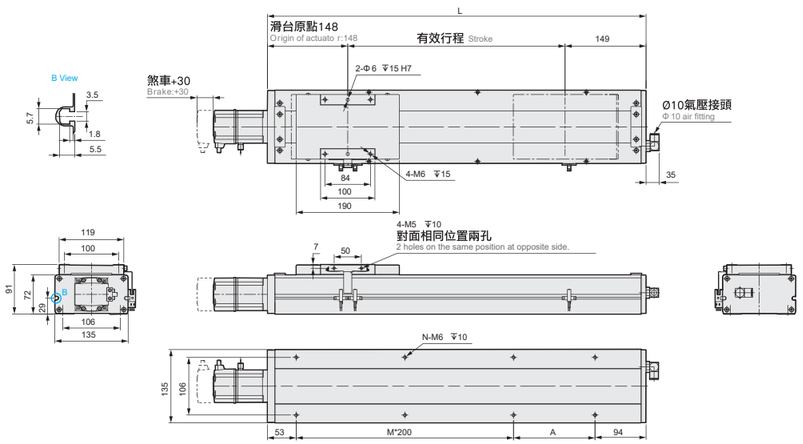

有效行程 Stroke	50	100	150	200	250	300	350	400	450	500	550	600	650	700	750	800	850	900	950	1000	1050
L	347	397	447	497	547	597	647	697	747	797	847	897	947	997	1047	1097	1147	1197	1247	1297	1347
A	200	50	100	150	200	50	100	150	200	50	100	150	200	50	100	150	200	50	100	150	200
M	0	1	1	1	1	2	2	2	2	3	3	3	3	4	4	4	4	5	5	5	5
N	4	6	6	6	6	8	8	8	8	10	10	10	10	12	12	12	12	14	14	14	14
KG	10.5	11.1	11.7	12.3	12.9	13.5	14.1	14.7	15.3	15.9	16.5	17.1	17.7	18.3	18.9	19.5	20.1	20.7	21.3	21.9	22.5

馬達左折 / 馬達右折
Motor Left Side / Motor Right Side

BL 馬達左折 Motor Left Side

單位 Unit : mm

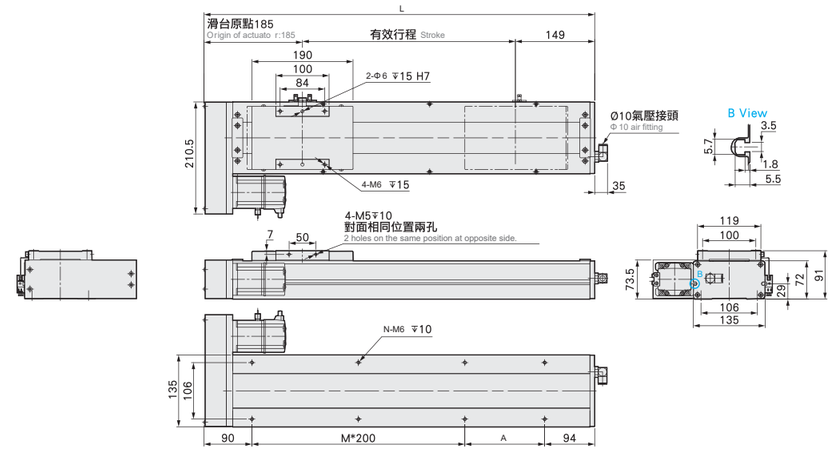

有效行程 Stroke	50	100	150	200	250	300	350	400	450	500	550	600	650	700	750	800	850	900	950	1000	1050
L	384	434	484	534	584	634	684	734	784	834	884	934	984	1034	1084	1134	1184	1234	1284	1334	1384
A	200	50	100	150	200	50	100	150	200	50	100	150	200	50	100	150	200	50	100	150	200
M	0	1	1	1	1	2	2	2	2	3	3	3	3	4	4	4	4	5	5	5	5
N	4	6	6	6	6	8	8	8	8	10	10	10	10	12	12	12	12	14	14	14	14
KG	10.9	11.52	12.14	12.76	13.38	14	14.62	15.24	15.86	16.48	17.1	17.72	18.34	18.96	19.58	20.2	20.82	21.44	22.06	22.68	23.3

BR 馬達右折 Motor Right Side

單位 Unit : mm

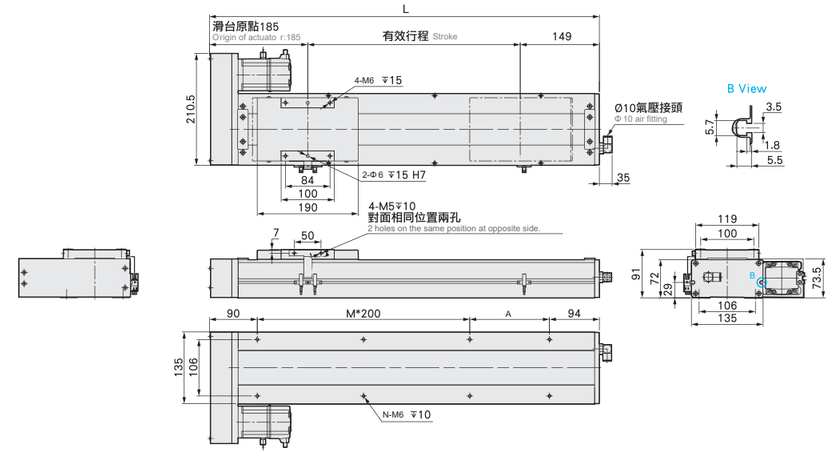

有效行程 Stroke	50	100	150	200	250	300	350	400	450	500	550	600	650	700	750	800	850	900	950	1000	1050
L	384	434	484	534	584	634	684	734	784	834	884	934	984	1034	1084	1134	1184	1234	1284	1334	1384
A	200	50	100	150	200	50	100	150	200	50	100	150	200	50	100	150	200	50	100	150	200
M	0	1	1	1	1	2	2	2	2	3	3	3	3	4	4	4	4	5	5	5	5
N	4	6	6	6	6	8	8	8	8	10	10	10	10	12	12	12	12	14	14	14	14
KG	10.9	11.52	12.14	12.76	13.38	14	14.62	15.24	15.86	16.48	17.1	17.72	18.34	18.96	19.58	20.2	20.82	21.44	22.06	22.68	23.3

馬達下折
Motor Bottom Side

單位 Unit : mm

BM 馬達下折 Motor Bottom Side

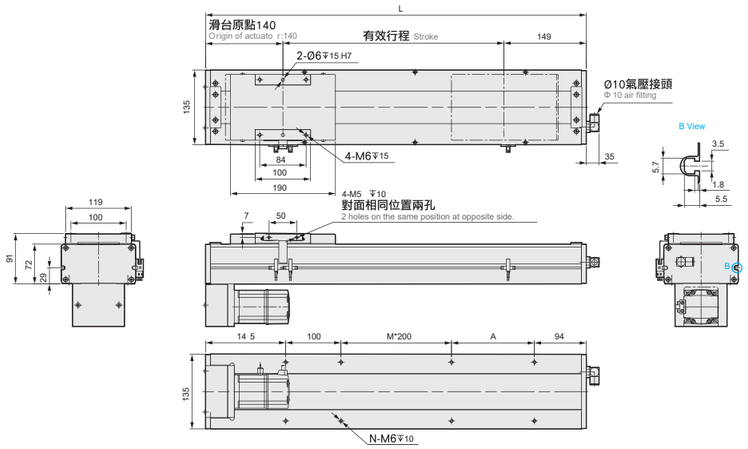

有效行程 Stroke	50	100	150	200	250	300	350	400	450	500	550	600	650	700	750	800	850	900	950	1000	1050
L	339	389	439	489	539	589	639	689	739	789	839	889	939	989	1039	1089	1139	1189	1239	1289	1339
A	200	50	100	150	200	50	100	150	200	50	100	150	200	50	100	150	200	50	100	150	200
M	0	0	0	0	0	1	1	1	1	2	2	2	2	3	3	3	3	4	4	4	4
N	4	6	6	6	6	8	8	8	8	10	10	10	10	12	12	12	12	14	14	14	14
KG	10.9	11.52	12.14	12.76	13.38	14	14.62	15.24	15.86	16.48	17.1	17.72	18.34	18.96	19.58	20.2	20.82	21.44	22.06	22.68	23.3



此圖僅供參考，出貨規格詳見尺寸圖面
The picture is just for the reference. Please check the the actual dimensions on the drawing.

最大行程 Maximum Stroke	最高速度 Maximum Speed	馬達容量 Motor Output	滾珠螺桿 Ball Screw	直線滑軌 Linear Guide
1050mm	1600mm/s	200W	Ø16mm	15X12.5-2支

型號表示方式 Ordering Method

wECH14- L 5- 50 - M - M20B - C 4- 0001

本體型號 Model

■行程 Stroke

50-1050mm	
50間隔	50 mm Pitch

■螺桿導程 Ball Screw Lead

05	05mm
10	10mm
20	20mm
32	32mm

■馬達位置 Motor Position

M	馬達直結 Motor Hidden In
BC	馬達外露 Motor Exposed
BL	馬達左折 Motor Left Side
BR	馬達右折 Motor Right Side
BM	馬達下折 Motor Bottom Side

■馬達廠牌、功率 Motor Brand、Power Output

M	三菱 Mitsubishi	10	-	B
P	國際 Panasonic	20	200W	
Y	安川 Yaskawa	40	-	
T	台達 Delta	75	-	

※若無煞車則不表示。※If No Brake,No Description.

■原點感應器 Home Sensor

內置型 In Side	
A	馬達側 Motor Side
B	反馬達側 OppoSite Motor Side
外掛型 Out Side	
C	馬達側 Motor Side
D	反馬達側 OppoSite Motor Side
無 SENSOR	No Sensor
E	無 SENSOR No Sensor

■端點極限感應器 Limit Sensor

外掛型 Out Side	
3	2只 2 Pc
4	3只 3 Pc
5	4只 4 Pc
6	5只 5 Pc
7	6只 6 Pc
8	無 SENSOR No Sensor

特注式樣 Special Order No.

基本仕樣 Specification

規格 Spec	位置重複精度 Repeatability (mm)		±0.02（精析±0.04）		
	螺桿導程 Ball Screw Lead (mm)		5	10	20	32
	最高速度 Maximum Speed (mm/s) ※1		250	500	1000	1600
	最大可搬重量 Maximum Payload	水平使用 Horizontal (kg)	110	88	40	30
		垂直使用 Vertical (kg)	33	22	10	8
	定格推力 Rated Thrust (N)		1388	694	347	217
	標準行程 Stroke Pitch (mm) ※2		50-1050mm / 50		間隔 50 mm Pitch	
部品 Parts	AC 伺服馬達容量 AC Servo Motor Output (W)		400			
	滾珠螺桿外徑 Ball Screw Ø (mm)		C7Φ 16			
	高剛性直線滑軌 High Rigidity Linear Guide (mm)		W15XH12.5			
	連軸器 Coupling (mm)		10X14			
	原點感應器 Home Sensor	外掛 Outside	EE-SX672(NPN)			
		內置 Built-In	EE-SX674(NPN)			

※1 馬達加減速設定 0.2 秒。
Acceleration and deaccele ration value is set 0.2 second.

※2 行程超過 750 時，會產生螺桿偏擺，此時請將速度調降。
When the stroke is over 750mm, the run-out of the ballscrew will occur. We recommend to low down the working speed under this circumstances.

感應器接線圖 < 原點及端點 > Sensor Layout

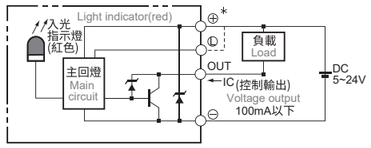

容許負載力距表 Allowable Overhang

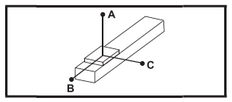

（單位 Unit : mm）

水平安裝 Horizontal Installation		A	B	C
導程 5 Lead	60kg	2512	242	232
	80kg	1811	172	164
	110kg	1284	114	108
導程 10 Lead	30kg	2727	470	430
	50kg	1577	266	242
	88kg	854	134	122
導程 20 Lead	10kg	2304	1222	1028
	22kg	1443	540	451
	40kg	860	277	233
導程 32 Lead	15kg	1033	545	405
	25kg	604	311	233
	30kg	495	251	188

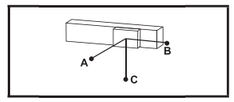

（單位 Unit : mm）

壁掛安裝 Wall Installation		A	B	C
導程 5 Lead	55kg	257	269	2883
	75kg	178	186	2000
	110kg	108	114	1284
導程 10 Lead	35kg	363	395	2368
	55kg	218	238	1445
	88kg	123	134	854
導程 20 Lead	12kg	854	1019	2552
	20kg	500	596	1588
	40kg	233	277	860
導程 32 Lead	15kg	405	545	1033
	30kg	188	251	495
	-	-	-	-

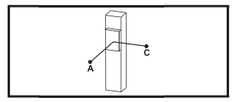

（單位 Unit : mm）

垂直安裝 Vertical Installation		A	C
導程 5 Lead	15kg	1118	1118
	22kg	770	770
	33kg	513	513
導程 10 Lead	10kg	1500	1500
	14kg	1072	1072
	22kg	682	682
導程 20 Lead	7kg	1700	1700
	10kg	1188	1188
	-	-	-
導程 32 Lead	5kg	1503	1503
	8kg	944	944
	-	-	-

靜態容許負載慣量 Static Loading Moment

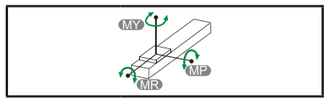

（單位 Unit : N.m）

MY	551
MP	552
MR	485

* 力距表所表示的數據，代表重心。
The torque value in the chart indicate the center of gravity.
* 符合型錄規範的正常使用下，保證壽命為 10000 公里。
Operation life is 10,000km when the product is using under the specified conditions.
* 倒吊使用無法套用標準規範，如有需求請洽詢我司業務。
Data information is not for ceiling-mount inverse use. Contact us for the details if you want to apply ceiling-mount inverse usage.

搭配伺服馬達一覽表 Suitable Motor Brand

廠牌 Brand	馬達記號 Mark	煞車有無 Brake	馬達容量 Watt	電源電壓 AC-Voltage	伺服馬達型號 Motor Model	驅動器型號 Driver Model
三菱 Mitsubishi	M	無煞車（水平仕樣） No Brake (Horizontal Type)	400	220	HG-KR43	MR-J4-40A
		有煞車（垂直仕樣） With Brake (Vertical Type)	400	220	HG-KR43B	MR-J4-40A
國際 Panasonic	P	無煞車（水平仕樣） No Brake (Horizontal Type)	400	220	MHMD042G1U	MBDHT2510
		有煞車（垂直仕樣） With Brake (Vertical Type)	400	220	MHMD042G1V	MBDHT2510
台達 Delta	T	無煞車（水平仕樣） No Brake (Horizontal Type)	400	220	ECMA-C20604ES	ASD-B20421-B
		有煞車（垂直仕樣） With Brake (Vertical Type)	400	220	ECMA-C20604FS	ASD-B20421-B

馬達直結 / 馬達外露
Motor Hidden In / Motor Exposed

M 馬達直結 Motor Hidden in

單位 Unit : mm

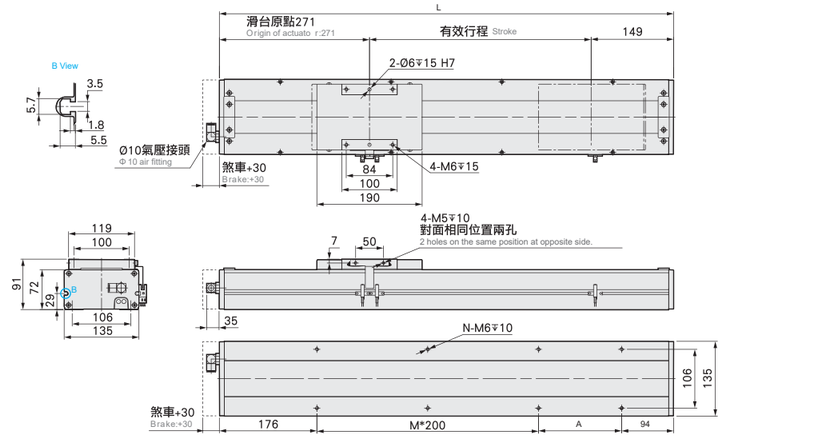

有效行程 Stroke	50	100	150	200	250	300	350	400	450	500	550	600	650	700	750	800	850	900	950	1000	1050
L	470	520	570	620	670	720	770	820	870	920	970	1020	1070	1120	1170	1220	1270	1320	1370	1420	1470
A	200	50	100	150	200	50	100	150	200	50	100	150	200	50	100	150	200	50	100	150	200
M	0	1	1	1	1	2	2	2	2	3	3	3	3	4	4	4	4	5	5	5	5
N	4	6	6	6	6	8	8	8	8	10	10	10	10	12	12	12	12	14	14	14	14
KG	11.5	12.1	12.7	13.3	13.9	14.5	15.1	15.7	16.3	16.9	17.5	18.1	18.7	19.3	19.9	20.5	21.1	21.7	22.3	22.9	23.5

BC 馬達外露 Motor Exposed

單位 Unit : mm

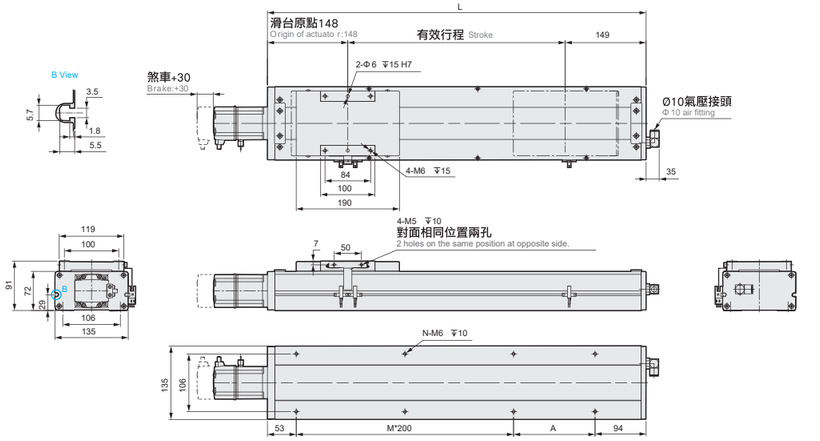

有效行程 Stroke	50	100	150	200	250	300	350	400	450	500	550	600	650	700	750	800	850	900	950	1000	1050
L	347	397	447	497	547	597	647	697	747	797	847	897	947	997	1047	1097	1147	1197	1247	1297	1347
A	200	50	100	150	200	50	100	150	200	50	100	150	200	50	100	150	200	50	100	150	200
M	0	1	1	1	1	2	2	2	2	3	3	3	3	4	4	4	4	5	5	5	5
N	4	6	6	6	6	8	8	8	8	10	10	10	10	12	12	12	12	14	14	14	14
KG	10.5	11.1	11.7	12.3	12.9	13.5	14.1	14.7	15.3	15.9	16.5	17.1	17.7	18.3	18.9	19.5	20.1	20.7	21.3	21.9	22.5

馬達左折 / 馬達右折
Motor Left Side / Motor Right Side

BL 馬達左折 Motor Left Side

單位 Unit : mm

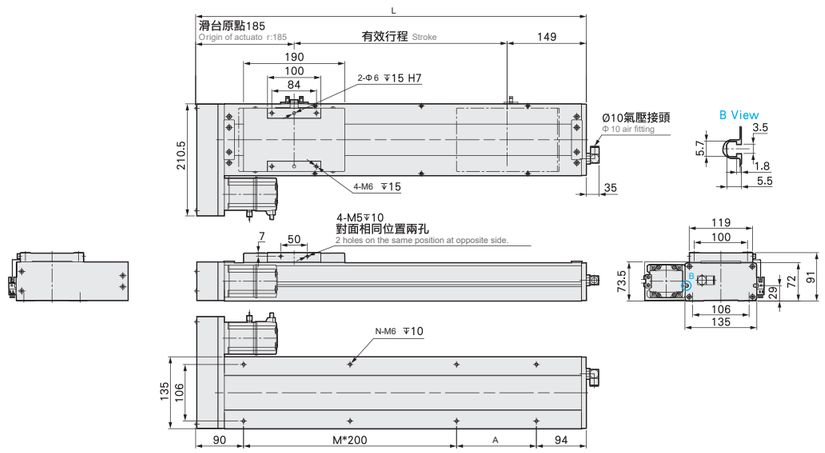

有效行程 Stroke	50	100	150	200	250	300	350	400	450	500	550	600	650	700	750	800	850	900	950	1000	1050
L	384	434	484	534	584	634	684	734	784	834	884	934	984	1034	1084	1134	1184	1234	1284	1334	1384
A	200	50	100	150	200	50	100	150	200	50	100	150	200	50	100	150	200	50	100	150	200
M	0	1	1	1	1	2	2	2	2	3	3	3	3	4	4	4	4	5	5	5	5
N	4	6	6	6	6	8	8	8	8	10	10	10	10	12	12	12	12	14	14	14	14
KG	10.9	11.52	12.14	12.76	13.38	14	14.62	15.24	15.86	16.48	17.1	17.72	18.34	18.96	19.58	20.2	20.82	21.44	22.06	22.68	23.3

BR 馬達右折 Motor Right Side

單位 Unit : mm

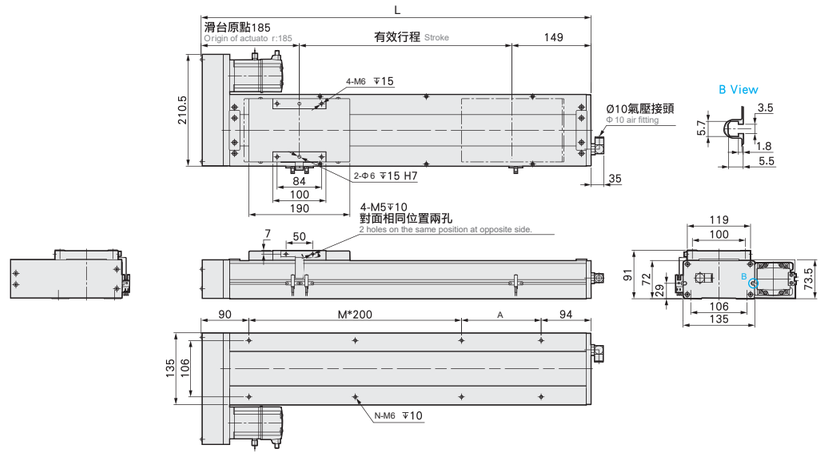

有效行程 Stroke	50	100	150	200	250	300	350	400	450	500	550	600	650	700	750	800	850	900	950	1000	1050
L	384	434	484	534	584	634	684	734	784	834	884	934	984	1034	1084	1134	1184	1234	1284	1334	1384
A	200	50	100	150	200	50	100	150	200	50	100	150	200	50	100	150	200	50	100	150	200
M	0	1	1	1	1	2	2	2	2	3	3	3	3	4	4	4	4	5	5	5	5
N	4	6	6	6	6	8	8	8	8	10	10	10	10	12	12	12	12	14	14	14	14
KG	10.9	11.52	12.14	12.76	13.38	14	14.62	15.24	15.86	16.48	17.1	17.72	18.34	18.96	19.58	20.2	20.82	21.44	22.06	22.68	23.3

馬達下折
Motor Bottom Side

BM 馬達下折 Motor Bottom Side

單位 Unit : mm

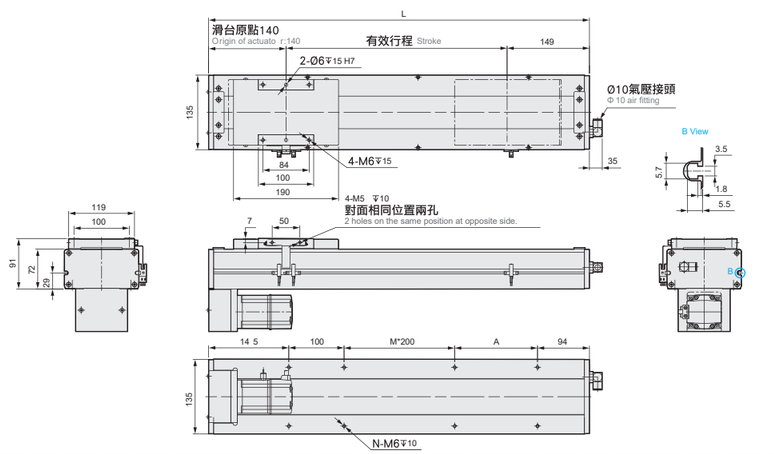

有效行程 Stroke	50	100	150	200	250	300	350	400	450	500	550	600	650	700	750	800	850	900	950	1000	1050
L	339	389	439	489	539	589	639	689	739	789	839	889	939	989	1039	1089	1139	1189	1239	1289	1339
A	200	50	100	150	200	50	100	150	200	50	100	150	200	50	100	150	200	50	100	150	200
M	0	0	0	0	0	1	1	1	1	2	2	2	2	3	3	3	3	4	4	4	4
N	4	6	6	6	6	8	8	8	8	10	10	10	10	12	12	12	12	14	14	14	14
KG	10.9	11.52	12.14	12.76	13.38	14	14.62	15.24	15.86	16.48	17.1	17.72	18.34	18.96	19.58	20.2	20.82	21.44	22.06	22.68	23.3

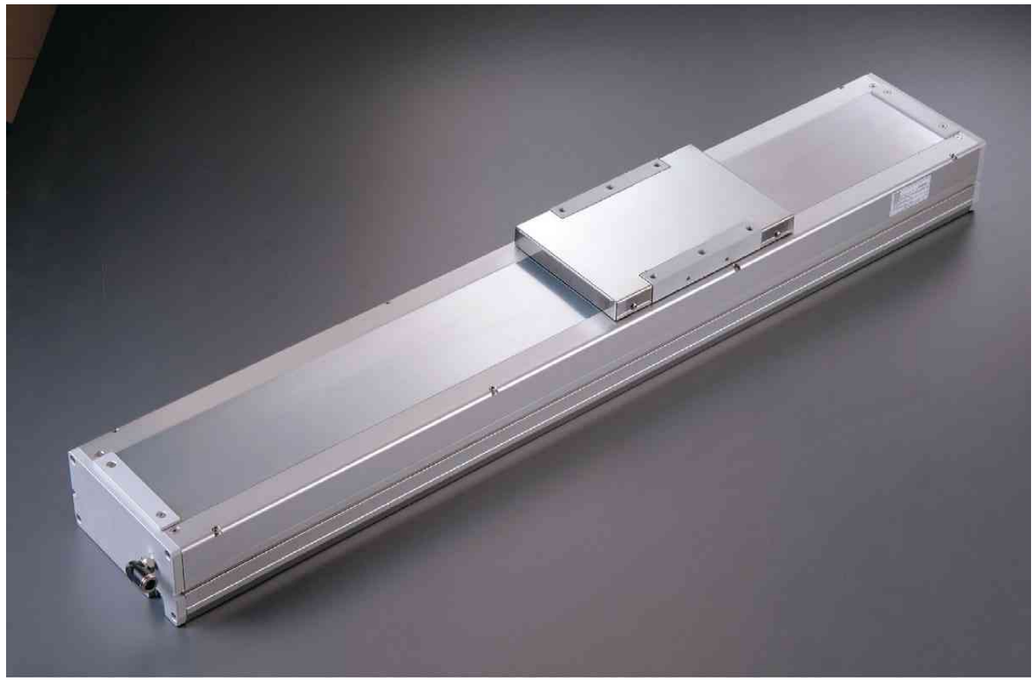

此圖僅供參考，出貨規格詳見尺寸圖面
The picture is just for the reference. Please check the the actual dimensions on the drawing.

最大行程 Maximum Stroke	最高速度 Maximum Speed	馬達容量 Motor Output	滾珠螺桿 Ball Screw	直線導軌 Linear Guide
1250mm	2000mm/s	400W	Φ20mm	20X15-2支

型號表示方式 Ordering Method

WECH17- L 5 - 50 - M - M40B - C 4 - 0001

本體型號 Model

行程 Stroke

50-1250mm
50間隔 50 mm Pitch

螺桿導程 Ball Screw Lead

5	5mm
10	10mm
20	20mm
40	40mm

馬達位置 Motor Position

M	馬達直結 Motor Hidden In
BC	馬達外露 Motor Exposed
BL	馬達左折 Motor Left Side
BR	馬達右折 Motor Right Side
BM	馬達下折 Motor Bottom Side

馬達廠牌、功率 Motor Brand 、Power Output

M	三菱 Mitsubishi	10	-	B
P	國際 Panasonic	20	-	
Y	安川 Yaskawa	40	400W	
T	台達 Delta	75	-	

若無煞車則不表示。 If No Brake,No Description.

原點感應器 Home Sensor

內置型 In Side	
A	馬達側 Motor Side
B	反馬達側 Opposite Motor Side
外掛型 Out Side	
C	馬達側 Motor Side
D	反馬達側 Opposite Motor Side
無 SENSOR No Sensor	
E	無 SENSOR No Sensor

端點極限感應器 Limit Sensor

外掛型 Out Side	
3	2只 2 Pc
4	3只 3 Pc
5	4只 4 Pc
6	5只 5 Pc
7	6只 6 Pc
8	無 SENSOR No Sensor

基本仕樣 Specification

Spec	位置重複精度 Repeatability (mm)		±0.02 (精研±0.04)		
	螺桿導程 Ball Screw Lead (mm)		5	10	20	40
	最高速度 Maximum ※1		250	500	1000	2000
	最大可搬重量 Maximum Payload	水平使用 Horizontal (kg)	120	110	75	22
		垂直使用 Vertical (kg)	40	30	14	7
	定格推力 Rated Thrust (N)		1388	694	347	174
	標準行程 Stroke Pitch (mm) ※2		50-1250mm / 50		間隔 50 mm Pitch	
Parts	AC 伺服馬達容量 AC Servo Motor		400			
	滾珠螺桿外徑 Ball Screw Ø (mm)		C7Φ 20			
	高剛性直線滑軌 High Rigidity Linear Guide (mm)		W20XH15			
	連軸器 Coupling (mm)		12X14			
	原點感應器 Home Sensor	外掛 Outside	EE-SX672(NPN)			
		內置 Built-In	EE-SX674(NPN)			

※1 馬達加減速設定 0.2 秒。
Acceleration and deaccele ration value is set 0.2 second.

※2 行程超過 850 時，會產生螺桿偏擺，此時請將速度調降。
When the stroke is over 850mm, the run-out of the ballscrew will occur. We recommend to low down the working speed under this circumstances.

感應器接線圖 < 原點及端點 > Sensor Layout

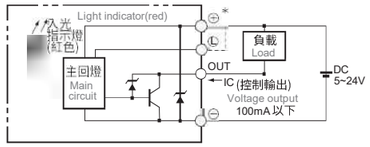

容許負載力距表 Allowable Overhang

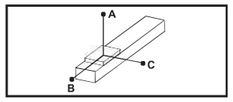

(單位 Unit : mm)

水平安裝 Horizontal Installation		A	B	C
導程 5 Lead	70kg	3235	349	408
	90kg	2482	263	306
	120kg	1850	187	217
導程 10 Lead	65kg	191	338	373
	85kg	1445	248	276
	110kg	1102	182	202
導程 20 Lead	35kg	1666	547	538
	55kg	1030	33	328
	75kg	733	23	230
導程 40 Lead	15kg	1126	740	577
	22kg	755	49	384

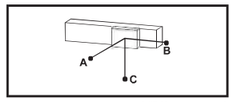

(單位 Unit : mm)

壁掛安裝 Wall Installation		A	B	C
導程 5 Lead	75kg	377	322	2988
	95kg	288	246	2333
	120kg	218	187	1850
導程 10 Lead	60kg	408	368	2092
	80kg	296	266	1554
	110kg	202	182	1102
導程 20 Lead	30kg	633	644	196
	50kg	365	369	1143
	75kg	230	23	733
導程 40 Lead	12kg	729	936	1417
	22kg	384	49	755

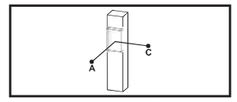

(單位 Unit : mm)

垂直安裝 Vertical Installation		A	C
導程 5 Lead	20kg	1368	1368
	30kg	91	91
	40kg	683	683
導程 10 Lead	15kg	1618	1618
	25kg	970	970
	30kg	808	808
導程 20 Lead	10kg	1922	1922
	14kg	1377	1377
導程 40 Lead	4kg	2377	2377
	7kg	1356	1356

靜態容許負載慣量 Static Loading Moment

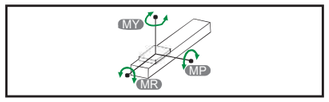

(單位 Unit : N.m)

MY	1032
MP	1034
MR	908

* 力距表所表示的數據，代表重心。
The torque value in the chart indicate the center of gravity.
* 符合型錄規範的正常使用下，保證壽命為 10000 公里。
Operation life is 10,000km when the product is using under the specified conditions.
* 倒吊使用無法套用標準規範，如有需求請洽詢我司業務。
Data information is not for ceiling-mount inverse use. Contact us for the details if you want to apply ceiling-mount inverse usage.

搭配伺服馬達一覽表 Suitable Motor Brand

廠牌 Brand	馬達記號 Mark	煞車有無 Brake	馬達容量 Watt	電源電壓 AC-Voltage	伺服馬達型號 Motor Model	驅動器型號 Driver Model
三菱 Mitsubishi	M	無煞車 (水平仕樣) No Brake (Horizontal Type)	400	220	HG-KR43	MR-J4-40A
		有煞車 (垂直仕樣) With Brake (Vertical Type)	400	220	HG-KR43B	MR-J4-40A
國際 Panasonic	P	無煞車 (水平仕樣) No Brake (Horizontal Type)	400	220	MHMD042G1U	MBDHT2510
		有煞車 (垂直仕樣) With Brake (Vertical Type)	400	220	MHMD042G1V	MADHT2510
台達 Delta	T	無煞車 (水平仕樣) No Brake (Horizontal Type)	400	220	ECMA-C20604ES	ASD-B20421-B
		有煞車 (垂直仕樣) With Brake (Vertical Type)	400	220	ECMA-C20604FS	ASD-B20421-B

馬達直結 / 馬達外露
Motor Hidden In / Motor Exposed

M 馬達直結 Motor Hidden in

單位 Unit : mm

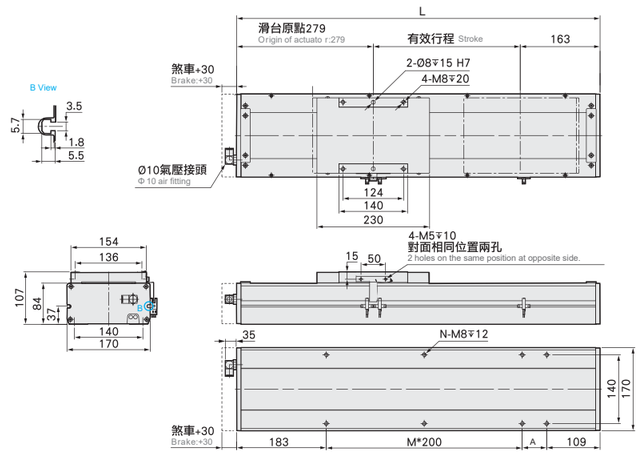

有效行程 Stroke	50	100	150	200	250	300	350	400	450	500	550	600	650	700	750	800	850	900	950	1000	1050	1100	1150	1200	1250
L	492	542	592	642	692	742	792	842	892	942	992	1042	1092	1142	1192	1242	1292	1342	1392	1442	1492	1542	1592	1642	1692
A	200	50	100	150	200	50	100	150	200	50	100	150	200	50	100	150	200	50	100	150	200	50	100	150	200
M	0	1	1	1	1	2	2	2	2	3	3	3	3	4	4	4	4	5	5	5	5	6	6	6	6
N	4	6	6	6	6	8	8	8	8	10	10	10	10	12	12	12	12	14	14	14	14	16	16	16	16
KG	12.44	13.24	14.04	14.84	15.65	16.45	17.26	18.06	18.86	19.67	20.47	21.28	22.08	22.88	23.69	24.49	25.29	26.1	26.9	27.7	28.51	29.31	30.12	30.92	31.72

BC 馬達外露 Motor Exposed

單位 Unit : mm

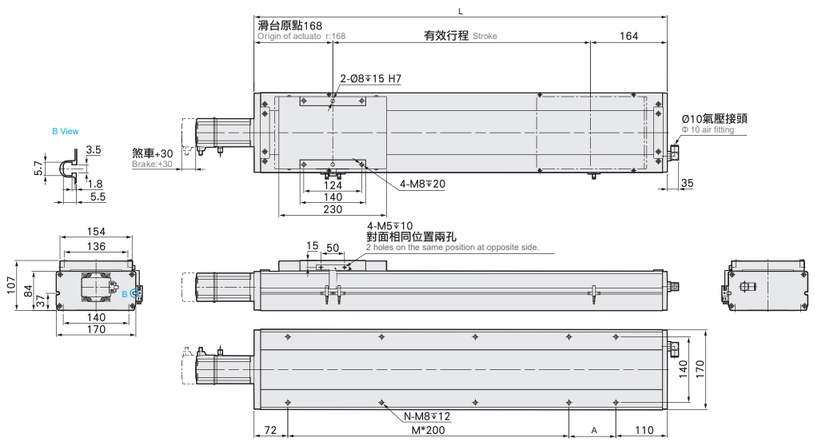

有效行程 Stroke	50	100	150	200	250	300	350	400	450	500	550	600	650	700	750	800	850	900	950	1000	1050	1100	1150	1200	1250
L	382	432	482	532	582	632	682	732	782	832	882	932	982	1032	1082	1132	1182	1232	1282	1332	1382	1432	1482	1532	1582
A	200	50	100	150	200	50	100	150	200	50	100	150	200	50	100	150	200	50	100	150	200	50	100	150	200
M	0	1	1	1	1	2	2	2	2	3	3	3	3	4	4	4	4	5	5	5	5	6	6	6	6
N	4	6	6	6	6	8	8	8	8	10	10	10	10	12	12	12	12	14	14	14	14	16	16	16	16
KG	11.84	12.62	13.4	14.18	14.96	15.74	16.52	17.3	18.08	18.85	19.63	20.41	21.19	21.97	22.75	23.53	24.31	25.09	25.87	26.65	27.43	28.21	28.99	29.77	30.55

馬達左折 / 馬達右折
Motor Left Side / Motor Right Side

BL 馬達左折 Motor Left Side

單位 Unit : mm

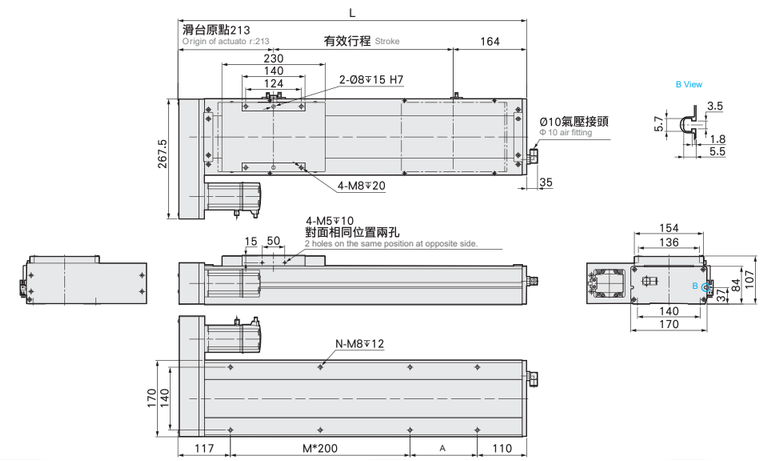

有效行程 Stroke	50	100	150	200	250	300	350	400	450	500	550	600	650	700	750	800	850	900	950	1000	1050	1100	1150	1200	1250
L	427	477	527	577	627	677	727	777	827	877	927	977	1027	1077	1127	1177	1227	1277	1327	1377	1427	1477	1527	1577	1627
A	200	50	100	150	200	50	100	150	200	50	100	150	200	50	100	150	200	50	100	150	200	50	100	150	200
M	0	1	1	1	1	2	2	2	2	3	3	3	3	4	4	4	4	5	5	5	5	6	6	6	6
N	4	6	6	6	6	8	8	8	8	10	10	10	10	12	12	12	12	14	14	14	14	16	16	16	16
KG	12.61	13.39	14.17	14.96	15.74	16.53	17.31	18.1	18.88	19.67	20.45	21.24	22.02	22.81	23.59	24.38	25.17	25.95	26.74	27.52	28.31	29.09	29.88	30.66	31.45

BR 馬達右折 Motor Right Side

單位 Unit : mm

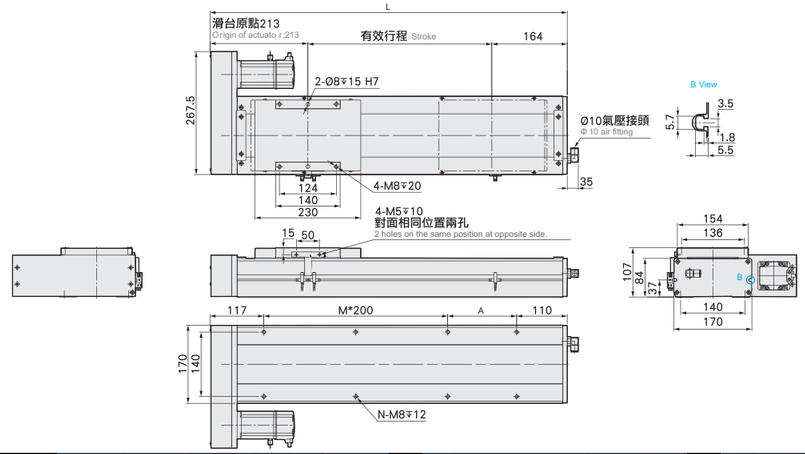

有效行程 Stroke	50	100	150	200	250	300	350	400	450	500	550	600	650	700	750	800	850	900	950	1000	1050	1100	1150	1200	1250
L	427	477	527	577	627	677	727	777	827	877	927	977	1027	1077	1127	1177	1227	1277	1327	1377	1427	1477	1527	1577	1627
A	200	50	100	150	200	50	100	150	200	50	100	150	200	50	100	150	200	50	100	150	200	50	100	150	200
M	0	1	1	1	1	2	2	2	2	3	3	3	3	4	4	4	4	5	5	5	5	6	6	6	6
N	4	6	6	6	6	8	8	8	8	10	10	10	10	12	12	12	12	14	14	14	14	16	16	16	16
KG	12.61	13.39	14.17	14.96	15.74	16.53	17.31	18.1	18.88	19.67	20.45	21.24	22.02	22.81	23.59	24.38	25.17	25.95	26.74	27.52	28.31	29.09	29.88	30.66	31.45

馬達下折
Motor Bottom Side

單位 Unit : mm

BM 馬達下折 Motor Bottom Side

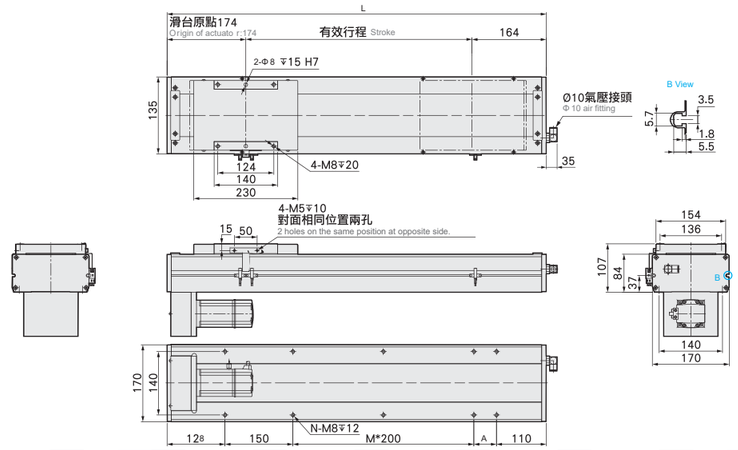

有效行程 Stroke	50	100	150	200	250	300	350	400	450	500	550	600	650	700	750	800	850	900	950	1000	1050	1100	1150	1200	1250
L	388	438	488	538	588	638	688	738	788	838	888	938	988	1038	1088	1138	1188	1238	1288	1338	1388	1438	1488	1538	1588
A	200	50	100	150	200	50	100	150	200	50	100	150	200	50	100	150	200	50	100	150	200	50	100	150	200
M	0	0	0	0	0	1	1	1	1	2	2	2	2	3	3	3	3	4	4	4	4	5	5	5	5
N	4	6	6	6	6	8	8	8	8	10	10	10	10	12	12	12	12	14	14	14	14	16	16	16	16
KG	12.61	13.39	14.17	14.96	15.74	16.53	17.31	18.1	18.88	19.67	20.45	21.24	22.02	22.81	23.59	24.38	25.17	25.95	26.74	27.52	28.31	29.09	29.88	30.66	31.45

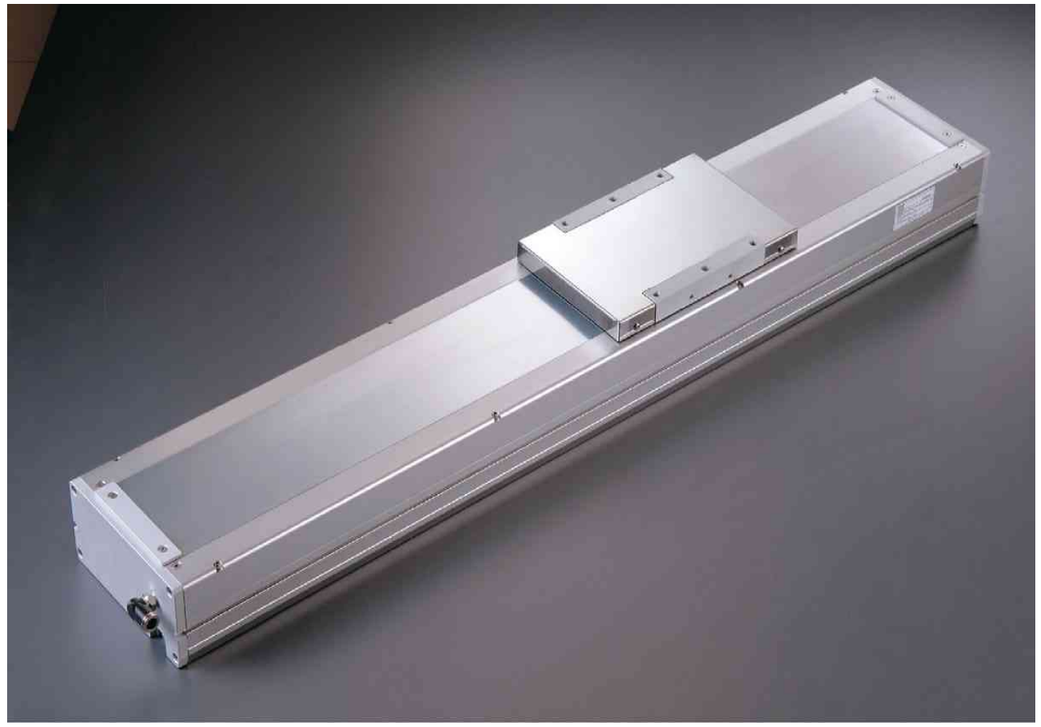

此圖僅供參考，出貨規格詳見尺寸圖面
The picture is just for the reference. Please check the the actual dimensions on the drawing.

最大行程 Maximum Stroke	1250mm
最高速度 Maximum Speed	2000mm/s
馬達容量 Motor Output	750W
滾珠螺桿 Ball Screw	Φ20mm
直線滑軌 Linear Guide	20X15-2 支

型號表示方式 Ordering Method

WECH17-L 5 - 50 - BC - M75B - C 4 - 0001

本體型號 Model

螺桿導程 Ball Screw Lead

5	5mm
10	10mm
20	20mm
40	40mm

行程 Stroke

50-1250mm
50間隔 50 mm Pitch

馬達位置 Motor Position

BC	馬達外露 Motor Exposed
BM	馬達下折 Motor Bottom Side
BL	馬達左折 Motor Left Side
BR	馬達右折 Motor Right Side

馬達廠牌、功率 Motor Brand 、 Power Output

M	三菱 Mitsubishi	10	-	B
P	國際 Panasonic	20	-	
Y	安川 Yaskawa	40	-	
T	台達 Delta	75	750W	

若無煞車則不表示。 If No Brake,No Description.

原點感應器 Home Sensor

	內置型 In Side
A	馬達側 Motor Side
B	反馬達側 Opposite Motor Side
	外掛型 Out Side
C	馬達側 Motor Side
D	反馬達側 Opposite Motor Side
	無 SENSOR No Sensor
E	無 SENSOR No Sensor

端點極限感應器 Limit Sensor

	外掛型 Out Side
3	2只 2 Pc
4	3只 3 Pc
5	4只 4 Pc
6	5只 5 Pc
7	6只 6 Pc
8	無 SENSOR No Sensor

特注式樣 Customization Order No.

基本仕様 Specification

規格 Spec	位置重複精度 Repeatability (mm)		±0.02 (雙向±0.04)			
	螺桿導程 Ball Screw Lead (mm)		5	10	20	40
	最高速度 Maximum Speed (mm/s) ※1		250	500	1000	2000
	最大可搬重量 Maximum Payload	水平使用 Horizontal (kg)	120	120	83	43
		垂直使用 Vertical (kg)	50	40	25	12
	定格推力 Rated Thrust (N)		2563	1281	640	320
	標準行程 Stroke Pitch (mm) ※2		50-1250mm / 50		間隔 50 mm Pitch	
部品 Parts	AC 伺服馬達容量 AC Servo Motor Output (W)		750			
	滾珠螺桿外徑 Ball Screw Ø (mm)		C7Φ 20			
	高剛性直線滑軌 High Rigidity Linear Guide (mm)		W20XH15			
	連軸器 Coupling (mm)		12X19			
	原點感應器 Home Sensor	外掛 Outside	EE-SX672(NPN)			
		內置 Built-In	EE-SX674(NPN)			

※1 馬達加減速設定 0.2 秒。
Acceleration and deaccele ration value is set 0.2 second.

※2 行程超過 850 時，會產生螺桿偏擺，此時請將速度調降。
When the stroke is over 850mm, the run-out of the ballscrew will occur. We recommend to low down the working speed under this circumstances.

感應器接線圖 < 原點及端點 > Sensor Layout

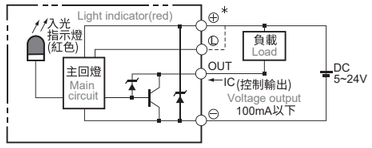

容許負載力距表 Allowable Overhang

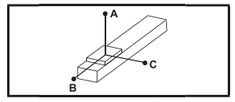

(單位 Unit : mm)

水平安裝 Horizontal Installation		A	B	C
導程 5 Lead	70kg	3235	349	408
	90kg	2482	263	306
	120kg	1861	187	218
導程 10 Lead	65kg	1911	338	373
	85kg	1445	248	276
	120kg	1000	164	182
導程 20 Lead	35kg	1666	547	538
	55kg	1030	331	328
	83kg	654	206	204
導程 40 Lead	15kg	1126	740	577
	22kg	755	491	384
	43kg	366	231	183

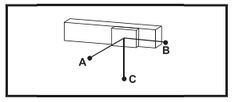

(單位 Unit : mm)

壁掛安裝 Wall Installation		A	B	C
導程 5 Lead	75kg	377	322	2988
	95kg	288	246	2333
	120kg	218	187	1850
導程 10 Lead	60kg	408	368	2092
	80kg	296	266	1554
	120kg	182	164	1002
導程 20 Lead	30kg	633	644	1961
	50kg	365	369	1143
	83kg	204	206	656
導程 40 Lead	12kg	729	936	1417
	22kg	384	491	755
	43kg	183	231	366

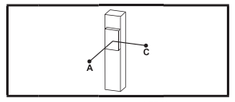

(單位 Unit : mm)

垂直安裝 Vertical Installation		A	C
導程 5 Lead	20kg	1368	1368
	30kg	911	911
	50kg	546	546
導程 10 Lead	15kg	1618	1618
	25kg	970	970
	40kg	607	607
導程 20 Lead	10kg	1922	1922
	14kg	1377	1377
	25kg	769	769
導程 40 Lead	7kg	1356	1356
	12kg	790	790
	-	-	-

靜態容許負載慣量 Static Loading Moment

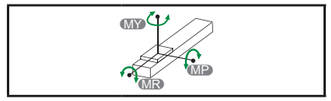

(單位 Unit : N.m)

MY	1032
MP	1034
MR	908

* 力距表所表示的數據，代表重心。
The torque value in the chart indicate the center of gravity.
* 符合型錄規範的正常使用下，保證壽命為 10000 公里。
Operation life is 10,000km when the product is using under the specified conditions.
* 倒吊使用無法套用標準規範，如有需求請洽詢我司業務。
Data information is not for ceiling-mount inverse use. Contact us for the details if you want to apply ceiling-mount inverse usage.

搭配伺服馬達一覽表 Suitable Motor Brand

廠牌 Brand	馬達記號 Mark	煞車有無 Brake	馬達容量 Watt	電源電壓 AC-Voltage	伺服馬達型號 Motor Model	驅動器型號 Driver Model
三菱 Mitsubishi	M	無煞車 (水平仕様) No Brake (Horizontal Type)	750	220	HG-KR73	MR-J4-70A
		有煞車 (垂直仕様) With Brake (Vertical Type)	750	220	HG-KR73B	MR-J4-70A
國際 Panasonic	P	無煞車 (水平仕様) No Brake (Horizontal Type)	750	220	MHMD082G1U	MCDHT3520
		有煞車 (垂直仕様) With Brake (Vertical Type)	750	220	MHMD082G1V	MCDHT3520
台達 Delta	T	無煞車 (水平仕様) No Brake (Horizontal Type)	750	220	ECMA-C20807ES	ASD-B20721-B
		有煞車 (垂直仕様) With Brake (Vertical Type)	750	220	ECMA-C20807FS	ASD-B20721-B

馬達外露 / 馬達下折
Motor Exposed / Motor Bottom Side

BC 馬達外露 Motor Exposed

單位 Unit : mm

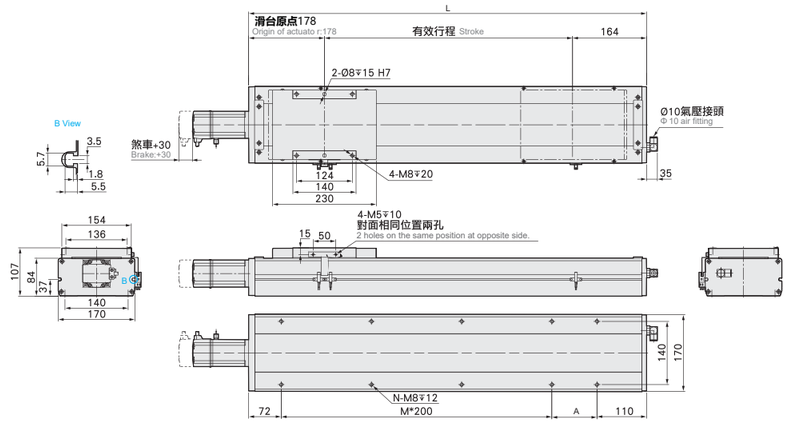

有效行程 Stroke	50	100	150	200	250	300	350	400	450	500	550	600	650	700	750	800	850	900	950	1000	1050	1100	1150	1200	1250
L	392	442	492	542	592	642	692	742	792	842	892	942	992	1042	1092	1142	1192	1242	1292	1342	1392	1442	1492	1542	1592
A	200	50	100	150	200	50	100	150	200	50	100	150	200	50	100	150	200	50	100	150	200	50	100	150	200
M	0	1	1	1	1	2	2	2	2	3	3	3	3	4	4	4	4	5	5	5	5	6	6	6	6
N	4	6	6	6	6	8	8	8	8	10	10	10	10	12	12	12	12	14	14	14	14	16	16	16	16
KG	11.84	12.62	13.4	14.18	14.96	15.74	16.52	17.3	18.08	18.85	19.63	20.41	21.19	21.97	22.75	23.53	24.31	25.09	25.87	26.65	27.43	28.21	28.99	29.77	30.55

BM 馬達下折 Motor Bottom Side

單位 Unit : mm

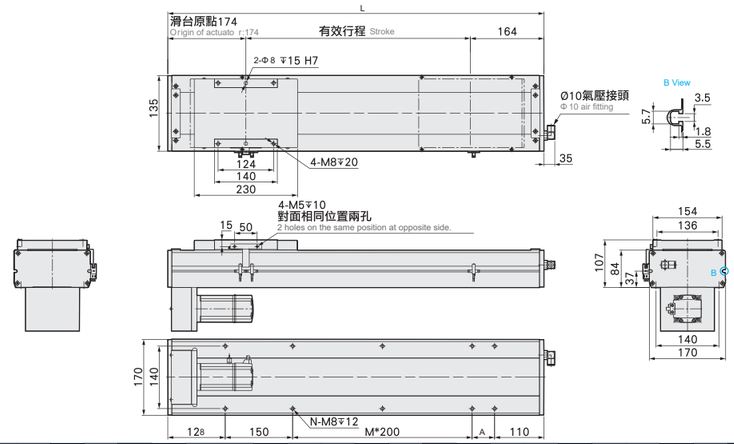

有效行程 Stroke	50	100	150	200	250	300	350	400	450	500	550	600	650	700	750	800	850	900	950	1000	1050	1100	1150	1200	1250
L	388	438	488	538	588	638	688	738	788	838	888	938	988	1038	1088	1138	1188	1238	1288	1338	1388	1438	1488	1538	1588
A	200	50	100	150	200	50	100	150	200	50	100	150	200	50	100	150	200	50	100	150	200	50	100	150	200
M	0	0	0	0	0	1	1	1	1	2	2	2	2	3	3	3	3	4	4	4	4	5	5	5	5
N	4	6	6	6	6	8	8	8	8	10	10	10	10	12	12	12	12	14	14	14	14	16	16	16	16
KG	12.61	13.39	14.17	14.96	15.74	16.53	17.31	18.1	18.88	19.67	20.45	21.24	22.02	22.81	23.59	24.38	25.17	25.95	26.74	27.52	28.31	29.09	29.88	30.66	31.45

馬達左折 / 馬達右折
Motor Left Side / Motor Right Side

BL 馬達左折 Motor Left Side

單位 Unit : mm

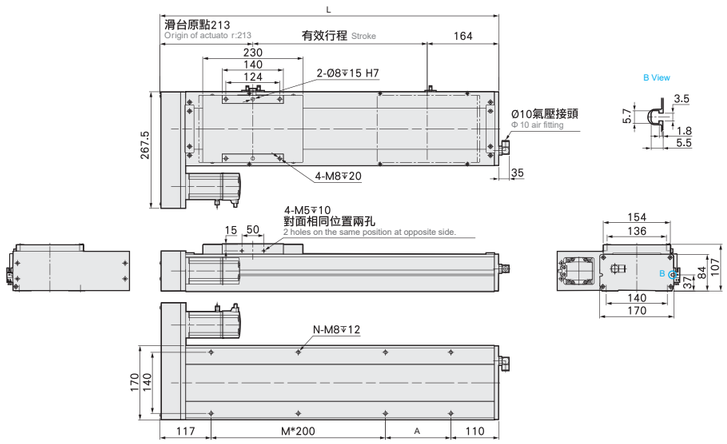

有效行程 Stroke	50	100	150	200	250	300	350	400	450	500	550	600	650	700	750	800	850	900	950	1000	1050	1100	1150	1200	1250
L	427	477	527	577	627	677	727	777	827	877	927	977	1027	1077	1127	1177	1227	1277	1327	1377	1427	1477	1527	1577	1627
A	200	50	100	150	200	50	100	150	200	50	100	150	200	50	100	150	200	50	100	150	200	50	100	150	200
M	0	1	1	1	1	2	2	2	2	3	3	3	3	4	4	4	4	5	5	5	5	6	6	6	6
N	4	6	6	6	6	8	8	8	8	10	10	10	10	12	12	12	12	14	14	14	14	16	16	16	16
KG	12.61	13.39	14.17	14.96	15.74	16.53	17.31	18.1	18.88	19.67	20.45	21.24	22.02	22.81	23.59	24.38	25.17	25.95	26.74	27.52	28.31	29.09	29.88	30.66	31.45

BR 馬達右折 Motor Right Side

單位 Unit : mm

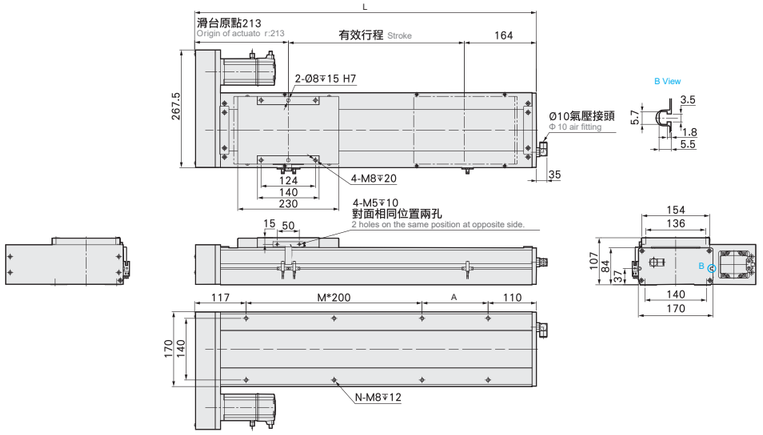

有效行程 Stroke	50	100	150	200	250	300	350	400	450	500	550	600	650	700	750	800	850	900	950	1000	1050	1100	1150	1200	1250
L	427	477	527	577	627	677	727	777	827	877	927	977	1027	1077	1127	1177	1227	1277	1327	1377	1427	1477	1527	1577	1627
A	200	50	100	150	200	50	100	150	200	50	100	150	200	50	100	150	200	50	100	150	200	50	100	150	200
M	0	1	1	1	1	2	2	2	2	3	3	3	3	4	4	4	4	5	5	5	5	6	6	6	6
N	4	6	6	6	6	8	8	8	8	10	10	10	10	12	12	12	12	14	14	14	14	16	16	16	16
KG	12.61	13.39	14.17	14.96	15.74	16.53	17.31	18.1	18.88	19.67	20.45	21.24	22.02	22.81	23.59	24.38	25.17	25.95	26.74	27.52	28.31	29.09	29.88	30.66	31.45

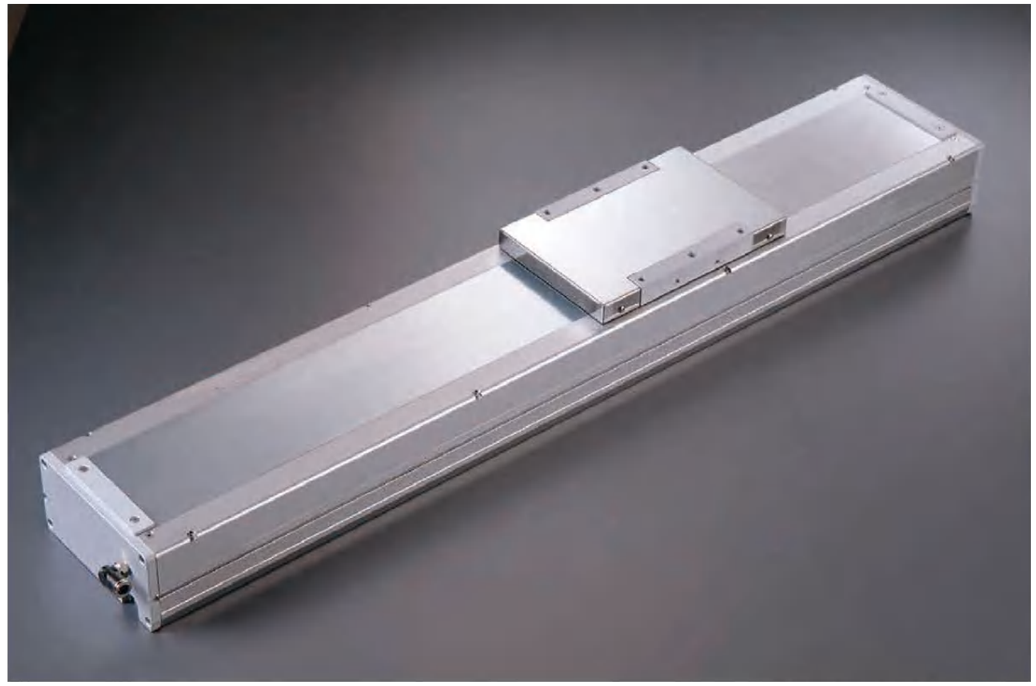

此圖僅供參考，出貨規格詳見尺寸圖面
The picture is just for the reference. Please check the the actual dimensions on the drawing.

最大行程 Maximum Stroke	最高速度 Maximum Speed	馬達容量 Motor Output	滾珠螺桿 Ball Screw	直線滑軌 Linear Guide
1500mm	2000mm/s	750W	Φ25mm	23X18-2支

型號表示方式 Ordering Method

WECH22 L-25 - 50 - BC - M75B - C 4 - 0001

本體型號 Model

螺桿導程 Ball Screw Lead

5	5mm
10	10mm
25	25mm
40	40mm

行程 Stroke

50-1500mm
50間隔 50 mm Pitch

馬達位置 Motor Position

M	馬達直結 Motor Hidden In
BC	馬達外露 Motor Exposed
BL	馬達左折 Motor Left Side
BR	馬達右折 Motor Right Side
BM	馬達下折 Motor Bottom Side

馬達廠牌、功率 Motor Brand 、Power Output

M	三菱 Mitsubishi	10	-	B
P	國際 Panasonic	20	-	
Y	安川 Yaskawa	40	-	
T	台達 Delta	75	750W	

若無煞車則不表示。 If No Brake,No Description.

原點感應器 Home Sensor

內置型 In Side	
A	馬達側 Motor Side
B	反馬達側 Opposite Motor Side
外掛型 Out Side	
C	馬達側 Motor Side
D	反馬達側 Opposite Motor Side
無 SENSOR No Sensor	
E	無 SENSOR No Sensor

端點極限感應器 Limit Sensor

外掛型 Out Side	
3	2只 2 Pc
4	3只 3 Pc
5	4只 4 Pc
6	5只 5 Pc
7	6只 6 Pc
8	無 SENSOR No Sensor

特注式樣 Customization Order No.

基本仕様 Specification

規格 Spec	位置重複精度 Repeatability (mm)		±0.02 (精断±0.04)			
	螺桿導程 Ball Screw Lead (mm)		5	10	25	40
	最高速度 Maximum Speed (mm/s) ※1		250	500	1250	2000
	最大可搬重量 Maximum Payload	水平使用 Horizontal (kg)	150	150	105	43
		垂直使用 Vertical (kg)	55	45	20	12
	定格推力 Rated Thrust (N)		2565	1281	640	320
	標準行程 Stroke Pitch (mm) ※2		50-1500mm / 50	間隔 50 mm Pitch		
部品 Parts	AC 伺服馬達容量 AC Servo Motor Output (W)		750			
	滾珠螺桿外徑 Ball Screw Ø (mm)		C7Φ25			C7Φ20
	高剛性直線滑軌 High Rigidity Linear Guide (mm)		W23XH18			
	連軸器 Coupling (mm)		17X19			12X19
	原點感應器 Home Sensor	外掛 Outside	EE-SX672(NPN)			
		內置 Built-In	EE-SX674(NPN)			

※1 馬達加減速設定 0.2 秒。
Acceleration and deaccele ration value is set 0.2 second.

※2 行程超過 900 時，會產生螺桿偏擺，此時請將速度調降。
When the stroke is over 900mm, the run-out of the ballscrew will occur. We recommend to low down the working speed under this circumstances.

感應器接線圖 < 原點及端點 > Sensor Layout

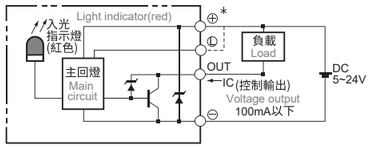

容許負載力距表 Allowable Overhang

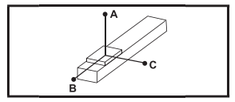

(單位 Unit : mm)

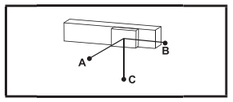

(單位 Unit : mm)

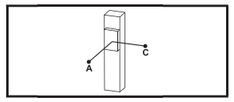

(單位 Unit : mm)

水平安裝 Horizontal Installation		A	B	C
導程 5 Lead	100kg	5000	633	557
	125kg	3880	491	431
	150kg	3357	396	347
導程 10 Lead	100kg	3220	563	474
	125kg	2554	434	367
	150kg	2113	349	295
導程 25 Lead	65kg	1522	614	458
	85kg	1136	451	336
	105kg	893	350	262
導程 40 Lead	18kg	2445	1616	1052
	30kg	1436	938	613
	43kg	978	630	412

壁掛安裝 Wall Installation		A	B	C
導程 5 Lead	110kg	500	569	4500
	130kg	412	469	3711
	150kg	347	396	3357
導程 10 Lead	110kg	427	503	2900
	130kg	351	414	2444
	150kg	295	349	2113
導程 25 Lead	70kg	420	564	1404
	90kg	315	420	1066
	105kg	262	350	893
導程 40 Lead	15kg	1272	1955	2948
	24kg	778	1190	1813
	43kg	412	630	978

(單位 Unit : mm)

垂直安裝 Vertical Installation		A	C
導程 5 Lead	30kg	2355	2355
	40kg	1768	1768
	55kg	1288	1288
導程 10 Lead	25kg	2505	2505
	35kg	1795	1795
	45kg	1396	1396
導程 20 Lead	15kg	2711	2711
	20kg	2033	2033
	20kg	2033	2033
導程 40 Lead	7kg	3511	3511
	12kg	2055	2055
	12kg	2055	2055

静態容許負載慣量 Static Loading Moment

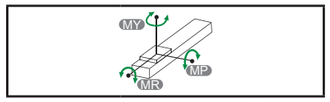

(單位 Unit : N.m)

MY	2052
MP	2052
MR	1810

* 力距表所表示的數據，代表重心。
The torque value in the chart indicate the center of gravity.
* 符合型錄規範的正常使用下，保證壽命為 10000 公里。
Operation life is 10,000km when the product is using under the specified conditions.
* 倒吊使用無法套用標準規範，如有需求請洽詢我司業務。
Data information is not for ceiling-mount inverse use. Contact us for the details if you want to apply ceiling-mount inverse usage.

搭配伺服馬達一覽表 Suitable Motor Brand

廠牌 Brand	馬達記號 Mark	煞車有無 Brake	馬達容量 Watt	電源電壓 AC-Voltage	伺服馬達型號 Motor Model	驅動器型號 Driver Model
三菱 Mitsubishi	M	無煞車 (水平仕樣) No Brake (Horizontal Type)	750	220	HG-KR73	MR-J4-70A
		有煞車 (垂直仕樣) With Brake (Vertical Type)	750	220	HG-KR73B	MR-J4-70A
國際 Panasonic	P	無煞車 (水平仕樣) No Brake (Horizontal Type)	750	220	MHMD082G1U	MCDHT3520
		有煞車 (垂直仕樣) With Brake (Vertical Type)	750	220	MHMD082G1V	MCDHT3520
台達 Delta	T	無煞車 (水平仕樣) No Brake (Horizontal Type)	750	220	ECMA-C20807ES	ASD-B20721-B
		有煞車 (垂直仕樣) With Brake (Vertical Type)	750	220	ECMA-C20807FS	ASD-B20721-B

馬達直結 / 馬達外露
Motor Hidden In / Motor Exposed

M 馬達直結 Motor Hidden in

單位 Unit : mm

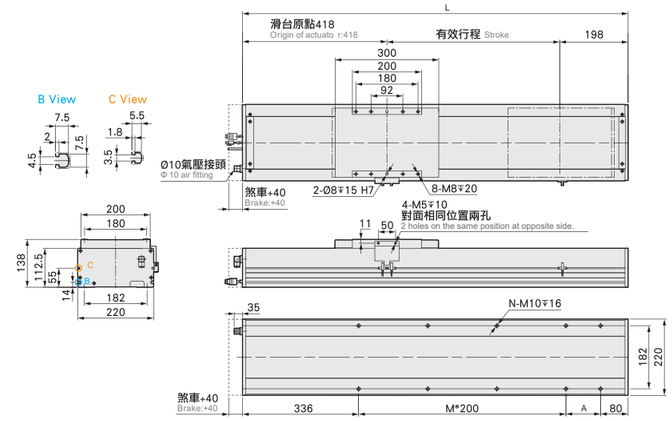

有效行程 Stroke	50	100	150	200	250	300	350	400	450	500	550	600	650	700	750	800	850	900	950	1000	1050	1100	1150	1200	1250	1300	1350	1400	1450	1500
L	666	716	766	816	866	916	966	1016	1066	1116	1166	1216	1226	1316	1366	1416	1466	1516	1566	1616	1666	1716	1766	1816	1866	1916	1966	2016	2066	2116
A	50	100	150	200	50	100	150	200	50	100	150	200	50	100	150	200	50	100	150	200	50	100	150	200	50	100	150	200	50	100
M	1	1	1	1	2	2	2	2	3	3	3	3	4	4	4	4	5	5	5	5	6	6	6	6	7	7	7	7	8	8
N	6	6	6	6	8	8	8	8	10	10	10	10	12	12	12	12	14	14	14	14	16	16	16	16	18	18	18	18	20	20
KG	29.75	31.22	32.69	34.16	35.63	37.1	38.57	40.04	41.51	42.98	44.45	45.92	47.39	48.86	50.33	51.8	53.27	54.74	56.21	57.68	59.15	60.62	62.09	63.56	65.03	66.5	67.97	69.44	70.91	72.38

BC 馬達外露 Motor Exposed

單位 Unit : mm

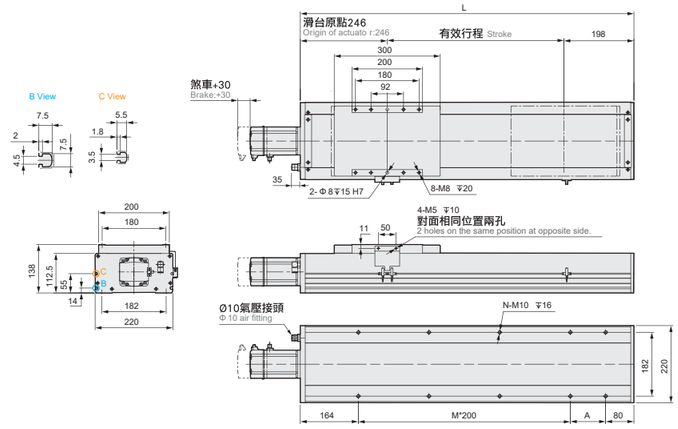

有效行程 Stroke	50	100	150	200	250	300	350	400	450	500	550	600	650	700	750	800	850	900	950	1000	1050	1100	1150	1200	1250	1300	1350	1400	1450	1500
L	494	544	594	644	694	744	794	844	894	944	994	1044	1094	1144	1194	1244	1294	1344	1394	1444	1494	1544	1594	1644	1694	1744	1794	1844	1894	1994
A	50	100	150	200	50	100	150	200	50	100	150	200	50	100	150	200	50	100	150	200	50	100	150	200	50	100	150	200	50	100
M	1	1	1	1	2	2	2	2	3	3	3	3	4	4	4	4	5	5	5	5	6	6	6	6	7	7	7	7	8	8
N	6	6	6	6	8	8	8	8	10	10	10	10	12	12	12	12	14	14	14	14	16	16	16	16	18	18	18	18	20	20
KG	27.5	28.96	30.42	31.88	33.34	34.8	36.26	37.72	39.18	40.64	42.1	43.56	45.02	46.48	47.94	49.4	50.86	52.32	53.78	55.24	56.7	58.16	59.62	61.08	62.54	64	65.46	66.92	68.38	69.84

馬達左折 / 馬達右折
Motor Left Side / Motor Right Side

BL 馬達左折 Motor Left Side

單位 Unit : mm

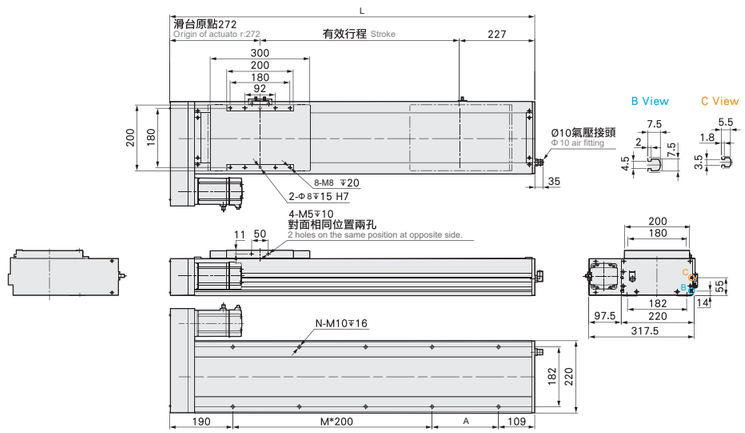

有效行程 Stroke	50	100	150	200	250	300	350	400	450	500	550	600	650	700	750	800	850	900	950	1000	1050	1100	1150	1200	1250	1300	1350	1400	1450	1500
L	549	599	649	699	749	799	849	899	949	999	1049	1099	1149	1199	1249	1299	1349	1399	1449	1499	1549	1599	1649	1699	1749	1799	1849	1899	1949	1999
A	50	100	150	200	50	100	150	200	50	100	150	200	50	100	150	200	50	100	150	200	50	100	150	200	50	100	150	200	50	100
M	1	1	1	1	2	2	2	2	3	3	3	3	4	4	4	4	5	5	5	5	6	6	6	6	7	7	7	7	8	8
N	6	6	6	6	8	8	8	8	10	10	10	10	12	12	12	12	14	14	14	14	16	16	16	16	18	18	18	18	20	20
KG	28.6	30.06	31.52	32.98	34.44	35.9	37.36	38.82	40.28	41.74	43.2	44.66	46.12	47.58	49.04	50.5	51.96	53.42	54.88	56.34	57.8	59.26	60.72	62.18	63.64	65.1	65.56	68.02	69.48	70.94

BR 馬達右折 Motor Right Side

單位 Unit : mm

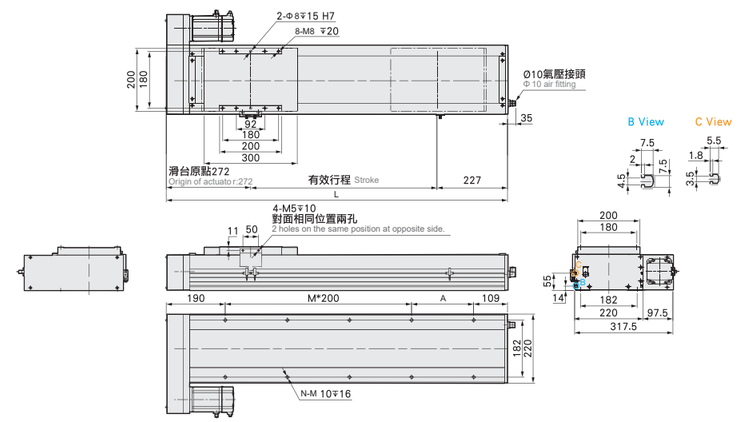

有效行程 Stroke	50	100	150	200	250	300	350	400	450	500	550	600	650	700	750	800	850	900	950	1000	1050	1100	1150	1200	1250	1300	1350	1400	1450	1500
L	549	599	649	699	749	799	849	899	949	999	1049	1099	1149	1199	1249	1299	1349	1399	1449	1499	1549	1599	1649	1699	1749	1799	1849	1899	1949	1999
A	50	100	150	200	50	100	150	200	50	100	150	200	50	100	150	200	50	100	150	200	50	100	150	200	50	100	150	200	50	100
M	1	1	1	1	2	2	2	2	3	3	3	3	4	4	4	4	5	5	5	5	6	6	6	6	7	7	7	7	8	8
N	6	6	6	6	8	8	8	8	10	10	10	10	12	12	12	12	14	14	14	14	16	16	16	16	18	18	18	18	20	20
KG	28.6	30.06	31.52	32.98	34.44	35.9	37.36	38.82	40.28	41.74	43.2	44.66	46.12	47.58	49.04	50.5	51.96	53.42	54.88	56.34	57.8	59.26	60.72	62.18	63.64	65.1	65.56	68.02	69.48	70.94

馬達下折
Motor Bottom Side

BM 馬達下折 Motor Bottom Side

單位 Unit : mm

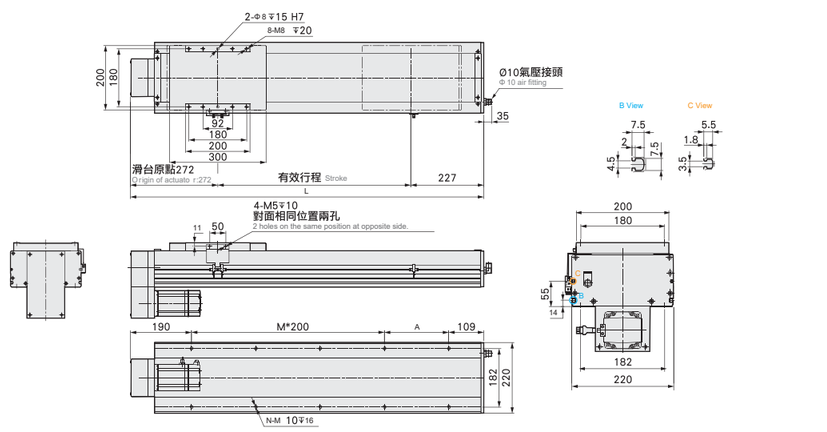

有效行程 Stroke	50	100	150	200	250	300	350	400	450	500	550	600	650	700	750	800	850	900	950	1000	1050	1100	1150	1200	1250	1300	1350	1400	1450	1500
L	549	599	649	699	749	799	849	899	949	999	1049	1099	1149	1199	1249	1299	1349	1399	1449	1499	1549	1599	1649	1699	1749	1799	1849	1899	1949	1999
A	50	100	150	200	50	100	150	200	50	100	150	200	50	100	150	200	50	100	150	200	50	100	150	200	50	100	150	200	50	100
M	1	1	1	1	2	2	2	2	3	3	3	3	4	4	4	4	5	5	5	5	6	6	6	6	7	7	7	7	8	8
N	6	6	6	6	8	8	8	8	10	10	10	10	12	12	12	12	14	14	14	14	16	16	16	16	18	18	18	18	20	20
KG	28.6	30.06	31.52	32.98	34.44	35.9	37.36	38.82	40.28	41.74	43.2	44.66	46.12	47.58	49.04	50.5	51.96	53.42	54.88	56.34	57.8	59.26	60.72	62.18	63.64	65.1	65.56	68.02	69.48	70.94

MEMO

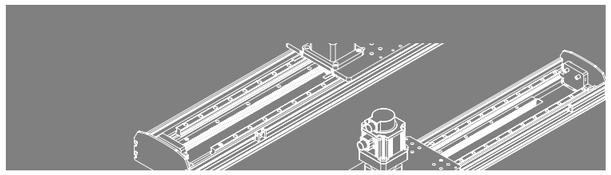

滑台系列

WCT Series

Clean Room

CONTENTS

無塵環境 Clean Room

中型 MEDIUM
WCT14

本体宽度135mm Width
最大行程3500mm Max.stroke
最大负载88Kg Max.payload
.....323

大型 LARGE
WCT22F

本体宽度220mm Width
最大行程2800mm Max.stroke
最大负载150Kg Max.payload
.....338

中型 MEDIUM
WCT14F

本体宽度135mm Width
最大行程3500mm Max.stroke
最大负载88Kg Max.payload
.....326

大型 LARGE
WCT27

本体宽度270mm Width
最大行程3300mm Max.stroke
最大负载500Kg Max.payload
.....341

中型 MEDIUM
WCT17

本体宽度170mm Width
最大行程3500mm Max.stroke
最大负载102Kg Max.payload
.....329

大型 LARGE
WCT27F

本体宽度270mm Width
最大行程3300mm Max.stroke
最大负载500Kg Max.payload
.....344

中型 MEDIUM
WCT17F

本体宽度170mm Width
最大行程3500mm Max.stroke
最大负载102Kg Max.payload
.....332

大型 LARGE
WCT22

本体宽度220mm Width
最大行程2800mm Max.stroke
最大负载150Kg Max.payload
.....335



此圖僅供參考，出貨規格詳見尺寸圖面
The picture is just for the reference. Please check the the actual dimensions on the drawing.

最大行程 Maximum Stroke 3500mm | 最高速度 Maximum Speed 1665mm/s | 馬達容量 Motor Output 400W | 齒條 Rack M1.5 | 直線滑軌 Linear Guide 15X12.5-2支

※依減速比不同而異。
The maximum speed depans on different gear ratio.

型號表示方式 Ordering Method

WCT14 - L3/33.32 - 100 - BC-T400W- C 4

本體型號 Model

減速比與導程 Reduction Ratio With Lead

	減速比	導程
3	3:1	33.32
5	5:1	19.99
7	7:1	14.28
10	10:1	10.00

行程 Stroke

1000-3500mm
100間隔 100 mm Pitch

馬達位置 Motor Position

BC	馬達直聯 Motor Direct
BL	直角減速機 Right Angle Reduction Machine

電機安裝標准 Motor installation

T	通用馬達安裝標準:
	三菱 Mitsubishi
	台達 Delta
	安川 Yaskawa
P	松下馬達安裝標準

馬達容量 Motor Output

400W	400W
750W	-
1000W	-

原點感應器 Home Sensor

	內置型 In Side
A	內置型 In Side
	外掛型 Out Side
C	外掛型 Out Side
無	SENSOR No Sensor
E	無 SENSOR No Sensor

端點極限感應器 Limit Sensor

	外掛型 Out Side
3	2只 2 Pc
4	3只 3 Pc
5	4只 4 Pc
6	5只 5 Pc
7	6只 6 Pc
8	無 SENSOR No Sensor

基本仕樣 Specification

規格 Spec	位置重復精度 Repeatability (mm)		±0.04		
	驅動功率 Driving Power (W)		400		
	行星減速機減速比 Reduction ratio		3:1	5:1	7:1	10:1
	齒輪導程 Gear Lead (mm)		33.32	19.99	14.28	10.00
	最高速度 Maximum Speed (mm/s)		1665	1000	715	500
	最大可搬重量 Maximum Payload	水平使用 Horizontal (kg)	30	40	64	88
		垂直使用 Vertical (kg)	8	10	18	22
	定格推力 Rated Thrust (N)		218	347	520	694
	標準行程 Stroke Pitch (mm)		1000-3500mm/100間隔 100 mm Pitch			
	馬達額定轉速 (RPM)		3000			
	原點感應器 Home Sensor	外掛 Outside	EE-SX672(NPN)/FC-SPX303Z-2M(NPN)			
		內置 Built-In	EE-SX674(NPN)/FC-SPX307Z-2M(NPN)			

※風琴罩規格相同，總長超過6250需要拼接。
Organ cover of the same size, the total length of more than 6250 need to splice.
马達加減速设定为0.3秒。
Motor acceleration and deceleration set to 0.3 seconds.

感應器接線圖<原點及端點> Sensor Layout

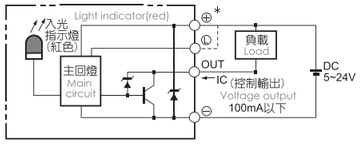

容許負載力距表 Allowable Overhang

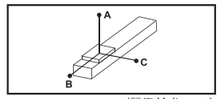

(單位 Unit : mm)

水平安裝 Horizontal Installation		A	B	C
3:1	15kg	1033	545	405
	25kg	604	311	233
	30kg	495	251	188
5:1	10kg	2304	1222	1028
	22kg	1443	540	451
	40kg	860	277	233
7:1	20kg	1668	881	729
	36kg	1510	403	346
	64kg	857	205	177
10:1	30kg	2727	470	430
	50kg	1577	266	242
	88kg	854	134	122

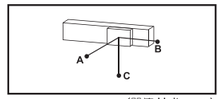

(單位 Unit : mm)

壁掛安裝 Wall Installation		A	B	C
3:1	15kg	405	545	1033
	30kg	188	251	495
	-	-	-	-
5:1	12kg	854	1019	2552
	20kg	500	596	1588
	40kg	233	277	860
7:1	23kg	608	707	2460
	37kg	359	417	1516
	64kg	178	205	857
10:1	35kg	363	395	2368
	55kg	218	238	1445
	88kg	123	134	854

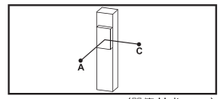

(單位 Unit : mm)

垂直安裝 Vertical Installation		A	C
3:1	5kg	1503	1503
	8kg	944	944
	-	-	-
5:1	7kg	1700	1700
	10kg	1188	1188
	-	-	-
7:1	8kg	1605	1605
	12kg	1130	1130
	18kg	745	745
10:1	10kg	1500	1500
	14kg	1072	1072
	22kg	682	682

靜態容許負載慣量 Static Loading Moment

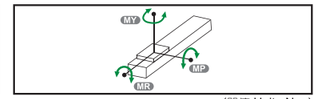

(單位 Unit : N.m)

MY	551
MP	552
MR	485

※力距表所表示的數據，代表重心。
The torque value in the chart indicate the center of gravity.
※符合型錄規範的正常使用下，保證壽命為10000公里。
Operation life is 10,000km when the product is using under the specified conditions.
※倒吊使用無法套用標準規範，如有需求請洽詢我司業務。
Data information is not for ceiling-mount inverse use. Contact us for the details if you want to apply ceiling-mount inverse usage.

搭配伺服馬達一覽表 Suitable Motor Brand

廠牌 Brand	馬達記號 Mark	煞車有無 Brake	馬達容量 Watt	電源電壓 AC-Voltage	伺服馬達型號 Motor Model	驅動器型號 Driver Model
三菱 Mitsubishi	M	無煞車(水平仕樣) No Brake (Horizontal Type)	400	220	HG-KN43J-S100	MR-JE-40A
		有煞車(垂直仕樣) With Brake (Vertical Type)	400	220	HG-KN43BJ-S100	MR-JE-40A
松下 Panasonic	P	無煞車(水平仕樣) No Brake (Horizontal Type)	400	220	MHMF042L1U2M	MBDLN25SE
		有煞車(垂直仕樣) With Brake (Vertical Type)	400	220	MHMF042L1V2M	MBDLN25SE
台達 Delta	T	無煞車(水平仕樣) No Brake (Horizontal Type)	400	220	ECM-B3M-C20604RS1	ASD-B3-0421-L
		有煞車(垂直仕樣) With Brake (Vertical Type)	400	220	ECM-B3M-C20604SS1	ASD-B3-0421-L

馬達外露
Motor Exposed

單位 Unit : mm

BC 馬達外露 Motor Exposed

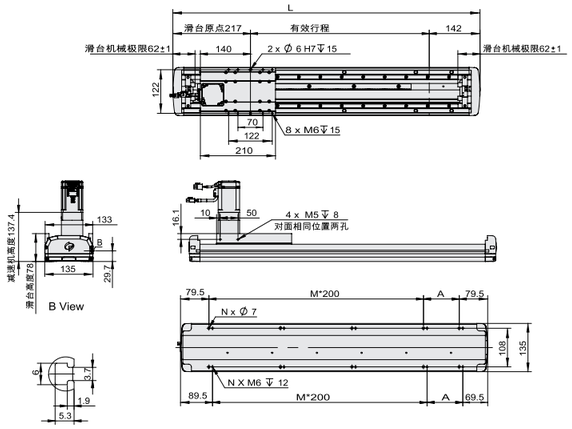

※ 1:馬達尺寸和出力是以400W爲準。搭配其它功率馬達請與本公司技術人員確認。
1: The motor size and the output is 400 w. With other power motor, please confirm with our company technical personnel.

※ 2:本體安裝標準型爲上下螺紋孔安裝。
2:The installation of the ontology standard thread hole up and down.

※ 3:馬達僅爲直接式安裝。
3: the motor is only directly type installation.

※ 4:重量不含馬達。
4: the weight without motor.

※ 5:當行程超過3500mm時，請向技術人員洽詢。
5: when travel more than 3500 mm, please inquire to technical personnel.

有效行程 stroke	1000	1100	1200	1300	1400	1500	1600	1700	1800	1900	2000	2100	2200	2300	2400	2500	2600	2700	2800	2900	3000	3100	3200	3300	3400	3500
L	1359	1459	1559	1659	1759	1859	1959	2059	2159	2259	2359	2459	2559	2659	2759	2859	2959	3059	3159	3259	3359	3459	3559	3659	3759	3859
A	200	100	200	100	200	100	200	100	200	100	200	100	200	100	200	100	200	100	200	100	200	100	200	100	200	100
M	5	6	6	7	7	8	8	9	9	10	10	11	11	12	12	13	13	14	14	15	15	16	16	17	17	18
N	14	16	16	18	18	20	20	22	22	24	24	26	26	28	28	30	30	32	32	34	36	36	38	38	40	40
KG	14.7	15.6	16.5	17.4	18.3	19.2	20.1	21	21.9	22.8	23.7	24.6	25.5	26.4	27.3	28.2	29.1	30	30.9	31.8	32.7	33.6	34.5	35.4	36.3	37.2

單位 Unit : mm

含拖链 Including Drag Chains

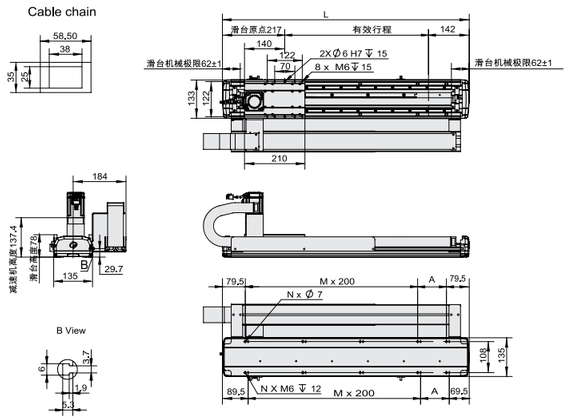

※ 1:馬達尺寸和出力是以400W爲準。搭配其它功率馬達請與本公司技術人員確認。
1: The motor size and the output is 400 w. With other power motor, please confirm with our company technical personnel.

※ 2:本體安裝標準型爲上下螺紋孔安裝。
2:The installation of the ontology standard thread hole up and down.

※ 3:馬達僅爲直接式安裝。
3: the motor is only directly type installation.

※ 4:重量不含馬達。
4: the weight without motor.

※ 5:當行程超過3500mm時，請向技術人員洽詢。
5: when travel more than 3500 mm, please inquire to technical personnel.

有效行程 stroke	1000	1100	1200	1300	1400	1500	1600	1700	1800	1900	2000	2100	2200	2300	2400	2500	2600	2700	2800	2900	3000	3100	3200	3300	3400	3500
L	1359	1459	1559	1659	1759	1859	1959	2059	2159	2259	2359	2459	2559	2659	2759	2859	2959	3059	3159	3259	3359	3459	3559	3659	3759	3859
A	200	100	200	100	200	100	200	100	200	100	200	100	200	100	200	100	200	100	200	100	200	100	200	100	200	100
M	5	6	6	7	7	8	8	9	9	10	10	11	11	12	12	13	13	14	14	15	15	16	16	17	17	18
N	14	16	16	18	18	20	20	22	22	24	24	26	26	28	28	30	30	32	32	34	36	36	38	38	40	40
KG	14.7	15.6	16.5	17.4	18.3	19.2	20.1	21	21.9	22.8	23.7	24.6	25.5	26.4	27.3	28.2	29.1	30	30.9	31.8	32.7	33.6	34.5	35.4	36.3	37.2



此圖僅供參考，出貨規格詳見尺寸圖面
The picture is just for the reference. Please check the the actual dimensions on the drawing.

最大行程 Maximum Stroke 3500mm
最高速度 Maximum Speed 1665mm/s
馬達容量 Motor Output 400W
齒條 Rack M1.5
直線滑軌 Linear Guide 15X12.5-2支

※ 依減速比不同而異。
The maximum speed depans on different gear ratio.

型號表示方式 Ordering Method

WCT14F- L3/33.32 - 100 - BC-T400W- C 4

本體型號 Model

減速比與導程 Reduction Ratio With Lead

	減速比	導程
3	3:1	33.32
5	5:1	19.99
7	7:1	14.28
10	10:1	10.00

行程 Stroke

1000-3500mm
100間隔 100 mm Pitch

馬達位置 Motor Position

BC	馬達直聯 Motor Direct
BL	直角減速機 Right Angle Reduction Machine

電機安裝標准 Motor installation

T	通用馬達安裝標準:
	三菱 Mitsubishi
	台達 Delta
	安川 Yaskawa
P	松下馬達安裝標準

馬達容量 Motor Output

400W	400W
750W	-
1000W	-

原點感應器 Home Sensor

	內置型 In Side
A	內置型 In Side
	外掛型 Out Side
C	外掛型 Out Side
無	SENSOR No Sensor
E	無 SENSOR No Sensor

端點極限感應器 Limit Sensor

	外掛型 Out Side
3	2只 2 Pc
4	3只 3 Pc
5	4只 4 Pc
6	5只 5 Pc
7	6只 6 Pc
8	無 SENSOR No Sensor

基本仕樣 Specification

規格 Spec						
位置重復精度 Repeatability (mm)		±0.04			
驅動功率 Driving Power (W)		400			
行星減速機減速比 Reduction ratio		3:1	5:1	7:1	10:1
齒輪導程 Gear Lead (mm)		33.32	19.99	14.28	10.00
最高速度 Maximum Speed (mm/s)		1665	1000	715	500
最大可搬重量 Maximum Payload	水平使用 Horizontal (kg)	30	40	64	88
	垂直使用 Vertical (kg)	8	10	18	22
定格推力 Rated Thrust (N)		218	347	520	694
標準行程 Stroke Pitch (mm)		1000-2900mm/100間隔 100mm Pitch			
馬達額定轉速 (RPM)		3000			
原點感應器 Home Sensor	內置 Built-In	EE-SX674(NPN) FC-SPX307Z-2M(NPN)			

※選用非上述規格馬達請依據馬達實際參數推算。
Choose the real motor please according to the motor parameters calculated the above specifications.

感應器接線圖<原點及端點> Sensor Layout

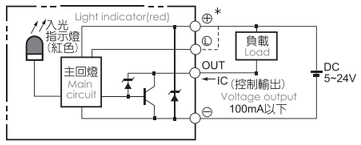

容許負載力距表 Allowable Overhang

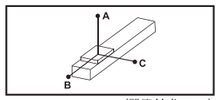

(單位 Unit : mm)

水平安裝 Horizontal Installation		A	B	C
3:1	15kg	1033	545	405
	25kg	604	311	233
	30kg	495	251	188
5:1	10kg	2304	1222	1028
	22kg	1443	540	451
	40kg	860	277	233
7:1	20kg	1668	881	729
	36kg	1510	403	346
	64kg	857	205	177
10:1	30kg	2727	470	430
	50kg	1577	266	242
	88kg	854	134	122

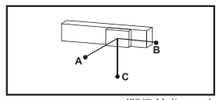

(單位 Unit : mm)

壁掛安裝 Wall Installation		A	B	C
3:1	15kg	405	545	1033
	30kg	188	251	495
	-	-	-	-
5:1	12kg	854	1019	2552
	20kg	500	596	1588
	40kg	233	277	860
7:1	23kg	608	707	2460
	37kg	359	417	1516
	64kg	178	205	857
10:1	35kg	363	395	2368
	55kg	218	238	1445
	88kg	123	134	854

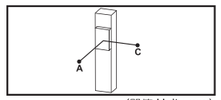

(單位 Unit : mm)

垂直安裝 Vertical Installation		A	C
3:1	5kg	1503	1503
	8kg	944	944
	-	-	-
5:1	7kg	1700	1700
	10kg	1188	1188
	-	-	-
7:1	8kg	1605	1605
	12kg	1130	1130
	18kg	745	745
10:1	10kg	1500	1500
	14kg	1072	1072
	22kg	682	682

靜態容許負載慣量 Static Loading Moment

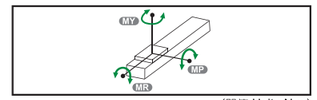

(單位 Unit : N.m)

MY	551
MP	552
MR	485

※力距表所表示的數據，代表重心。
The torque value in the chart indicate the center of gravity.
※符合型錄規範的正常使用下，保證壽命為10000公里。
Operation life is 10,000km when the product is using under the specified conditions.
※倒吊使用無法套用標準規範，如有需求請洽詢我司業務。
Data information is not for ceiling-mount inverse use. Contact us for the details if you want to apply ceiling-mount inverse usage.

搭配伺服馬達一覽表 Suitable Motor Brand

廠牌 Brand	馬達記號 Mark	煞車有無 Brake	馬達容量 Watt	電源電壓 AC-Voltage	伺服馬達型號 Motor Model	驅動器型號 Driver Model
三菱 Mitsubishi	M	無煞車(水平仕樣) No Brake (Horizontal Type)	400	220	HG-KN43J-S100	MR-JE-40A
		有煞車(垂直仕樣) With Brake (Vertical Type)	400	220	HG-KN43BJ-S100	MR-JE-40A
松下 Panasonic	P	無煞車(水平仕樣) No Brake (Horizontal Type)	400	220	MHMF042L1U2M	MBDLN25SE
		有煞車(垂直仕樣) With Brake (Vertical Type)	400	220	MHMF042L1V2M	MBDLN25SE
台達 Delta	T	無煞車(水平仕樣) No Brake (Horizontal Type)	400	220	ECM-B3M-C20604RS1	ASD-B3-0421-L
		有煞車(垂直仕樣) With Brake (Vertical Type)	400	220	ECM-B3M-C20604SS1	ASD-B3-0421-L

馬達外露
Motor Exposed

單位 Unit : mm

BC 馬達外露 Motor Exposed

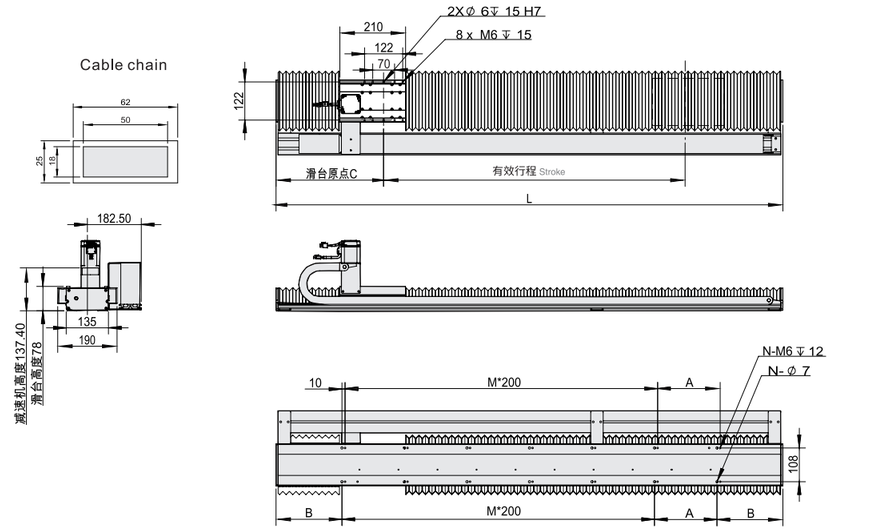

有效行程 stroke	1000	1100	1200	1300	1400	1500	1600	1700	1800	1900	2000	2100	2200	2300	2400	2500	2600	2700	2800	2900
L	1622	1742	1862	1982	2102	2222	2342	2462	2582	2702	2822	2942	3062	3182	3302	3422	3542	3662	3782	3902
A	200	100	200	100	200	100	200	100	200	100	200	100	200	100	200	100	200	100	200	100
M	5	6	6	7	7	8	8	9	9	10	10	11	11	12	12	13	13	14	14	15
N	14	16	16	18	18	20	20	22	22	24	24	26	26	28	28	30	30	32	32	34
B	211	221	231	241	251	261	271	281	291	301	311	321	331	341	351	361	371	381	391	401
C	346	356	366	376	386	396	406	416	426	436	446	456	466	476	486	496	506	516	526	536
KG	23.56	24.92	26.28	27.64	29	30.36	31.72	33.08	34.44	35.8	37.16	38.52	39.88	41.24	42.6	43.96	45.32	46.68	48.04	49.4

※ 1:馬達尺寸和出力是以400W爲準。搭配其它功率馬達請與本公司技術人員確認。
1: The motor size and the output is 400 w. With other power motor, please confirm with our company technical personnel.
※ 2:本體安裝標準型爲上下螺紋孔安裝。
2:The installation of the ontology standard thread hole up and down.
※ 3:馬達僅爲直接式安裝。
3: the motor is only directly type installation.
※ 4:重量不含馬達。
4: the weight without motor.
※ 5:當行程超過2900mm時，請向技術人員洽詢。
5: when travel more than 2900 mm, please inquire to technical personnel.



此圖僅供參考，出貨規格詳見尺寸圖面
The picture is just for the reference. Please check the the actual dimensions on the drawing.

最大行程 Maximum Stroke 3500mm | 最高速度 Maximum Speed 2443mm/s | 馬達容量 Motor Output 750W | 齒條 Rack M2 | 直線滑軌 Linear Guide 20X15-2支

※ 依減速比不同而異。
The maximum speed depans on different gear ratio.

型號表示方式 Ordering Method

WCT17 - L3/48.87 - 100 - BC-T750W- C 4

本體型號 Model

減速比與導程 Reduction Ratio With Lead

	減速比	導程
3	3:1	48.87
5	5:1	29.32
7	7:1	20.94
10	10:1	14.66

行程 Stroke

1000-3500mm
100間隔 100 mm Pitch

馬達位置 Motor Position

BC	馬達直聯 Motor Direct
BL	直角減速機 Right Angle Reduction Machine

電機安裝標准 Motor installation

T	通用馬達安裝標準;
	三菱 Mitsubishi
	台達 Delta
	安川 Yaskawa
P	松下馬達安裝標準

馬達容量 Motor Output

400W	-
750W	750W
1000W	-

原點感應器 Home Sensor

	內置型 In Side
A	內置型 In Side
	外掛型 Out Side
C	外掛型 Out Side
無	SENSOR No Sensor
E	無 SENSOR No Sensor

端點極限感應器 Limit Sensor

	外掛型 Out Side
3	2只 2 Pc
4	3只 3 Pc
5	4只 4 Pc
6	5只 5 Pc
7	6只 6 Pc
8	無 SENSOR No Sensor

基本仕樣 Specification

規格 Spec	位置重復精度 Repeatability (mm)		±0.04		
	驅動功率 Driving Power (W)		750		
	行星減速機減速比 Reduction ratio		3:1	5:1	7:1	10:1
	齒輪導程 Gear Lead (mm)		48.87	29.32	20.94	14.66
	最高速度 Maximum Speed (mm/s)		2443	1466	1047	733
	最大可搬重量 Maximum Payload	水平使用 Horizontal (kg)	31	63	83	102
		垂直使用 Vertical (kg)	9	18	25	33
	定格推力 Rated Thrust (N)		240	480	640	961
	標準行程 Stroke Pitch (mm)		1000-3500mm/100間隔 100 mm Pitch			
	馬達額定轉速 (RPM)		3000			
	原點感應器 Home Sensor	外掛 Outside	EE-SX672(NPN)/FC-SPX303Z-2M(NPN)			
		內置 Built-In	EE-SX674(NPN)/FC-SPX307Z-2M(NPN)			

※選用非上述規格馬達請依據馬達實際參數推算。
Choose the real motor please according to the motor parameters calculated the above specifications.

感應器接線圖<原點及端點> Sensor Layout

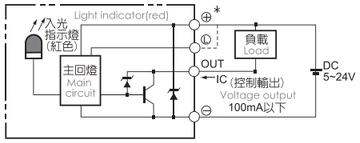

容許負載力距表 Allowable Overhang

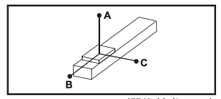

(單位 Unit : mm)

水平安裝 Horizontal Installation		A	B	C
3:1	10kg	991	837	587
	14kg	687	531	398
	31kg	294	244	188
5:1	25kg	1396	643	557
	38kg	892	411	356
	63kg	510	218	193
7:1	35kg	1666	547	538
	55kg	1030	331	328
	83kg	654	206	204
10:1	50kg	1789	443	456
	70kg	1238	290	302
	102kg	827	185	193

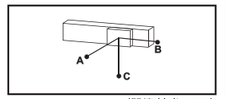

(單位 Unit : mm)

壁掛安裝 Wall Installation		A	B	C
3:1	8kg	777	1009	1281
	15kg	389	521	658
	33kg	188	237	294
5:1	21kg	681	790	1689
	36kg	374	430	949
	63kg	193	218	511
7:1	30kg	633	644	1961
	50kg	365	369	1143
	83kg	204	206	656
10:1	45kg	521	506	2027
	65kg	331	218	1349
	102kg	193	185	829

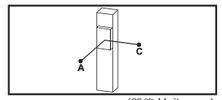

(單位 Unit : mm)

垂直安裝 Vertical Installation		A	C
3:1	5kg	1215	1215
	9kg	644	644
	-	-	-
5:1	8kg	1639	1639
	13kg	1083	1083
	18kg	868	868
7:1	10kg	1922	1922
	14kg	1377	1377
	25kg	769	769
10:1	13kg	1770	1770
	20kg	1174	1174
	33kg	688	688

靜態容許負載慣量 Static Loading Moment

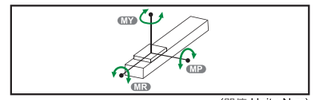

(單位 Unit : N.m)

MY	1032
MP	1034
MR	908

※力距表所表示的數據，代表重心。
The torque value in the chart indicate the center of gravity.
※符合型錄規範的正常使用下，保證壽命為10000公里。
Operation life is 10,000km when the product is using under the specified conditions.
※倒吊使用無法套用標準規範，如有需求請洽詢我司業務。
Data information is not for ceiling-mount inverse use. Contact us for the details if you want to apply ceiling-mount inverse usage.

搭配伺服馬達一覽表 Suitable Motor Brand

廠牌 Brand	馬達記號 Mark	煞車有無 Brake	馬達容量 Watt	電源電壓 AC-Voltage	伺服馬達型號 Motor Model	驅動器型號 Driver Model
三菱 Mitsubishi	M	無煞車(水平仕樣) No Brake (Horizontal Type)	750	220	HG-KN73J-S100	MR-JE-70A
		有煞車(垂直仕樣) With Brake (Vertical Type)	750	220	HG-KN73BJ-S100	MR-JE-70A
松下 Panasonic	P	無煞車(水平仕樣) No Brake (Horizontal Type)	750	220	MHMF082L1U2M	MCDLN35SE
		有煞車(垂直仕樣) With Brake (Vertical Type)	750	220	MHMF082L1V2M	MCDLN35SE
台達 Delta	T	無煞車(水平仕樣) No Brake (Horizontal Type)	750	220	ECM-B3M-C20807RS1	ASD-B3-0721-L
		有煞車(垂直仕樣) With Brake (Vertical Type)	750	220	ECM-B3M-C20807SS1	ASD-B3-0721-L

馬達外露
Motor Exposed

單位 Unit : mm

BC **馬達外露** Motor Exposed

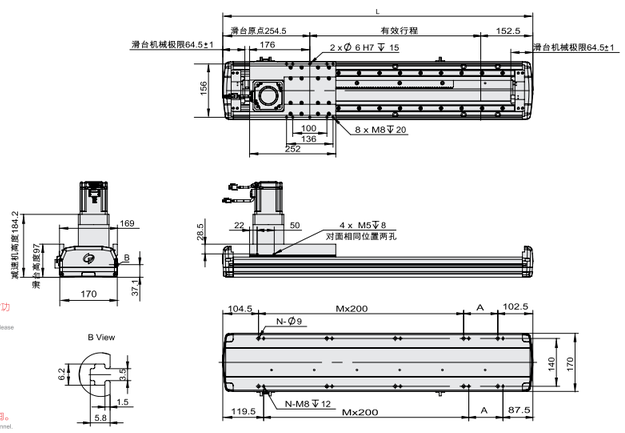

※ 1:馬達尺寸和出力是以750W爲準。搭配其它功率馬達請與本公司技術人員確認。
1: The motor size and the output is 750 w. With other power motor, please confirm with our company technical personnel.

※ 2:本體安裝標準型爲上下攻牙孔安裝。
2:The installation of the ontology standard thread hole up and down.

※ 3:馬達僅爲直接式安裝。
3: the motor is only directly type installation.

※ 4:重量不含馬達。
4: the weight without motor.

※ 5:當行程超過3500mm時，請向技術人員洽詢。
5: when travel more than 3500 mm, please inquire to technical personnel.

有效行程 stroke	1000	1100	1200	1300	1400	1500	1600	1700	1800	1900	2000	2100	2200	2300	2400	2500	2600	2700	2800	2900	3000	3100	3200	3300	3400	3500
L	1407	1507	1607	1707	1807	1907	2007	2107	2207	2307	2407	2507	2607	2707	2807	2907	3007	3107	3207	3307	3407	3507	3607	3707	3807	3907
A	200	100	200	100	200	100	200	100	200	100	200	100	200	100	200	100	200	100	200	100	200	100	200	100	200	100
M	5	6	6	7	7	8	8	9	9	10	10	11	11	12	12	13	13	14	14	15	15	16	16	17	17	18
N	14	16	16	18	18	20	20	22	22	24	24	26	26	28	28	30	30	32	32	34	34	36	36	38	38	40
KG	31	32.7	34.4	36.1	37.8	39.5	41.2	42.9	44.6	46.3	48	49.7	51.4	53.1	54.8	56.5	58.2	59.9	61.6	63.3	65	66.7	68.4	70.1	71.8	73.5

單位 Unit : mm

含拖链 Including Drag Chains

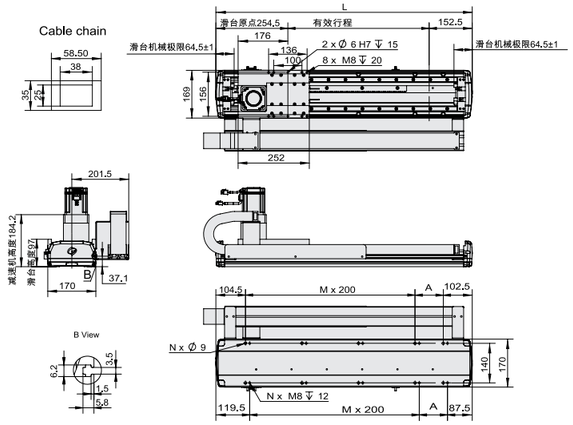

※ 1:馬達尺寸和出力是以750W爲準。搭配其它功率馬達請與本公司技術人員確認。
1: The motor size and the output is 750 w. With other power motor, please confirm with our company technical personnel.

※ 2:本體安裝標準型爲上下攻牙孔安裝。
2:The installation of the ontology standard thread hole up and down.

※ 3:馬達僅爲直接式安裝。
3: the motor is only directly type installation.

※ 4:重量不含馬達。
4: the weight without motor.

※ 5:當行程超過3500mm時，請向技術人員洽詢。
5: when travel more than 3500 mm, please inquire to technical personnel.

有效行程 stroke	1000	1100	1200	1300	1400	1500	1600	1700	1800	1900	2000	2100	2200	2300	2400	2500	2600	2700	2800	2900	3000	3100	3200	3300	3400	3500
L	1407	1507	1607	1707	1807	1907	2007	2107	2207	2307	2407	2507	2607	2707	2807	2907	3007	3107	3207	3307	3407	3507	3607	3707	3807	3907
A	200	100	200	100	200	100	200	100	200	100	200	100	200	100	200	100	200	100	200	100	200	100	200	100	200	100
M	5	6	6	7	7	8	8	9	9	10	10	11	11	12	12	13	13	14	14	15	15	16	16	17	17	18
N	14	16	16	18	18	20	20	22	22	24	24	26	26	28	28	30	30	32	32	34	34	36	36	38	38	40
KG	31	32.7	34.4	36.1	37.8	39.5	41.2	42.9	44.6	46.3	48	49.7	51.4	53.1	54.8	56.5	58.2	59.9	61.6	63.3	65	66.7	68.4	70.1	71.8	73.5

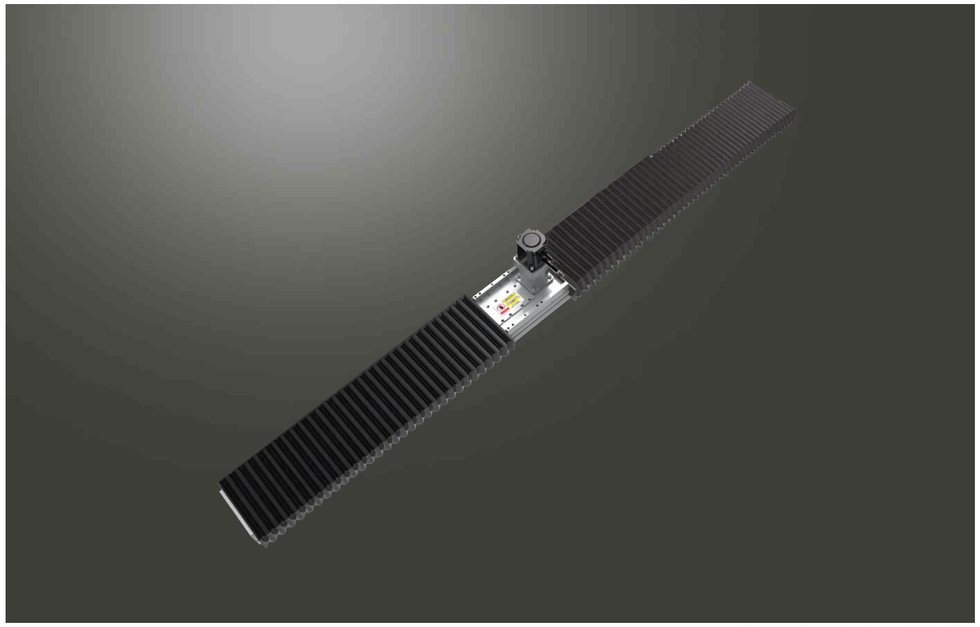

此圖僅供參考，出貨規格詳見尺寸圖面
The picture is just for the reference. Please check the the actual dimensions on the drawing.

最大行程 Maximum Stroke	最高速度 Maximum Speed	馬達容量 Motor Output	齒條 Rack	直線滑軌 Linear Guide
2900mm	2443mm/s	750W	M2	20X15-2支

※依減速比不同而異。
The maximum speed depans on different gear ratio.

型號表示方式 Ordering Method

WCT17F- L3/48.87 -100 - BC-T750W- A 2

本體型號 Model

減速比與導程 Reduction Ratio With Lead

	減速比	導程
3	3:1	48.87
5	5:1	29.32
7	7:1	20.94
10	10:1	14.66

行程 Stroke

1000-2900mm
100間隔 100 mm Pitch

馬達位置 Motor Position

BC	馬達直聯 Motor Direct
BL	直角減速機 Right Angle Reduction Machine

電機安裝標准 Motor installation

T	通用馬達安裝標準:
	三菱 Mitsubishi
	台達 Delta
	安川 Yaskawa
P	松下馬達安裝標準

馬達容量 Motor Output

400W	-
750W	750W
1000W	-

原點感應器 Home Sensor

	內置型 In Side
A	內置型 In Side
無	SENSOR No Sensor
E	無 SENSOR No Sensor

端點極限感應器 Limit Sensor

	外掛型 Out Side
3	2只 2 Pc
4	3只 3 Pc
5	4只 4 Pc
6	5只 5 Pc
7	6只 6 Pc
8	無 SENSOR No Sensor

基本仕樣 Specification

規格 Spec						
位置重復精度 Repeatability (mm)			±0.04			
驅動功率 Driving Power (W)			750			
行星減速機減速比 Reduction ratio			3:1	5:1	7:1	10:1
齒輪導程 Gear Lead (mm)			48.87	29.32	20.94	14.66
最高速度 Maximum Speed (mm/s)			2443	1466	1047	733
最大可搬重量 Maximum Payload	水平使用 Horizontal (kg)		31	63	83	102
	垂直使用 Vertical (kg)		9	18	25	33
定格推力 Rated Thrust (N)			240	480	640	961
標準行程 Stroke Pitch (mm)			1000-2900mm /100間隔 100 mm Pitch			
馬達額定轉速 (RPM)			3000			
原點感應器 Home Sensor	內置 Built-In		EE-SX674(NPN) FC-SPX307Z-2M(NPN)			

※選用非上述規格馬達請依據馬達實際參數推算。
Choose the real motor please according to the motor parameters calculated the above specifications.

感應器接線圖<原點及端點> Sensor Layout

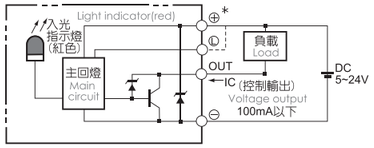

容許負載力距表 Allowable Overhang

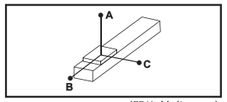

(單位 Unit : mm)

水平安裝 Horizontal Installation		A	B	C
3:1	10kg	991	837	587
	14kg	687	531	398
	31kg	294	244	188
5:1	25kg	1396	643	557
	38kg	892	411	356
	63kg	510	218	193
7:1	35kg	1666	547	538
	55kg	1030	331	328
	83kg	654	206	204
10:1	50kg	1789	443	456
	70kg	1238	290	302
	102kg	827	185	193

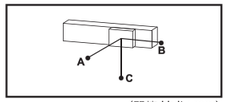

(單位 Unit : mm)

壁掛安裝 Wall Installation		A	B	C
3:1	8kg	777	1009	1281
	15kg	389	521	658
	33kg	188	237	294
5:1	21kg	681	790	1689
	36kg	374	430	949
	63kg	193	218	511
7:1	30kg	633	644	1961
	50kg	365	369	1143
	83kg	204	206	656
10:1	45kg	521	506	2027
	65kg	331	218	1349
	102kg	193	185	829

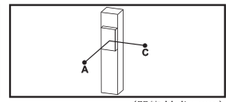

(單位 Unit : mm)

垂直安裝 Vertical Installation		A	C
3:1	5kg	1215	1215
	9kg	644	644
	-	-	-
5:1	8kg	1639	1639
	13kg	1083	1083
	18kg	868	868
7:1	10kg	1922	1922
	14kg	1377	1377
	25kg	769	769
10:1	13kg	1770	1770
	20kg	1174	1174
	33kg	688	688

靜態容許負載慣量 Static Loading Moment

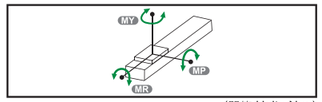

(單位 Unit : N.m)

MY	1032
MP	1034
MR	908

※力距表所表示的數據，代表重心。
The torque value in the chart indicate the center of gravity.
※符合型錄規範的正常使用下，保證壽命為10000公里。
Operation life is 10,000km when the product is using under the specified conditions.
※倒吊使用無法套用標準規範，如有需求請洽詢我司業務。
Data information is not for ceiling-mount inverse use. Contact us for the details if you want to apply ceiling-mount inverse usage.

搭配伺服馬達一覽表 Suitable Motor Brand

廠牌 Brand	馬達記號 Mark	煞車有無 Brake	馬達容量 Watt	電源電壓 AC-Voltage	伺服馬達型號 Motor Model	驅動器型號 Driver Model
三菱 Mitsubishi	M	無煞車(水平仕樣) No Brake (Horizontal Type)	750	220	HG-KN73J-S100	MR-JE-70A
		有煞車(垂直仕樣) With Brake (Vertical Type)	750	220	HG-KN73BJ-S100	MR-JE-70A
松下 Panasonic	P	無煞車(水平仕樣) No Brake (Horizontal Type)	750	220	MHMF082L1U2M	MCDLN35SE
		有煞車(垂直仕樣) With Brake (Vertical Type)	750	220	MHMF082L1V2M	MCDLN35SE
台達 Delta	T	無煞車(水平仕樣) No Brake (Horizontal Type)	750	220	ECM-B3M-C20807RS1	ASD-B3-0721-L
		有煞車(垂直仕樣) With Brake (Vertical Type)	750	220	ECM-B3M-C20807SS1	ASD-B3-0721-L

馬達外露
Motor Exposed

BC 馬達外露 Motor Exposed

單位 Unit : mm

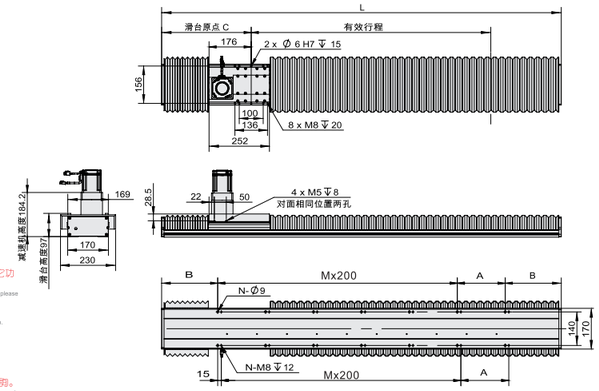

※ 1:馬達尺寸和出力是以750W爲準。搭配其它功率馬達請與本公司技術人員確認。
1: The motor size and the output is 750 w. With other power motor, please confirm with our company technical personnel.
※ 2:本體安裝標準型爲上下螺紋孔安裝。
2:The installation of the ontology standard thread hole up and down.
※ 3:馬達僅爲直接式安裝。
3: the motor is only directly type installation.
※ 4:重量不含馬達。
4: the weight without motor.
※ 5:當行程超過2900mm時，請向技術人員洽詢。
5: when travel more than 2900 mm, please inquire to technical personnel.

有效行程 stroke	1000	1100	1200	1300	1400	1500	1600	1700	1800	1900	2000	2100	2200	2300	2400	2500	2600	2700	2800	2900
L	1668	1788	1908	2028	2148	2268	2388	2508	2628	2748	2868	2988	3108	3228	3348	3468	3588	3708	3828	3948
A	200	100	200	100	200	100	200	100	200	100	200	100	200	100	200	100	200	100	200	100
M	5	6	6	7	7	8	8	9	9	10	10	11	11	12	12	13	13	14	14	15
N	14	16	16	18	18	20	20	22	22	24	24	26	26	28	28	30	30	32	32	34
B	234	244	254	264	274	284	294	304	314	324	334	344	354	364	374	384	394	404	414	424
C	380	390	400	410	420	430	440	450	460	470	480	490	500	510	520	530	540	550	560	570
KG	40.3	42.5	44.7	46.9	49.1	51.3	53.5	55.7	57.9	60.1	62.3	64.5	66.7	68.9	71.1	73.3	75.5	77.7	79.9	82.1

單位 Unit : mm

含拖链 Including Drag Chains

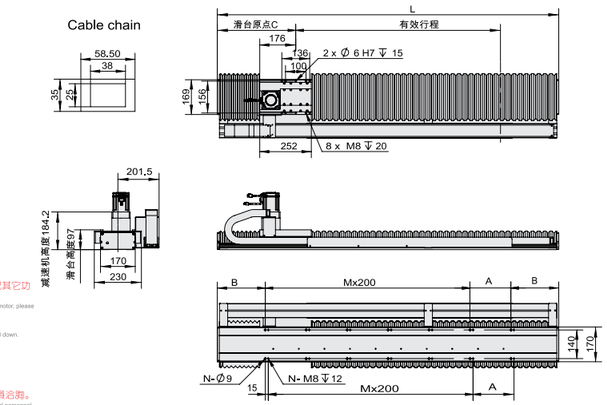

※ 1:馬達尺寸和出力是以750W爲準。搭配其它功率馬達請與本公司技術人員確認。
1: The motor size and the output is 750 w. With other power motor, please confirm with our company technical personnel.
※ 2:本體安裝標準型爲上下螺紋孔安裝。
2:The installation of the ontology standard thread hole up and down.
※ 3:馬達僅爲直接式安裝。
3: the motor is only directly type installation.
※ 4:重量不含馬達。
4: the weight without motor.
※ 5:當行程超過2900mm時，請向技術人員洽詢。
5: when travel more than 2900 mm, please inquire to technical personnel.

有效行程 stroke	1000	1100	1200	1300	1400	1500	1600	1700	1800	1900	2000	2100	2200	2300	2400	2500	2600	2700	2800	2900
L	1668	1788	1908	2028	2148	2268	2388	2508	2628	2748	2868	2988	3108	3228	3348	3468	3588	3708	3828	3948
A	200	100	200	100	200	100	200	100	200	100	200	100	200	100	200	100	200	100	200	100
M	5	6	6	7	7	8	8	9	9	10	10	11	11	12	12	13	13	14	14	15
N	14	16	16	18	18	20	20	22	22	24	24	26	26	28	28	30	30	32	32	34
B	234	244	254	264	274	284	294	304	314	324	334	344	354	364	374	384	394	404	414	424
C	380	390	400	410	420	430	440	450	460	470	480	490	500	510	520	530	540	550	560	570
KG	40.3	42.5	44.7	46.9	49.1	51.3	53.5	55.7	57.9	60.1	62.3	64.5	66.7	68.9	71.1	73.3	75.5	77.7	79.9	82.1



此圖僅供參考，出貨規格詳見尺寸圖面
The picture is just for the reference. Please check the the actual dimensions on the drawing.

最大行程 Maximum Stroke	最高速度 Maximum Speed	馬達容量 Motor Output	齒條 Rack	直線滑軌 Linear Guide
3500mm	1633mm/s	1000W	M2	23X20-2支

※依減速比不同而异。
The maximum speed depans on different gear ratio.

型號表示方式 Ordering Method

WCT22 - L3/48.87 - 100 - BC-T1000W-C 4

本體型號 Model

■減速比與導程 Reduction Ratio With Lead

	減速比	導程
3	3:1	48.87
5	5:1	29.32
7	7:1	20.94
10	10:1	14.66

行程 Stroke

1000-3500mm
100間隔 100 mm Pitch

■馬達位置 Motor Position

BC	馬達直聯 Motor Direct
BL	直角減速機 Right Angle Reduction Machine

■電機安裝標准 Motor installation

T/P	通用馬達安裝標準:
	松下 Panasonic
	台達 Delta
	安川 Yaskawa
M	三菱馬達安裝標準

■馬達容量 Motor Output

400W	-
750W	-
1000W	1000W

■原點感應器 Home Sensor

	內置型 In Side
A	內置型 In Side
	外掛型 Out Side
C	外掛型 Out Side
無	SENSOR No Sensor
E	無 SENSOR No Sensor

■端點極限感應器 Limit Sensor

	外掛型 Out Side
3	2只 2 Pc
4	3只 3 Pc
5	4只 4 Pc
6	5只 5 Pc
7	6只 6 Pc
8	無 SENSOR No Sensor

基本仕樣 Specification

規格 Spec					
位置重復精度 Repeatability (mm)		±0.04			
驅動功率 Driving Power (W)		1000			
行星減速機減速比 Reduction ratio		3:1	5:1	7:1	10:1
齒輪導程 Gear Lead (mm)		48.87	29.32	20.94	14.66
最高速度 Maximum Speed (mm/s)		1633	966	700	486
最大可搬重量 Maximum Payload	水平使用 Horizontal (kg)	43	105	128	150
	垂直使用 Vertical (kg)	12	20	33	45
定格推力 Rated Thrust (N)		320	640	961	1281
標準行程 Stroke Pitch (mm)		1000-3500mm/100間隔 100 mm Pitch			
馬達額定轉速 (RPM)		2000			
原點感應器 Home Sensor	外掛 Outside	EE-SX672(NPN)/FC-SPX303Z-2M(NPN)			
	內置 Built-In	EE-SX674(NPN)/FC-SPX307Z-2M(NPN)			

※選用非上述規格馬達請依據馬達實際參數推算。
Choose the real motor please according to the motor parameters calculated the above specifications.

感應器接線圖<原點及端點> Sensor Layout

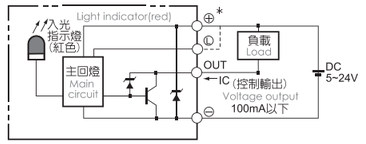

容許負載力距表 Allowable Overhang

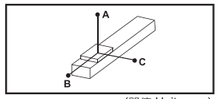

(單位 Unit : mm)

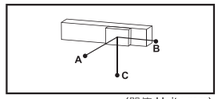

(單位 Unit : mm)

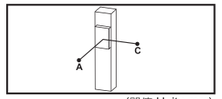

(單位 Unit : mm)

水平安裝 Horizontal Installation		A	B	C
3:1	18kg	2445	1616	1052
	30kg	1436	938	613
	43kg	978	630	412
5:1	65kg	1522	614	458
	85kg	1136	451	336
	105kg	893	350	262
7:1	83kg	2071	589	466
	105kg	1845	443	352
	128kg	1503	350	279
10:1	100kg	3220	563	474
	125kg	2554	434	367
	150kg	2113	349	295

壁掛安裝 Wall Installation		A	B	C
3:1	15kg	1272	1955	2948
	24kg	778	1190	1813
	43kg	412	630	978
5:1	70kg	420	564	1404
	90kg	315	420	1066
	105kg	262	350	893
7:1	90kg	424	534	2152
	110kg	333	417	1755
	128kg	279	350	1503
10:1	110kg	427	503	2900
	130kg	351	414	2444
	150kg	295	349	2113

垂直安裝 Vertical Installation		A	C
3:1	7kg	3511	3511
	12kg	2055	2055
	-	-	-
5:1	15kg	2711	2711
	20kg	2033	2033
	-	-	-
7:1	20kg	2608	2608
	28kg	1914	1914
	33kg	1511	1511
10:1	25kg	2505	2505
	35kg	1795	1795
	45kg	1396	1396

靜態容許負載慣量 Static Loading Moment

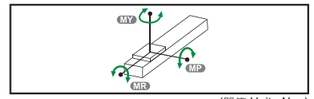

(單位 Unit : N.m)

MY	2052
MP	2052
MR	1810

※力距表所表示的數據，代表重心。
The torque value in the chart indicate the center of gravity.
※符合型錄規範的正常使用下，保證壽命為10000公里。
Operation life is 10,000km when the product is using under the specified conditions.
※倒吊使用無法套用標準規範，如有需求請洽詢我司業務。
Data information is not for ceiling-mount inverse use. Contact us for the details if you want to apply ceiling-mount inverse usage.

搭配伺服馬達一覽表 Suitable Motor Brand

廠牌 Brand	馬達記號 Mark	煞車有無 Brake	馬達容量 Watt	電源電壓 AC-Voltage	伺服馬達型號 Motor Model	驅動器型號 Driver Model
三菱 Mitsubishi	M	無煞車(水平仕樣) No Brake (Horizontal Type)	1000	220	HG-SN102J-S100	MR-JE-100A
		有煞車(垂直仕樣) With Brake (Vertical Type)	1000	220	HG-SN102BJ-S100	MR-JE-100A
松下 Panasonic	P	無煞車(水平仕樣) No Brake (Horizontal Type)	1000	220	MDMF102L1G6M	MDDLN45SE
		有煞車(垂直仕樣) With Brake (Vertical Type)	1000	220	MDMF102L1H6M	MDDLN45SE
台達 Delta	T	無煞車(水平仕樣) No Brake (Horizontal Type)	1000	220	ECM-B3M-E21310RS1	ASD-B3-1021-L
		有煞車(垂直仕樣) With Brake (Vertical Type)	1000	220	ECM-B3M-E21310SS1	ASD-B3-1021-L

馬達外露
Motor Exposed

單位 Unit : mm

BC 馬達外露 Motor Exposed

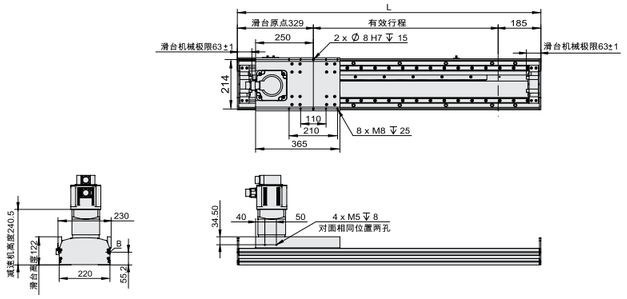

※ 1:馬達尺寸和出力是以1000W爲準。搭配其它功率馬達請與本公司技術人員確認。
1: The motor size and the output is 1000 w. With other power motor, please confirm with our company technical personnel.

※ 2:本體安裝標準型爲上下鎖紋孔安裝。
2:The installation of the ontology standard thread hole up and down.

※ 3:馬達僅爲直接式安裝。
3: the motor is only directly type installation.

※ 4:重量不含馬達。
4: the weight without motor.

※ 5:當行程超過3500mm時，請向技術人員洽詢。
5: when travel more than 3500 mm, please inquire to technical personnel.

有效行程 stroke	1000	1100	1200	1300	1400	1500	1600	1700	1800	1900	2000	2100	2200	2300	2400	2500	2600	2700	2800	2900	3000	3100	3200	3300	3400	3500
L	1514	1614	1714	1814	1914	2014	2114	2214	2314	2414	2514	2614	2714	2814	2914	3014	3114	3214	3314	3414	3514	3614	3714	3814	3914	4014
A	100	200	100	200	100	200	100	200	100	200	100	200	100	200	100	200	100	200	100	200	100	200	100	200	100	200
M	6	6	7	7	8	8	9	9	10	10	11	11	12	12	13	13	14	14	15	15	16	16	17	17	18	18
N	16	16	18	18	20	20	22	22	24	24	26	26	28	28	30	30	32	32	34	34	36	36	38	38	40	40
KG	51.6	53.8	56	58.2	60.4	62.6	64.8	67	69.2	71.4	73.6	75.8	78	80.2	82.4	84.6	86.8	89	91.2	93.4	95.6	97.8	100	102.2	104.4	106.6

單位 Unit : mm

含拖链 Including Drag Chains

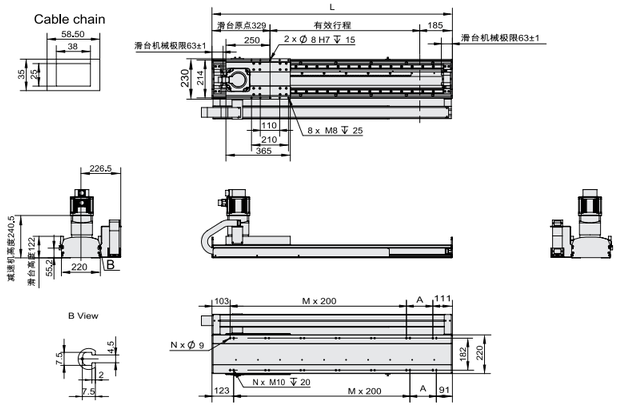

※ 1:馬達尺寸和出力是以1000W爲準。搭配其它功率馬達請與本公司技術人員確認。
1: The motor size and the output is 1000 w. With other power motor, please confirm with our company technical personnel.

※ 2:本體安裝標準型爲上下螺紋孔安裝。
2:The installation of the ontology standard thread hole up and down.

※ 3:馬達僅爲直接式安裝。
3: the motor is only directly type installation.

※ 4:重量不含馬達。
4: the weight without motor.

※ 5:當行程超過3500mm時，請向技術人員洽詢。
5: when travel more than 3500 mm, please inquire to technical personnel.

有效行程 stroke	1000	1100	1200	1300	1400	1500	1600	1700	1800	1900	2000	2100	2200	2300	2400	2500	2600	2700	2800	2900	3000	3100	3200	3300	3400	3500
L	1514	1614	1714	1814	1914	2014	2114	2214	2314	2414	2514	2614	2714	2814	2914	3014	3114	3214	3314	3414	3514	3614	3714	3814	3914	4014
A	100	200	100	200	100	200	100	200	100	200	100	200	100	200	100	200	100	200	100	200	100	200	100	200	100	200
M	6	6	7	7	8	8	9	9	10	10	11	11	12	12	13	13	14	14	15	15	16	16	17	17	18	18
N	16	16	18	18	20	20	22	22	24	24	26	26	28	28	30	30	32	32	34	34	36	36	38	38	40	40
KG	51.6	53.8	56	58.2	60.4	62.6	64.8	67	69.2	71.4	73.6	75.8	78	80.2	82.4	84.6	86.8	89	91.2	93.4	95.6	97.8	100	102.2	104.4	106.6



此圖僅供參考，出貨規格詳見尺寸圖面
The picture is just for the reference. Please check the the actual dimensions on the drawing.

最大行程 Maximum Stroke	最高速度 Maximum Speed	馬達容量 Motor Output	齒條 Rack	直線滑軌 Linear Guide
2800mm	1633mm/s	1000W	M2	23X20-2支

※依減速比不同而异。
The maximum speed depans on different gear ratio.

型號表示方式 Ordering Method

WCT22F- L3/48.87 -100 - BC-T1000W-A 2

本體型號 Model

■減速比與導程 Reduction Ratio With Lead

	減速比	導程
3	3:1	48.87
5	5:1	29.32
7	7:1	20.94
10	10:1	14.66

行程 Stroke

1000-2800mm
100間隔 100 mm Pitch

■馬達位置 Motor Position

BC	馬達直聯 Motor Direct
BL	直角減速機 Right Angle Reduction Machine

■電機安裝標准 Motor installation

T/P	通用馬達安裝標準:
	松下 Panasonic
	台達 Delta
	安川 Yaskawa
M	三菱馬達安裝標準

■馬達容量 Motor Output

400W	-
750W	-
1000W	1000W

■原點感應器 Home Sensor

	內置型 In Side
A	內置型 In Side
無	SENSOR No Sensor
E	無 SENSOR No Sensor

■端點極限感應器 Limit Sensor

	外掛型 Out Side
3	2只 2 Pc
4	3只 3 Pc
5	4只 4 Pc
6	5只 5 Pc
7	6只 6 Pc
8	無 SENSOR No Sensor

基本仕樣 Specification

規格 Spec					
位置重復精度 Repeatability (mm)		±0.04			
驅動功率 Driving Power (W)		1000			
行星減速機減速比 Reduction ratio		3:1	5:1	7:1	10:1
齒輪導程 Gear Lead (mm)		48.87	29.32	20.94	14.66
最高速度 Maximum Speed (mm/s)		1633	966	700	486
最大可搬重量 Maximum Payload	水平使用 Horizontal (kg)	43	105	128	150
	垂直使用 Vertical (kg)	12	20	33	45
定格推力 Rated Thrust (N)		320	640	961	1281
標準行程 Stroke Pitch (mm)		1000-2800mm/100間隔 100 mm Pitch			
馬達額定轉速 (RPM)		2000			
原點感應器 Home Sensor	內置 Built-In	EE-SX674(NPN) FC-SPX307Z-2M(NPN)			

※選用非上述規格馬達請依據馬達實際參數推算。
Choose the real motor please according to the motor parameters calculated the above specifications.

※馬達加減速設定0.2秒。
Acceleration and deaceleration value is set 0.2 second.

感應器接線圖<原點及端點> Sensor Layout

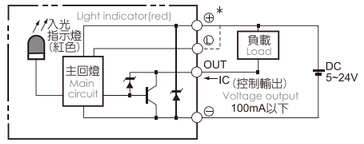

容許負載力距表 Allowable Overhang

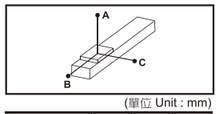

(單位 Unit : mm)

水平安裝 Horizontal Installation		A	B	C
3:1	18kg	2445	1616	1052
	30kg	1436	938	613
	43kg	978	630	412
5:1	65kg	1522	614	458
	85kg	1136	451	336
	105kg	893	350	262
7:1	83kg	2071	589	466
	105kg	1845	443	352
	128kg	1503	350	279
10:1	100kg	3220	563	474
	125kg	2554	434	367
	150kg	2113	349	295

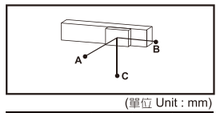

(單位 Unit : mm)

壁掛安裝 Wall Installation		A	B	C
3:1	15kg	1272	1955	2948
	24kg	778	1190	1813
	43kg	412	630	978
5:1	70kg	420	564	1404
	90kg	315	420	1066
	105kg	262	350	893
7:1	90kg	424	534	2152
	110kg	333	417	1755
	128kg	279	350	1503
10:1	110kg	427	503	2900
	130kg	351	414	2444
	150kg	295	349	2113

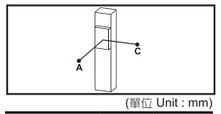

(單位 Unit : mm)

垂直安裝 Vertical Installation		A	C
3:1	7kg	3511	3511
	12kg	2055	2055
	-	-	-
5:1	15kg	2711	2711
	20kg	2033	2033
	-	-	-
7:1	20kg	2608	2608
	28kg	1914	1914
	33kg	1511	1511
10:1	25kg	2505	2505
	35kg	1795	1795
	45kg	1396	1396

靜態容許負載慣量 Static Loading Moment

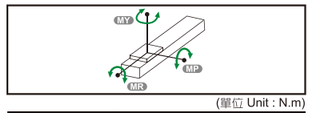

(單位 Unit : N.m)

MY	2052
MP	2052
MR	1810

※力距表所表示的數據，代表重心。
The torque value in the chart indicate the center of gravity.

※符合型錄規範的正常使用下，保證壽命為10000公里。
Operation life is 10,000km when the product is using under the specified conditions.

※倒吊使用無法套用標準規範，如有需求請洽詢我司業務。
Data information is not for ceiling-mount inverse use. Contact us for the details if you want to apply ceiling-mount inverse usage.

搭配伺服馬達一覽表 Suitable Motor Brand

廠牌 Brand	馬達記號 Mark	煞車有無 Brake	馬達容量 Watt	電源電壓 AC-Voltage	伺服馬達型號 Motor Model	驅動器型號 Driver Model
三菱 Mitsubishi	M	無煞車(水平仕樣) No Brake (Horizontal Type)	1000	220	HG-SN102J-S100	MR-JE-100A
		有煞車(垂直仕樣) With Brake (Vertical Type)	1000	220	HG-SN102BJ-S100	MR-JE-100A
松下 Panasonic	P	無煞車(水平仕樣) No Brake (Horizontal Type)	1000	220	MDMF102L1G6M	MDDLN45SE
		有煞車(垂直仕樣) With Brake (Vertical Type)	1000	220	MDMF102L1H6M	MDDLN45SE
台達 Delta	T	無煞車(水平仕樣) No Brake (Horizontal Type)	1000	220	ECM-B3M-E21310RS1	ASD-B3-1021-L
		有煞車(垂直仕樣) With Brake (Vertical Type)	1000	220	ECM-B3M-E21310SS1	ASD-B3-1021-L

馬達外露 Motor Exposed

單位 Unit : mm

BC 馬達外露 Motor Exposed

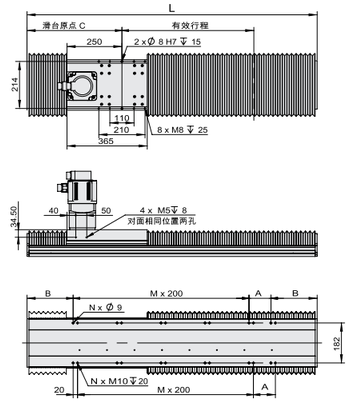

※ 1:馬達尺寸和出力是以1000W爲準。搭配其它功率馬達請與本公司技術人員確認。
1: The motor size and the output is 1000 w. With other power motor, please confirm with our company technical personnel.

※ 2:本體安裝標準型絲上下鑽紋孔安裝。
2:The installation of the ontology standard thread hole up and down.

※ 3:馬達僅爲直接式安裝。
3: the motor is only directly type installation.

※ 4:重量不含馬達。
4: the weight without motor.

※ 5:當行程超過2800mm時，請向技術人員洽詢。
5: when travel more than 2800 mm, please inquire to technical personnel.

有效行程 stroke	1000	1100	1200	1300	1400	1500	1600	1700	1800	1900	2000	2100	2200	2300	2400	2500	2600	2700	2800
L	1800	1920	2040	2160	2280	2400	2520	2640	2760	2880	3000	3120	3240	3360	3480	3600	3720	3840	3960
A	100	200	100	200	100	200	100	200	100	200	100	200	100	200	100	200	100	200	100
M	6	6	7	7	8	8	9	9	10	10	11	11	12	12	13	13	14	14	15
N	16	16	18	18	20	20	22	22	24	24	26	26	28	28	30	30	32	32	34
B	250	260	270	280	290	300	310	320	330	340	350	360	370	380	390	400	410	420	430
C	470	480	490	500	510	520	530	540	550	560	570	580	590	600	610	620	630	640	650
KG	64.64	67.44	70.24	73.04	75.84	78.64	81.44	84.24	87.04	89.84	92.64	95.44	98.24	101	103.8	106.6	109.4	112.2	115

單位 Unit : mm

含拖链 Including Drag Chains

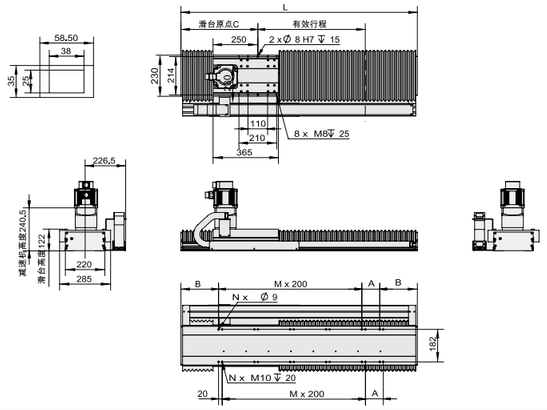

※ 1:馬達尺寸和出力是以1000W爲準。搭配其它功率馬達請與本公司技術人員確認。
1: The motor size and the output is 1000 w. With other power motor, please confirm with our company technical personnel.

※ 2:本體安裝標準型絲上下鑽紋孔安裝。
2:The installation of the ontology standard thread hole up and down.

※ 3:馬達僅爲直接式安裝。
3: the motor is only directly type installation.

※ 4:重量不含馬達。
4: the weight without motor.

※ 5:當行程超過2800mm時，請向技術人員洽詢。
5: when travel more than 2800 mm, please inquire to technical personnel.

有效行程 stroke	1000	1100	1200	1300	1400	1500	1600	1700	1800	1900	2000	2100	2200	2300	2400	2500	2600	2700	2800
L	1800	1920	2040	2160	2280	2400	2520	2640	2760	2880	3000	3120	3240	3360	3480	3600	3720	3840	3960
A	100	200	100	200	100	200	100	200	100	200	100	200	100	200	100	200	100	200	100
M	6	6	7	7	8	8	9	9	10	10	11	11	12	12	13	13	14	14	15
N	16	16	18	18	20	20	22	22	24	24	26	26	28	28	30	30	32	32	34
B	250	260	270	280	290	300	310	320	330	340	350	360	370	380	390	400	410	420	430
C	470	480	490	500	510	520	530	540	550	560	570	580	590	600	610	620	630	640	650
KG	64.64	67.44	70.24	73.04	75.84	78.64	81.44	84.24	87.04	89.84	92.64	95.44	98.24	101	103.8	106.6	109.4	112.2	115



此圖僅供參考，出貨規格詳見尺寸圖面
The picture is just for the reference. Please check the the actual dimensions on the drawing.

最大行程 Maximum Stroke	最高速度 Maximum Speed	馬達容量 Motor Output	齒條 Rack	直線滑軌 Linear Guide
3900mm	1666mm/s	2000W	M3	23X20-2支

※依減速比不同而異。
The maximum speed depans on different gear ratio.

型號表示方式 Ordering Method

WCT 27 - L7/35.70 - 100 - BC-T2000W-C 4

本體型號 Model

減速比與導程 Reduction Ratio With Lead

	減速比	導程
5	5:1	49.98
7	7:1	35.70
10	10:1	24.99
15	15:1	16.66
20	20:1	12.49

行程 Stroke

1000-3900mm
100間隔 100 mm Pitch

馬達位置 Motor Position

BC	馬達直聯 Motor Direct
BL	直角減速機 Right Angle Reduction Machine

電機安裝標准 Motor installation

T/P	通用馬達安裝標準:
	松下 Panasonic
	台達 Delta
M	三菱馬達安裝標準

馬達容量 Motor Output

400W	-
750W	-
1000W	
2000W	2000W

原點感應器 Home Sensor

	內置型 In Side
A	內置型 In Side
	外掛型 Out Side
C	外掛型 Out Side
無	SENSOR No Sensor
E	無 SENSOR No Sensor

端點極限感應器 Limit Sensor

	外掛型 Out Side
3	2只 2 Pc
4	3只 3 Pc
5	4只 4 Pc
6	5只 5 Pc
7	6只 6 Pc
8	無 SENSOR No Sensor

基本仕樣 Specification

規格 Spec	位置重復精度 Repeatability (mm)		±0.04			
	驅動功率 Driving Power (W)		2000			
	行星減速機減速比 Reduction ratio		5:1	7:1	10:1	15:1	20:1
	齒輪導程 Gear Lead (mm)		49.98	35.70	24.99	16.66	12.49
	最高速度 Maximum Speed (mm/s)		1666	1190	833	555	416
	最大可搬重量 Maximum Payload	水平使用 Horizontal (kg)	75	170	300	400	500
		垂直使用 Vertical (kg)	30	58	80	84	100
	定格推力 Rated Thrust (N)		1020	1428	2040	3059	4080
	標準行程 Stroke Pitch (mm)		1000-3900mm/100間隔 100mm Pitch				
	馬達額定轉速 (RPM)		2000				
	原點感應器 Home Sensor	外掛 Outside	EE-SX672(NPN)/FC-SPX303Z-2M(NPN)				

※選用非上述規格馬達請依據馬達實際參數推算。
Choose the real motor please according to the motor parameters calculated the above specifications.

※ 如有超出速度使用要求，可更換3000轉電機，具體參數請洽詢我司技術。
If the speed exceeds the use requirements, can replace the 3000 rpm motor, specific parameters please contact our division technology.

感應器接線圖<原點及端點> Sensor Layout

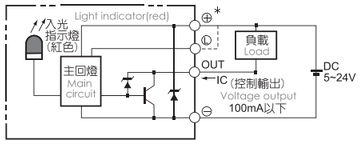

容許負載力距表 Allowable Overhang

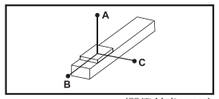

(單位 Unit : mm)

水平安裝 Horizontal Installation		A	B	C
5:1	75kg	3692	2220	1008
7:1	170kg	2086	890	440
10:1	300kg	1552	439	234
15:1	400kg	1382	293	162
20:1	500kg	1250	230	110

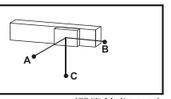

(單位 Unit : mm)

壁掛安裝 Wall Installation		A	B	C
5:1	75kg	967	2131	3510
7:1	170kg	396	801	1882
10:1	300kg	186	350	1234
15:1	400kg	113	204	961
20:1	500kg	85	145	850

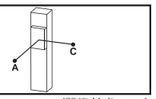

(單位 Unit : mm)

垂直安裝 Vertical Installation		A	C
5:1	30kg	3676	3676
7:1	58kg	2120	2120
10:1	80kg	2134	2134
15:1	84kg	2153	2153
20:1	100kg	980	980

靜態容許負載慣量 Static Loading Moment

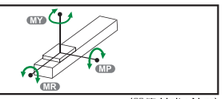

(單位 Unit : N.m)

MY	5798
MP	5798
MR	4792

※力距表所表示的數據，代表重心。
The torque value in the chart indicate the center of gravity.
※符合型錄規範的正常使用下，保證壽命為10000公里。
Operation life is 10,000km when the product is using under the specified conditions.
※倒吊使用無法套用標準規範，如有需求請洽詢我司業務。
Data information is not for ceiling-mount inverse use. Contact us for the details if you want to apply ceiling-mount inverse usage.

搭配伺服馬達一覽表 Suitable Motor Brand

廠牌 Brand	馬達記號 Mark	煞車有無 Brake	馬達容量 Watt	電源電壓 AC-Voltage	伺服馬達型號 Motor Model	驅動器型號 Driver Model
三菱 Mitsubishi	M	無煞車(水平仕樣) No Brake (Horizontal Type)	2000	220	HG-SN202J-S100	MR-JE-200A
		有煞車(垂直仕樣) With Brake (Vertical Type)	2000	220	HG-SN202BJ-S100	MR-JE-200A
松下 Panasonic	P	無煞車(水平仕樣) No Brake (Horizontal Type)	2000	220	MDMF202L1G6M	MEDLN83SE
		有煞車(垂直仕樣) With Brake (Vertical Type)	2000	220	MDMF202L1H6M	MEDLN83SE
台達 Delta	T	無煞車(水平仕樣) No Brake (Horizontal Type)	2000	220	ECM-B3M-E21320RS1	ASD-B3-2023-L
		有煞車(垂直仕樣) With Brake (Vertical Type)	2000	220	ECM-B3M-E21320SS1	ASD-B3-2023-L

馬達外露
Motor Exposed

單位 Unit : mm

BC **馬達外露** Motor Exposed

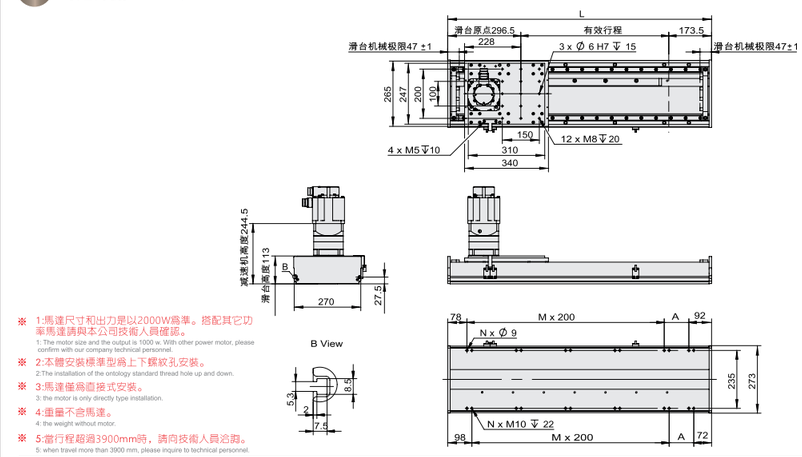

※ 1:馬達尺寸和出力是以2000W爲準。搭配其它功率馬達請與本公司技術人員確認。
1: The motor size and the output is 1000 w. With other power motor, please confirm with our company technical personnel.

※ 2:本體安裝標準型爲上下螺紋孔安裝。
2:The installation of the ontology standard thread hole up and down.

※ 3:馬達僅爲直接式安裝。
3: the motor is only directly type installation.

※ 4:重量不含馬達。
4: the weight without motor.

※ 5:當行程超過3900mm時，請向技術人員洽詢。
5: when travel more than 3900 mm, please inquire to technical personnel.

有效行程 stroke	1000	1100	1200	1300	1400	1500	1600	1700	1800	1900	2000	2100	2200	2300	2400	2500	2600	2700	2800	2900	3000	3100	3200	3300	3400	3500	3600	3700	3800	3900
L	1470	1570	1670	1770	1870	1970	2070	2170	2270	2370	2470	2570	2670	2770	2870	2970	3070	3170	3270	3370	3470	3570	3670	3770	3870	3970	4070	4170	4270	4370
A	100	200	100	200	100	200	100	200	100	200	100	200	100	200	100	200	100	200	100	200	100	200	100	200	100	200	100	200	100	200
M	6	6	7	7	8	8	9	9	10	10	11	11	12	12	13	13	14	14	15	15	16	16	17	17	18	18	17	17	18	18
N	16	16	18	18	20	20	22	22	24	24	26	26	28	28	30	30	32	32	34	34	36	36	38	38	40	40	38	38	40	40
KG	72,64	76,68	80,72	84,76	88,8	92,84	96,88	100,92	104,96	109	113,04	117,08	121,12	125,16	129,2	133,24	137,28	141,32	145,36	149,4	153,44	157,48	161,52	165,56	169,6	173,64	177,68	181,72	185,76	189,8

單位 Unit : mm

含拖链 Including Drag Chains

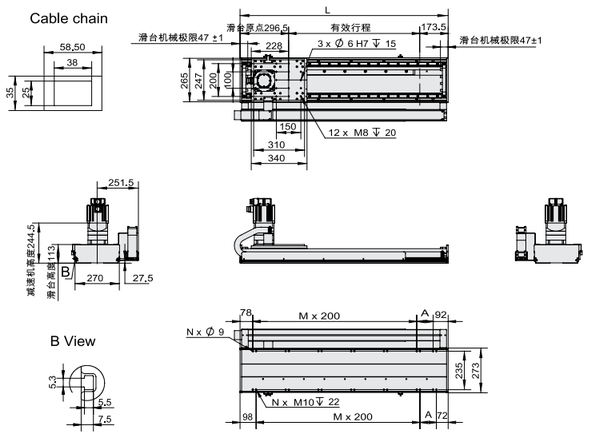

※ 1:馬達尺寸和出力是以2000W爲準。搭配其它功率馬達請與本公司技術人員確認。
1: The motor size and the output is 1000 w. With other power motor, please confirm with our company technical personnel.

※ 2:本體安裝標準型爲上下螺紋孔安裝。
2:The installation of the ontology standard thread hole up and down.

※ 3:馬達僅爲直接式安裝。
3: the motor is only directly type installation.

※ 4:重量不含馬達。
4: the weight without motor.

※ 5:當行程超過3900mm時，請向技術人員洽詢。
5: when travel more than 3900 mm, please inquire to technical personnel.

有效行程 stroke	1000	1100	1200	1300	1400	1500	1600	1700	1800	1900	2000	2100	2200	2300	2400	2500	2600	2700	2800	2900	3000	3100	3200	3300	3400	3500	3600	3700	3800	3900
L	1470	1570	1670	1770	1870	1970	2070	2170	2270	2370	2470	2570	2670	2770	2870	2970	3070	3170	3270	3370	3470	3570	3670	3770	3870	3970	4070	4170	4270	4370
A	100	200	100	200	100	200	100	200	100	200	100	200	100	200	100	200	100	200	100	200	100	200	100	200	100	200	100	200	100	200
M	6	6	7	7	8	8	9	9	10	10	11	11	12	12	13	13	14	14	15	15	16	16	17	17	18	18	17	17	18	18
N	16	16	18	18	20	20	22	22	24	24	26	26	28	28	30	30	32	32	34	34	36	36	38	38	40	40	38	38	40	40
KG	72,64	76,68	80,72	84,76	88,8	92,84	96,88	100,92	104,96	109	113,04	117,08	121,12	125,16	129,2	133,24	137,28	141,32	145,36	149,4	153,44	157,48	161,52	165,56	169,6	173,64	177,68	181,72	185,76	189,8



此圖僅供參考，出貨規格詳見尺寸圖面
The picture is just for the reference. Please check the the actual dimensions on the drawing.

最大行程 Maximum Stroke	最高速度 Maximum Speed	馬達容量 Motor Output	齒條 Rack	直線滑軌 Linear Guide
3300mm	1666mm/s	2000W	M3	23X20-2支

※ 依減速比不同而異。
The maximum speed depans on different gear ratio.

型號表示方式 Ordering Method

WCT27F - L7/35.70 - 100 - BC-T2000W-A 2

本體型號 Model

減速比與導程 Reduction Ratio With Lead

	減速比	導程
5	5:1	49.98
7	7:1	35.70
10	10:1	24.99
15	15:1	16.66
20	20:1	12.49

行程 Stroke

1000-3900mm
100間隔 100 mm Pitch

馬達位置 Motor Position

BC	馬達直聯 Motor Direct
B L	直角減速機 Right Angle Reduction Machine

電機安裝標准 Motor installation

T/P	通用馬達安裝標準:
	松下 Panasonic
	台達 Delta
M	三菱馬達安裝標準

馬達容量 Motor Output

400W	-
750W	-
1000W	
2000W	2000W

原點感應器 Home Sensor

	內置型 In Side
A	內置型 In Side
	外掛型 Out Side
C	外掛型 Out Side
	無 SENSOR No Sensor
E	無 SENSOR No Sensor

端點極限感應器 Limit Sensor

	外掛型 Out Side
3	2只 2 Pc
4	3只 3 Pc
5	4只 4 Pc
6	5只 5 Pc
7	6只 6 Pc
8	無 SENSOR No Sensor

基本仕樣 Specification

規格 Spec						
位置重復精度 Repeatability (mm)		±0.04				
驅動功率 Driving Power (W)		2000				
行星減速機減速比 Reduction ratio		5:1	7:1	10:1	15:1	20:1
齒輪導程 Gear Lead (mm)		49.98	35.70	24.99	16.66	12.49
最高速度 Maximum Speed (mm/s)		1666	1190	833	555	416
最大可搬重量 Maximum Payload	水平使用 Horizontal (kg)	75	170	300	400	500
	垂直使用 Vertical (kg)	30	58	80	84	100
定格推力 Rated Thrust (N)		1020	1428	2040	3059	4080
標準行程 Stroke Pitch (mm)		1000-3300mm/100間隔 100mm Pitch				
馬達額定轉速 (RPM)		2000				
原點感應器 Home Sensor	外掛 Outside	EE-SX672(NPN)/FC-SPX303Z-2M(NPN)				

※選用非上述規格馬達請依據馬達實際參數推算。
Choose the real motor please according to the motor parameters calculated the above specifications.

※ 如有超出速度使用要求，可更換3000轉電機，具體參數請洽詢我司技術。
If the speed exceeds the use requirements, can replace the 3000 rpm motor, specific parameters please contact our division technology.

感應器接線圖<原點及端點> Sensor Layout

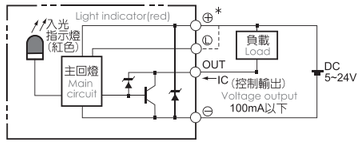

容許負載力距表 Allowable Overhang

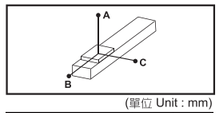

(單位 Unit : mm)

水平安裝 Horizontal Installation		A	B	C
5:1	75kg	3692	2220	1008
7:1	170kg	2086	890	440
10:1	300kg	1552	439	234
15:1	400kg	1382	293	162
20:1	500kg	1250	230	110

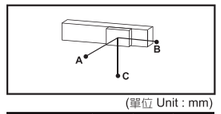

(單位 Unit : mm)

壁掛安裝 Wall Installation		A	B	C
5:1	75kg	967	2131	3510
7:1	170kg	396	801	1882
10:1	300kg	186	350	1234
15:1	400kg	113	204	961
20:1	500kg	85	145	850

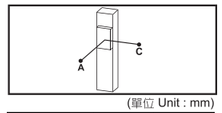

(單位 Unit : mm)

垂直安裝 Vertical Installation		A	C
5:1	30kg	3676	3676
7:1	58kg	2120	2120
10:1	80kg	2134	2134
15:1	84kg	2153	2153
20:1	100kg	980	980

靜態容許負載慣量 Static Loading Moment

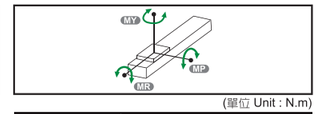

(單位 Unit : N.m)

MY	5798
MP	5798
MR	4792

※力距表所表示的數據，代表重心。
The torque value in the chart indicate the center of gravity.

※符合型錄規範的正常使用下，保證壽命為10000公里。
Operation life is 10,000km when the product is using under the specified conditions.

※倒吊使用無法套用標準規範，如有需求請洽詢我司業務。
Data information is not for ceiling-mount inverse use. Contact us for the details if you want to apply ceiling-mount inverse usage.

搭配伺服馬達一覽表 Suitable Motor Brand

廠牌 Brand	馬達記號 Mark	煞車有無 Brake	馬達容量 Watt	電源電壓 AC-Voltage	伺服馬達型號 Motor Model	驅動器型號 Driver Model
三菱 Mitsubishi	M	無煞車(水平仕樣) No Brake (Horizontal Type)	2000	220	HG-SN202J-S100	MR-JE-200A
		有煞車(垂直仕樣) With Brake (Vertical Type)	2000	220	HG-SN202BJ-S100	MR-JE-200A
松下 Panasonic	P	無煞車(水平仕樣) No Brake (Horizontal Type)	2000	220	MDMF202L1G6M	MEDLN83SE
		有煞車(垂直仕樣) With Brake (Vertical Type)	2000	220	MDMF202L1H6M	MEDLN83SE
台達 Delta	T	無煞車(水平仕樣) No Brake (Horizontal Type)	2000	220	ECM-B3M-E21320RS1	ASD-B3-2023-L
		有煞車(垂直仕樣) With Brake (Vertical Type)	2000	220	ECM-B3M-E21320SS1	ASD-B3-2023-L

馬達外露 Motor Exposed

單位 Unit : mm

BC 馬達外露 Motor Exposed

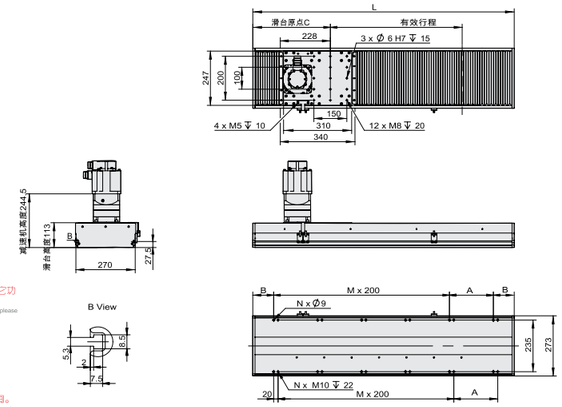

※ 1:馬達尺寸和出力是以2000W爲準。搭配其它功率馬達請與本公司技術人員確認。
1: The motor size and the output is 1000 w. With other power motor, please confirm with our company technical personnel.

※ 2:本體安裝標準型爲上下螺紋孔安裝。
2:The installation of the ontology standard thread hole up and down.

※ 3:馬達僅爲直接式安裝。
3: the motor is only directly type installation.

※ 4:重量不含馬達。
4: the weight without motor.

※ 5:當行程超過3300mm時，請向技術人員洽詢。
5: when travel more than 3300 mm, please inquire to technical personnel.

有效行程 stroke	1000	1100	1200	1300	1400	1500	1600	1700	1800	1900	2000	2100	2200	2300	2400	2500	2600	2700	2800	2900	3000	3100	3200	3300
L	1670	1790	1910	2030	2150	2270	2390	2510	2630	2750	2870	2990	3110	3230	3350	3470	3590	3710	3830	3950	4070	4190	4310	4430
A	200	100	200	100	200	100	200	100	200	100	200	100	200	100	200	100	200	100	200	100	200	100	200	100
M	6	7	7	8	8	9	9	10	10	11	11	12	12	13	13	14	14	15	15	16	16	17	17	18
N	16	18	18	20	20	22	22	24	24	26	26	28	28	30	30	32	32	34	34	36	36	38	38	40
B	135	145	155	165	175	185	195	205	215	225	235	245	255	265	275	285	295	305	315	325	335	345	355	365
C	393	403	413	423	433	443	453	463	473	483	493	503	513	523	533	543	553	563	573	583	593	603	613	623
KG	78.46	82.5	86.54	90.58	94.62	98.66	102.7	106.74	110.78	114.82	118.86	122.9	126.94	130.98	135.02	139.06	143.1	147.14	151.18	155.22	159.26	163.3	167.34	171.38

單位 Unit : mm

含拖链 Including Drag Chains

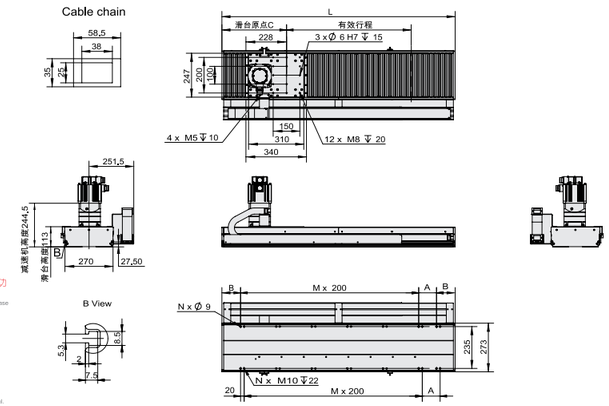

※ 1:馬達尺寸和出力是以2000W爲準。搭配其它功率馬達請與本公司技術人員確認。
1: The motor size and the output is 1000 w. With other power motor, please confirm with our company technical personnel.

※ 2:本體安裝標準型爲上下螺紋孔安裝。
2:The installation of the ontology standard thread hole up and down.

※ 3:馬達僅爲直接式安裝。
3: the motor is only directly type installation.

※ 4:重量不含馬達。
4: the weight without motor.

※ 5:當行程超過3300mm時，請向技術人員洽詢。
5: when travel more than 3300 mm, please inquire to technical personnel.

有效行程 stroke	1000	1100	1200	1300	1400	1500	1600	1700	1800	1900	2000	2100	2200	2300	2400	2500	2600	2700	2800	2900	3000	3100	3200	3300
L	1670	1790	1910	2030	2150	2270	2390	2510	2630	2750	2870	2990	3110	3230	3350	3470	3590	3710	3830	3950	4070	4190	4310	4430
A	200	100	200	100	200	100	200	100	200	100	200	100	200	100	200	100	200	100	200	100	200	100	200	100
M	6	7	7	8	8	9	9	10	10	11	11	12	12	13	13	14	14	15	15	16	16	17	17	18
N	16	18	18	20	20	22	22	24	24	26	26	28	28	30	30	32	32	34	34	36	36	38	38	40
B	135	145	155	165	175	185	195	205	215	225	235	245	255	265	275	285	295	305	315	325	335	345	355	365
C	393	403	413	423	433	443	453	463	473	483	493	503	513	523	533	543	553	563	573	583	593	603	613	623
KG	78.46	82.5	86.54	90.58	94.62	98.66	102.7	106.74	110.78	114.82	118.86	122.9	126.94	130.98	135.02	139.06	143.1	147.14	151.18	155.22	159.26	163.3	167.34	171.38

MEMO

滑台系列



WGTB Series

无尘环境/轨道内嵌式皮带滑台

Clean Room/Built-in Linear Motion Guide Ball Screw Actuator

CONTENTS

無塵環境 / 螺桿式樣 Clean Room/Ball Screw

小型 SMALL
WGTB5

本体宽度54mm Width
最大行程1450mm Max.stroke
最大负载5Kg Max.payload ……349

中型 MEDIUM
WGTB8

本体宽度82mm Width
最大行程1400mm Max.stroke
最大负载15Kg Max.payload ……352

中型 MEDIUM
WGTB12

本体宽度120mm Width
最大行程1400mm Max.stroke
最大负载25Kg Max.payload ……356



最大行程 Maximum Stroke 1200mm

最高速度 Maximum Speed 2000mm/s

馬達容量 Motor Output 100w

皮帶寬度 Belt width 9mm

型號表示方式 Ordering Method

WGTB5 - L 40 - 100 - L - M10 - C 4 - 0001

- WGTB5 本體型號 Model
- L 導程 Lead
- 100 行程 Stroke：50–1450mm
- L 皮帶型式 Belt Type：L 無塵皮帶 Rubber Belt
- M10 馬達位置 Motor Position：L 本體左方 Motor Top；R 本體右方 Motor Bottom
- M 馬達廠牌 Motor Brand：P 松下(標準) Panasonic；M 三菱(標準)) Mitsubishi；T 台達 Yaskawa
- M10 功率 Power Output：10 100W；– ；–
- C 原點感應器 Home Sensor：C 馬達側 Motor Side；D 反馬達側 Opposite Motor Side；E 無 NO SENSOR
- 4 外掛型 Out Side：3 2只 2 Pc；4 3只 3 Pc；5 4只 4 Pc；6 5只 5 Pc；7 6只 6 Pc；8 無 SENSOR No Sensor
- 0001 特注式樣 Special Order No.

※選擇行程50時，有以下限制：
When the stroke is 50mm, the sensor installation has the following restrictions:
1. 原點與極限需放置於不同側。
Home sensor and limit sensor has to be installed on the different side of body.
2. 滑座左右兩側皆需安裝感應片。
Both sides of slider need to install the sensor trigger device.

基本仕樣 Specification

性能	位置重復精度 Repeatability (mm)		±0.04
	導程 Lead (mm)		40
	最高速度 Maximum Speed (mm/s)		2000
	最大可搬重量 Maximum Payload	水平使用 kg Horizontal (kg)	5
		垂直使用 kg Vertical (kg)	
	定格推力 Rated Thrust (N)		48
	標準行程 Stroke Pitch (mm)		50~1450mm/50間隔
	Ac伺服馬達容量 AC Servo Motor Output (W)		100W
部品	皮帶寬度 Belt Width (mm)		9
	連軸器 Coupling (mm)		8X8
	原點感應器 Home Sensor	外掛 Outside	EE–SX674(NPN)

感應器接綫圖 <原點及端點> Sensor Layout

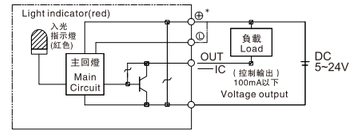

*馬達加減速設定0.4秒
*Acceleration and deacceleration value is set 0.4 second.

1500

容許負載力距表 N.m Allowable Overhang

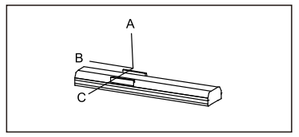

(單位：mm)

水平安裝 Horizontal Installation	A	B	C
2kg	320	120	130
3.5kg	220	70	80
5kg	175	55	60

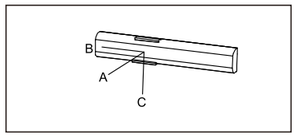

(單位：mm)

墻面安裝 Wall Installation	A	B	C
2kg	130	120	320
3.5kg	75	70	320
5kg	65	55	170

*力矩表所表示的數據，代表重心。
*The torque value in the chart indicate the center of gravity.

*符合型録規範的正常使用下，保證壽命爲10000公裏。
*Operation life is 5,000km when the product is using under the specified conditions.

静態容許負載慣量 Static Loading Moment

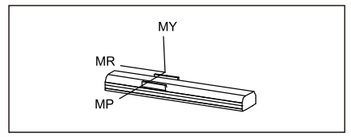

(單位：N.m)

水平使用時
Static Loading Moment

MY	103
MP	103
MR	144

搭配伺服馬達一覽表 Suitable Motor Brand

廠牌 Brand	馬達記號 Mark	煞車有無 Brake	馬達容量 Watp	電源電壓 (AC–Voltage)	伺服馬達型號 Motor Model	驅動器型號 Driver Model
三菱 Mitsubishi	M	無煞車(水平仕樣) No Brake (Horizontal Type)	100	220	HG-KR13	MR-J4-10A
松下 Panasonic	P	無煞車(水平仕樣) No Brake (Horizontal Type)	100	220	MSMD012G1U	MADHT1505
台達 Delta	T	無煞車(水平仕樣) No Brake (Horizontal Type)	100	220	ECMA-C20401ES	ASD-B20121-B

L 馬達左折
Motor On Left Side

單位 Unit:mm

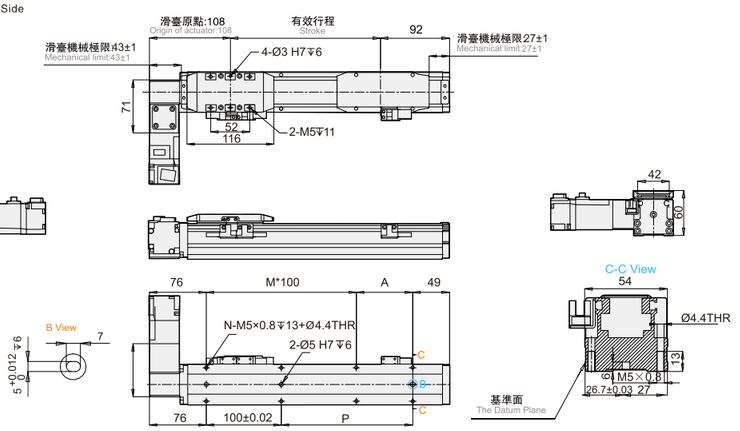

※行程 50 時，因本體上鎖式固定孔會被滑座遮住，僅能使用 4 支螺絲固定，建議客戶本體使用下鎖式固定孔鎖附。
When the stroke is 50mm, if fixing the body from the top to the bottom, the ixing hole will be blocked by slider and only can be uses 4 screws to ix;as a result, suggest that ixing actuator body from the bottom to the top.

有效行程 Stroke	50	100	150	200	250	300	350	400	450	500	550	600	650	700	750	800	850	900	950	1000	1050	1100	1150	1200	1250	1300	1350	1400	1450
L	250	300	350	400	450	500	550	600	650	700	750	800	850	900	950	1000	1050	1100	1150	1200	1250	1300	1350	1400	1450	1500	1550	1600	1650
A	25	75	25	76	25	75	25	75	25	75	25	75	25	75	25	75	25	75	25	75	25	75	25	75	25	75	25	75	25
M	1	1	2	2	3	3	4	4	5	5	6	6	7	7	8	8	9	9	10	10	11	11	12	12	13	13	14	14	15
N	6	6	8	8	10	10	12	12	14	14	16	16	18	18	20	20	22	22	24	24	26	26	28	28	30	30	32	32	34
P	25	75	125	175	225	275	325	375	425	475	525	575	625	675	725	775	725	875	925	975	1025	1075	1125	1175	1225	1275	1325	1375	1425
KG	1.05	1.15	1.25	1.35	1.45	1.55	1.65	1.75	1.85	1.95	2.05	2.15	2.25	2.35	2.45	2.55	2.65	2.75	2.85	2.95	3.05	3.15	3.25	3.35	3.45	3.55	3.65	3.75	3.85

單位 Unit:mm

R 馬達右折
Motor On Right Side

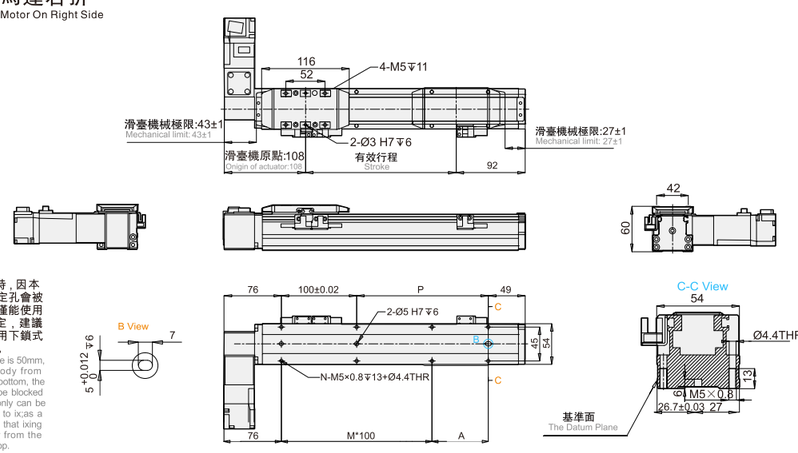

※行程 50 時，因本體上鎖式固定孔會被滑座遮住，僅能使用 4 支螺絲固定，建議客戶本體使用下鎖式固定孔鎖附。
When the stroke is 50mm, if fixing the body from the top to the bottom, the ixing hole will be blocked by slider and only can be uses 4 screws to ix;as a result, suggest that ixing actuator body from the bottom to the top.

有效行程 Stroke	50	100	150	200	250	300	350	400	450	500	550	600	650	700	750	800	850	900	950	1000	1050	1100	1150	1200	1250	1300	1350	1400	1450
L	250	300	350	400	450	500	550	600	650	700	750	800	850	900	950	1000	1050	1100	1150	1200	1250	1300	1350	1400	1450	1500	1550	1600	1650
A	25	75	25	76	25	75	25	75	25	75	25	75	25	75	25	75	25	75	25	75	25	75	25	75	25	75	25	75	25
M	1	1	2	2	3	3	4	4	5	5	6	6	7	7	8	8	9	9	10	10	11	11	12	12	13	13	14	14	15
N	6	6	8	8	10	10	12	12	14	14	16	16	18	18	20	20	22	22	24	24	26	26	28	28	30	30	32	32	34
P	25	75	125	175	225	275	325	375	425	475	525	575	625	675	725	775	725	875	925	975	1025	1075	1125	1175	1225	1275	1325	1375	1425
KG	1.05	1.15	1.25	1.35	1.45	1.55	1.65	1.75	1.85	1.95	2.05	2.15	2.25	2.35	2.45	2.55	2.65	2.75	2.85	2.95	3.05	3.15	3.25	3.35	3.45	3.55	3.65	3.75	3.85



最大行程 Maximum Stroke	最高速度 Maximum Speed	馬達容量 Motor Output	皮帶寬度 Belt width
1400mm	2400mm/s	200w	15mm

型號表示方式 Ordering Method

WGTB8- L 48 - 100 - L - M20 - C 4 - 0001

- 本體型號 Model: WGTB8
- 導程 Lead: 48
- 行程 Stroke: 100 (50–1400mm)
- 皮帶型式 Belt Type: L 無塵皮帶 Rubber Belt
- 馬達位置 Motor Position: BW 馬達上折 Motor Upper Side; BM 馬達下折 Motor Bottom Side; L 馬達左折 Motor Left Side; R 馬達右折 Motor Right Side
- 馬達廠牌 Motor Brand: P 松下(標準) Panasonic; M 三菱(標準)) Mitsubishi; T 台達 Yaskawa
- 功率 Power Output: 20 200W
- 原點感應器 Home Sensor: 外掛型 Out Side — C 馬達側 Motor Side; D 反馬達側 Opposite Motor Side; E 無 NO SENSOR
- 特注式樣 Special Order No.: 外掛型 Out Side — 3 2只 2 Pc; 4 3只 3 Pc; 5 4只 4 Pc; 6 5只 5 Pc; 7 6只 6 Pc; 8 無 SENSOR No Sensor

※選擇行程50時，有以下限制:
When the stroke is 50mm, the sensor installation has the following restrictions:
1. 原點與極限需放置於不同側。
Home sensor and limit sensor has to be installed on the different side of body.
2. 滑座左右兩側皆需安裝感應片。
Both sides of slider need to install the sensor trigger device.

基本仕樣 Specification

性能	位置重復精度 Repeatability (mm)		±0.04
	導程 Lead (mm)		48
	最高速度 Maximum Speed (mm/s)		2400
	最大可搬重量 Maximum Payload	水平使用 kg Horizontal (kg)	15
		垂直使用 kg Vertical (kg)	
	定格推力 Rated Thrust (N)		80
	標準行程 Stroke Pitch (mm)		50~1400mm/50間隔
	Ac伺服馬達容量 AC Servo Motor Output (W)		200W
部品	皮帶寬度 Belt Width (mm)		15
	連軸器 Coupling (mm)		10X14(11) (注1)
	原點感應器 Home Sensor	外掛 Outside	EE-SX674(NPN)

感應器接綫圖 <原點及端點> Sensor Layout

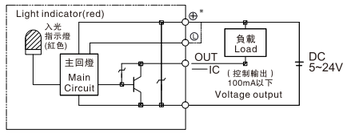

*馬達加減速設定0.4秒
*Acceleration and deacceleration value is set 0.4 second.

*注1:使用Panasonic 200W馬達時，馬達軸心爲Φ11；其他廠牌，馬達軸心爲Φ14。
*Motor (200W) Shaft Diameter: Panasonic: 11mm; Other: 14mm.

容許負載力距表 N.m Allowable Overhang

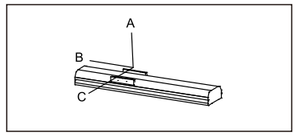

(單位：mm)

水平安裝 Horizontal Installation	A	B	C
5kg	850	322	395
10kg	560	185	226
15kg	473	135	156

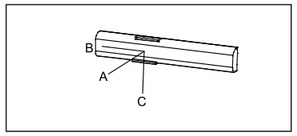

(單位：mm)

墻面安裝 Wall Installation	A	B	C
5kg	355	310	532
10kg	210	196	455
15kg	171	155	435

静態容許負載慣量 Static Loading Moment

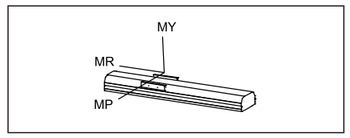

水平使用時
Static Loading Moment

(單位：N.m)

MY	318
MP	318
MR	626

*力矩表所表示的數據，代表重心。
*The torque value in the chart indicate the center of gravity.

*符合型録規範的正常使用下，保證壽命爲10000公裏。
*Operation life is 1,0000km when the product is using under the specified conditions.

搭配伺服馬達一覽表 Suitable Motor Brand

廠牌 Brand	馬達記號 Mark	煞車有無 Brake	馬達容量 Watp	電源電壓 (AC-Voltage)	伺服馬達型號 Motor Model	驅動器型號 Driver Model
三菱 Mitsubishi	M	無煞車(水平仕樣) No Brake (Horizontal Type)	200	220	HG-KR23	MR-J4-20A
松下 Panasonic	P	無煞車(水平仕樣) No Brake (Horizontal Type)	200	220	MSMD022G1U	MADHT1507
台達 Delta	T	無煞車(水平仕樣) No Brake (Horizontal Type)	200	220	ECMA-C20602ES	ASD-B20221-B

BW 馬達上折 Motor Upper Side

單位 Unit:mm

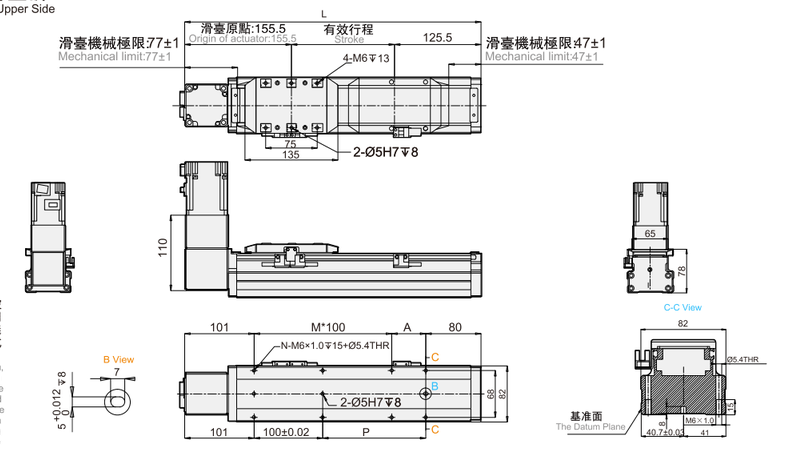

※行程 50 時，因本體上鎖式固定孔會被滑座遮住，僅能使用 4 支螺絲固定，建議客戶本體使用下鎖式固定孔鎖附。
When the stroke is 50mm, if fixing the body from the top to the bottom, the ixing hole will be blocked by slider and only can be uses 4 screws to ix;as a result, suggest that ixing actuator body from the bottom to the top.

有效行程 Stroke	50	100	150	220	250	300	350	400	450	500	550	600	650	700	750	800	850	900	950	1000	1050	1100	1150	1200	1250	1300	1350	1400
L	331	381	431	481	531	581	631	681	731	781	831	881	931	981	1031	1081	1131	1181	1231	1281	1331	1381	1431	1481	1531	1581	1631	1681
A	50	100	50	100	50	100	50	100	50	100	50	100	50	100	50	100	50	100	50	100	50	100	50	100	50	100	50	100
M	1	1	2	2	3	3	4	4	5	5	6	6	7	7	8	8	9	9	10	10	11	11	12	12	12	13	14	14
N	6	6	8	8	10	10	12	12	14	14	16	16	18	18	20	20	22	22	24	24	26	26	28	28	28	30	32	32
P	50	100	150	200	250	300	360	400	450	500	550	600	650	700	750	800	850	900	950	1000	1050	1100	1150	1200	1200	1300	1350	1400
KG	3.15	3.42	3.69	3.97	4.25	4.52	4.8	5.07	5.35	5.63	5.9	6.17	6.44	6.71	6.98	7.25	7.52	7.79	8.06	8.33	8.6	8.87	9.14	9.41	9.68	9.95	10.22	10.49

BM 馬達下折 Motor On Lower Side

單位 Unit:mm

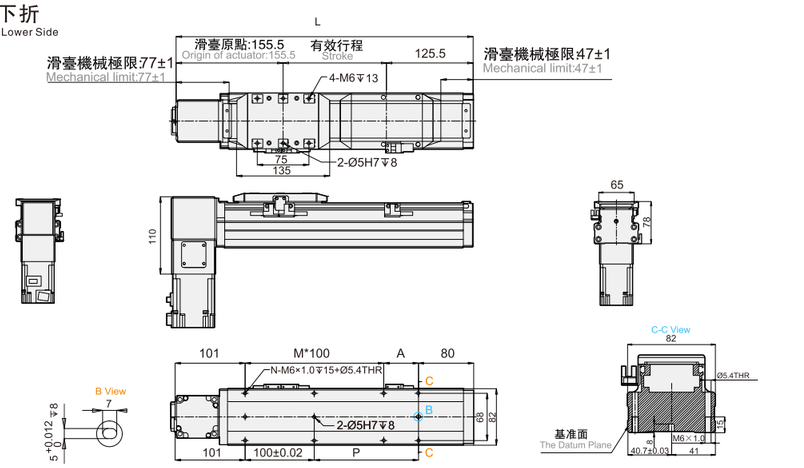

※行程 50 時，因本體上鎖式固定孔會被滑座遮住，僅能使用 4 支螺絲固定，建議客戶本體使用下鎖式固定孔鎖附。
When the stroke is 50mm, if fixing the body from the top to the bottom, the ixing hole will be blocked by slider and only can be uses 4 screws to ix;as a result, suggest that ixing actuator body from the bottom to the top.

有效行程 Stroke	50	100	150	220	250	300	350	400	450	500	550	600	650	700	750	800	850	900	950	1000	1050	1100	1150	1200	1250	1300	1350	1400
L	331	381	431	481	531	581	631	681	731	781	831	881	931	981	1031	1081	1131	1181	1231	1281	1331	1381	1431	1481	1531	1581	1631	1681
A	50	100	50	100	50	100	50	100	50	100	50	100	50	100	50	100	50	100	50	100	50	100	50	100	50	100	50	100
M	1	1	2	2	3	3	4	4	5	5	6	6	7	7	8	8	9	9	10	10	11	11	12	12	12	13	14	14
N	6	6	8	8	10	10	12	12	14	14	16	16	18	18	20	20	22	22	24	24	26	26	28	28	28	30	32	32
P	50	100	150	200	250	300	360	400	450	500	550	600	650	700	750	800	850	900	950	1000	1050	1100	1150	1200	1200	1300	1350	1400
KG	3.15	3.42	3.69	3.97	4.25	4.52	4.8	5.07	5.35	5.63	5.9	6.17	6.44	6.71	6.98	7.25	7.52	7.79	8.06	8.33	8.6	8.87	9.14	9.41	9.68	9.95	10.22	10.49

馬達左折 Motor On Left Side

單位 Unit:mm

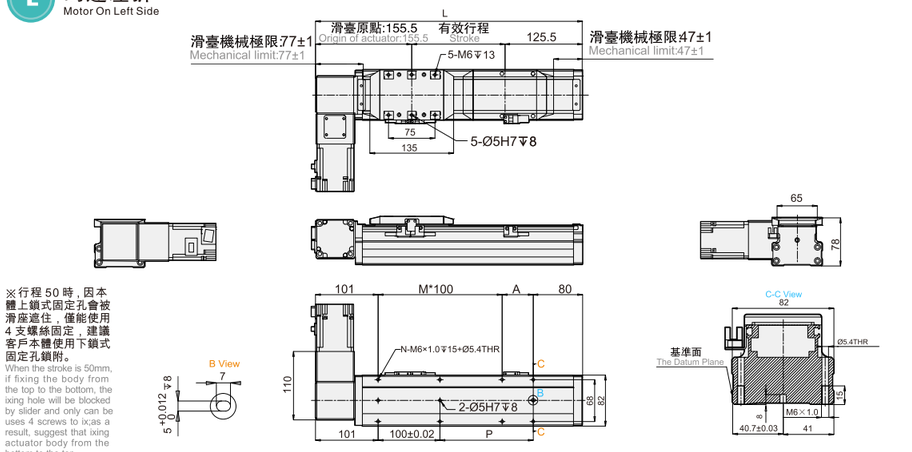

※行程 50 時，因本體上鎖式固定孔會被滑座遮住，僅能使用 4 支螺絲固定，建議客戶本體使用下鎖式固定孔鎖附。
When the stroke is 50mm, if fixing the body from the top to the bottom, the ixing hole will be blocked by slider and only can be uses 4 screws to ix;as a result, suggest that ixing actuator body from the bottom to the top.

有效行程 Stroke	50	100	150	220	250	300	350	400	450	500	550	600	650	700	750	800	850	900	950	1000	1050	1100	1150	1200	1250	1300	1350	1400
L	331	381	431	481	531	581	631	681	731	781	831	881	931	981	1031	1081	1131	1181	1231	1281	1331	1381	1431	1481	1531	1581	1631	1681
A	50	100	50	100	50	100	50	100	50	100	50	100	50	100	50	100	50	100	50	100	50	100	50	100	50	100	50	100
M	1	1	2	2	3	3	4	4	5	5	6	6	7	7	8	8	9	9	10	10	11	11	12	12	12	13	14	14
N	6	6	8	8	10	10	12	12	14	14	16	16	18	18	20	20	22	22	24	24	26	26	28	28	28	30	32	32
P	50	100	150	200	250	300	360	400	450	500	550	600	650	700	750	800	850	900	950	1000	1050	1100	1150	1200	1200	1300	1350	1400
KG	3.15	3.42	3.69	3.97	4.25	4.52	4.8	5.07	5.35	5.63	5.9	6.17	6.44	6.71	6.98	7.25	7.52	7.79	8.06	8.33	8.6	8.87	9.14	9.41	9.68	9.95	10.22	10.49

單位 Unit:mm

馬達右折 Motor On Right Side

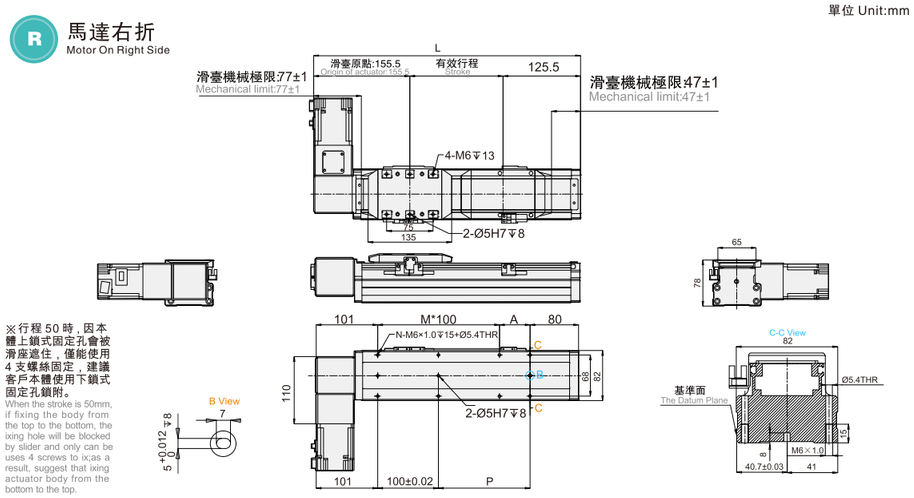

※行程 50 時，因本體上鎖式固定孔會被滑座遮住，僅能使用 4 支螺絲固定，建議客戶本體使用下鎖式固定孔鎖附。
When the stroke is 50mm, if fixing the body from the top to the bottom, the ixing hole will be blocked by slider and only can be uses 4 screws to ix;as a result, suggest that ixing actuator body from the bottom to the top.

有效行程 Stroke	50	100	150	220	250	300	350	400	450	500	550	600	650	700	750	800	850	900	950	1000	1050	1100	1150	1200	1250	1300	1350	1400
L	331	381	431	481	531	581	631	681	731	781	831	881	931	981	1031	1081	1131	1181	1231	1281	1331	1381	1431	1481	1531	1581	1631	1681
A	50	100	50	100	50	100	50	100	50	100	50	100	50	100	50	100	50	100	50	100	50	100	50	100	50	100	50	100
M	1	1	2	2	3	3	4	4	5	5	6	6	7	7	8	8	9	9	10	10	11	11	12	12	12	13	14	14
N	6	6	8	8	10	10	12	12	14	14	16	16	18	18	20	20	22	22	24	24	26	26	28	28	28	30	32	32
P	50	100	150	200	250	300	360	400	450	500	550	600	650	700	750	800	850	900	950	1000	1050	1100	1150	1200	1200	1300	1350	1400
KG	3.15	3.42	3.69	3.97	4.25	4.52	4.8	5.07	5.35	5.63	5.9	6.17	6.44	6.71	6.98	7.25	7.52	7.79	8.06	8.33	8.6	8.87	9.14	9.41	9.68	9.95	10.22	10.49



最大行程 Maximum Stroke	最高速度 Maximum Speed	馬達容量 Motor Output	皮帶寬度 Belt width
1400mm	2000mm/s	400w	25mm

型號表示方式 Ordering Method

WGTB12 - L - 40 - 100 - LD - P40 - Y - C 4 - 0001

本體型號 Model

皮帶型式 Belt Type

L	無塵皮帶 Rubber Belt

導程 Lead

行程 Stroke

100–1400mm

馬達連接型式 Motor Position

L	本體左方 Motor Upper Side
LU	本體左上方 Motor Bottom Side
LD	本體左下方 Motor Left Side
R	本體右方 Motor Right Side
RU	本體右上方 Motor Left Side
RD	本體右下方 Motor Left Side

馬達廠牌 Motor Brand

P	松下(標準) Panasonic
M	三菱(標準)) Mitsubishi
T	台達 Yaskawa

功率 Power Output

40	400W
–	–
–	–

附馬達 Motor Brand

Y	有

※若無馬達則不表示。
※If No Brake,No Description.

原點光電固定位置 Home Sensor

外掛型 Out Side

C	馬達側 Motor Side
D	反馬達側 Opposite Motor Side
E	無 NO SENSOR

特注式樣 Special Order No.

外掛型 Out Side

3	2只 2 Pc
4	3只 3 Pc
5	4只 4 Pc
6	5只 5 Pc
7	6只 6 Pc
8	無 SENSOR No Sensor

基本仕様 Specification

性能	位置重復精度 Repeatability (mm)		±0.04
	導程 Lead (mm)		40*
	最高速度 Maximum Speed (mm/s)		2000
	最大可搬重量 Maximum Payload	水平使用 kg Horizontal (kg)	25
		垂直使用 kg Vertical (kg)	
	定格推力 Rated Thrust (N)		185
	標準行程 Stroke Pitch (mm)		50~1400mm/50間隔
部品	Ac伺服馬達容量 AC Servo Motor Output (W)		400W
	皮帶寬度 Belt Width (mm)		25
	原點感應器 Home Sensor	外掛 Outside	EE-SX672(NPN)

感應器接綫圖 <原點及端點> Sensor Layout

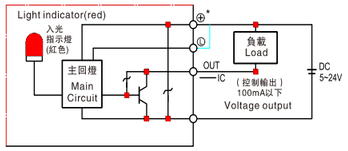

*馬達加減速設定0.4秒
*Acceleration and deacceleration value is set 0.4 second.

*帶減速比1：2.5

容許負載力距表 N.m Allowable Overhang

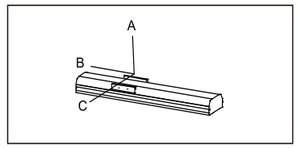

(單位：mm)

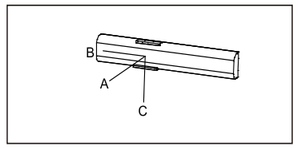

(單位：mm)

水平安裝 Horizontal Installation	A	B	C
10kg	1885	735	564
20kg	900	340	265
25kg	703	303	206

墻面安裝 Wall Installation	A	B	C
10kg	365	458	1280
20kg	299	383	1009
25kg	206	263	703

*力矩表所表示的數據，代表重心。
*The torque value in the chart indicate the center of gravity.

*符合型錄規範的正常使用下，保證壽命爲10000公裏。
*Operation life is 10000km when the product is using under the specified conditions.

静態容許負載慣量 Static Loading Moment

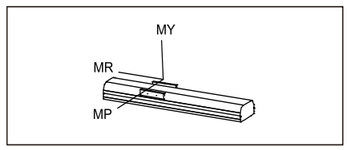

(單位：N.m)

水平使用時
Static Loading Moment

MY	606
MP	606
MR	1168

搭配伺服馬達一覽表 Suitable Motor Brand

廠牌 Brand	馬達記號 Mark	煞車有無 Brake	馬達容量 Watp	電源電壓 (AC-Voltage)	伺服馬達型號 Motor Model	驅動器型號 Driver Model
三菱 Mitsubishi	M	無煞車(水平仕樣) No Brake (Horizontal Type)	400	220	HG-KR43	MR-J4-40A
松下 Panasonic	P	無煞車(水平仕樣) No Brake (Horizontal Type)	400	220	MSMD042G1U	MADHT2510
台達 Delta	T	無煞車(水平仕樣) No Brake (Horizontal Type)	400	220	ECMA-C20604ES	ASD-B20421-B

単位 Unit:mm

L 馬達左折 Motor Left

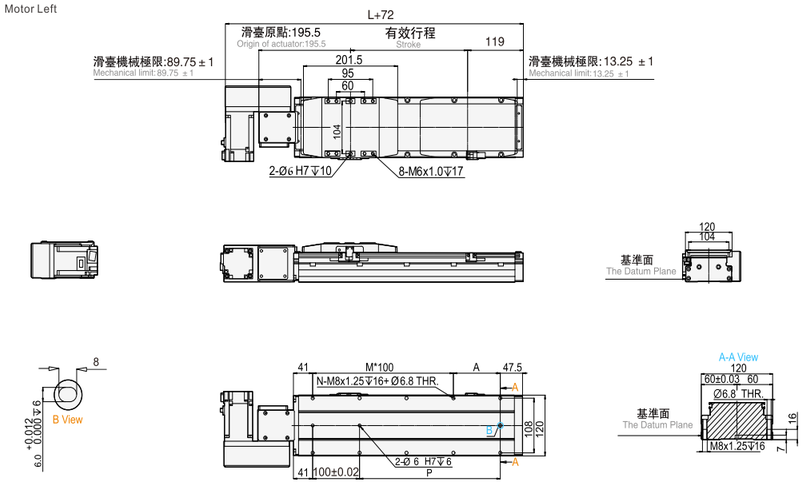

有效行程 Stroke	100	150	220	250	300	350	400	450	500	550	600	650	700	750	800	850	900	950	1000	1050	1100	1150	1200	1250	1300	1350	1400
L	414.5	464.5	514.5	564.5	614.5	664.5	714.5	764.5	814.5	864.5	914.5	964.5	1014.5	1064.5	1114.5	1164.5	1214.5	1264.5	1314.5	1364.5	1414.5	1464.5	1514.5	1564.5	1614.5	1664.5	1714.5
A	50	100	50	100	50	100	50	100	50	100	50	100	50	100	50	100	50	100	50	100	50	100	50	100	50	100	50
M	1	1	2	2	3	3	4	4	5	5	6	6	7	7	8	8	9	9	10	10	11	11	12	12	12	13	14
N	8	8	10	10	12	12	14	14	16	16	18	18	20	20	22	22	24	24	26	26	28	28	30	30	32	32	34
p	150	200	250	300	350	400	450	500	550	600	650	700	750	800	850	900	950	1000	1050	1100	1150	1200	1250	1300	1350	1400	1450
KG	5.99	6.34	6.70	7.06	7.42	7.78	8.13	8.49	8.85	9.21	9.57	9.92	10.28	10.64	11.00	11.36	11.71	12.07	12.43	12.79	13.15	13.50	13.86	14.22	14.58	14.94	15.29

単位 Unit:mm

R 馬達右折 Motor Right

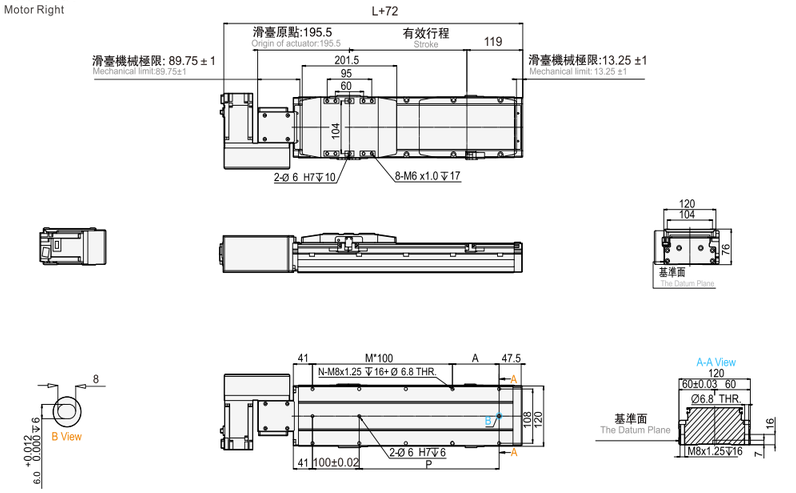

有效行程 Stroke	100	150	220	250	300	350	400	450	500	550	600	650	700	750	800	850	900	950	1000	1050	1100	1150	1200	1250	1300	1350	1400
L	414.5	464.5	514.5	564.5	614.5	664.5	714.5	764.5	814.5	864.5	914.5	964.5	1014.5	1064.5	1114.5	1164.5	1214.5	1264.5	1314.5	1364.5	1414.5	1464.5	1514.5	1564.5	1614.5	1664.5	1714.5
A	50	100	50	100	50	100	50	100	50	100	50	100	50	100	50	100	50	100	50	100	50	100	50	100	50	100	50
M	1	1	2	2	3	3	4	4	5	5	6	6	7	7	8	8	9	9	10	10	11	11	12	12	12	13	14
N	8	8	10	10	12	12	14	14	16	16	18	18	20	20	22	22	24	24	26	26	28	28	30	30	32	32	34
p	150	200	250	300	350	400	450	500	550	600	650	700	750	800	850	900	950	1000	1050	1100	1150	1200	1250	1300	1350	1400	1450
KG	5.99	6.34	6.70	7.06	7.42	7.78	8.13	8.49	8.85	9.21	9.57	9.92	10.28	10.64	11.00	11.36	11.71	12.07	12.43	12.79	13.15	13.50	13.86	14.22	14.58	14.94	15.29

LD 馬達左下折 Motor Lower Left

單位 Unit:mm

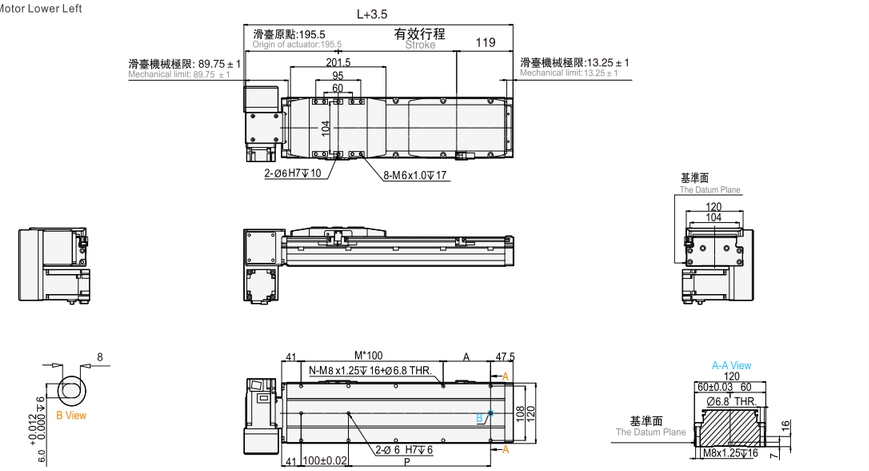

有效行程 Stroke	100	150	220	250	300	350	400	450	500	550	600	650	700	750	800	850	900	950	1000	1050	1100	1150	1200	1250	1300	1350	1400
L	414.5	464.5	514.5	564.5	614.5	664.5	714.5	764.5	814.5	864.5	914.5	964.5	1014.5	1064.5	1114.5	1164.5	1214.5	1264.5	1314.5	1364.5	1414.5	1464.5	1514.5	1564.5	1614.5	1664.5	1714.5
A	50	100	50	100	50	100	50	100	50	100	50	100	50	100	50	100	50	100	50	100	50	100	50	100	50	100	50
M	1	1	2	2	3	3	4	4	5	5	6	6	7	7	8	8	9	9	10	10	11	11	12	12	12	13	14
N	8	8	10	10	12	12	14	14	16	16	18	18	20	20	22	22	24	24	26	26	28	28	30	30	32	32	34
P	150	200	250	300	350	400	450	500	550	600	650	700	750	800	850	900	950	1000	1050	1100	1150	1200	1250	1300	1350	1400	1450
KG	5.99	6.34	6.70	7.06	7.42	7.78	8.13	8.49	8.85	9.21	9.57	9.92	10.28	10.64	11.00	11.36	11.71	12.07	12.43	12.79	13.15	13.50	13.86	14.22	14.58	14.94	15.29

RD 馬達右下折 Motor Lower Right

單位 Unit:mm

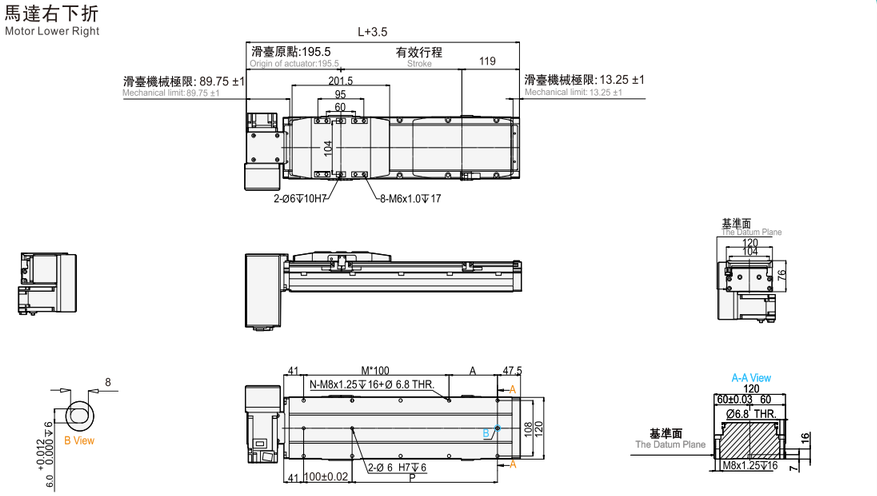

有效行程 Stroke	100	150	220	250	300	350	400	450	500	550	600	650	700	750	800	850	900	950	1000	1050	1100	1150	1200	1250	1300	1350	1400
L	414.5	464.5	514.5	564.5	614.5	664.5	714.5	764.5	814.5	864.5	914.5	964.5	1014.5	1064.5	1114.5	1164.5	1214.5	1264.5	1314.5	1364.5	1414.5	1464.5	1514.5	1564.5	1614.5	1664.5	1714.5
A	50	100	50	100	50	100	50	100	50	100	50	100	50	100	50	100	50	100	50	100	50	100	50	100	50	100	50
M	1	1	2	2	3	3	4	4	5	5	6	6	7	7	8	8	9	9	10	10	11	11	12	12	12	13	14
N	8	8	10	10	12	12	14	14	16	16	18	18	20	20	22	22	24	24	26	26	28	28	30	30	32	32	34
P	150	200	250	300	350	400	450	500	550	600	650	700	750	800	850	900	950	1000	1050	1100	1150	1200	1250	1300	1350	1400	1450
KG	5.99	6.34	6.70	7.06	7.42	7.78	8.13	8.49	8.85	9.21	9.57	9.92	10.28	10.64	11.00	11.36	11.71	12.07	12.43	12.79	13.15	13.50	13.86	14.22	14.58	14.94	15.29

LU 馬達左上折 Motor Upper Left

單位 Unit:mm

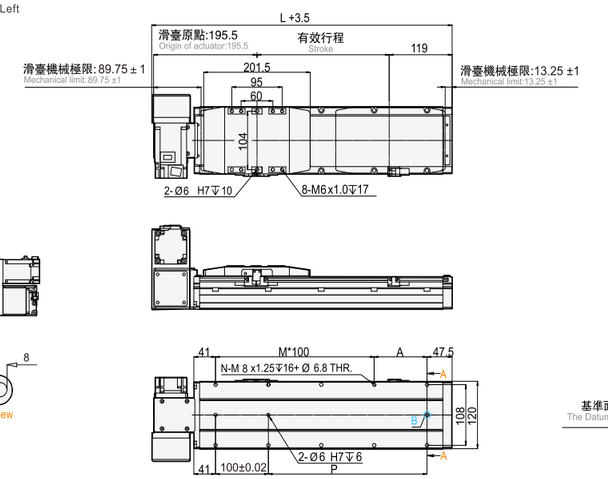

有效行程 Stroke	100	150	220	250	300	350	400	450	500	550	600	650	700	750	800	850	900	950	1000	1050	1100	1150	1200	1250	1300	1350	1400
L	414.5	464.5	514.5	564.5	614.5	664.5	714.5	764.5	814.5	864.5	914.5	964.5	1014.5	1064.5	1114.5	1164.5	1214.5	1264.5	1314.5	1364.5	1414.5	1464.5	1514.5	1564.5	1614.5	1664.5	1714.5
A	50	100	50	100	50	100	50	100	50	100	50	100	50	100	50	100	50	100	50	100	50	100	50	100	50	100	50
M	1	1	2	2	3	3	4	4	5	5	6	6	7	7	8	8	9	9	10	10	11	11	12	12	12	13	14
N	8	8	10	10	12	12	14	14	16	16	18	18	20	20	22	22	24	24	26	26	28	28	30	30	32	32	34
P	150	200	250	300	350	400	450	500	550	600	650	700	750	800	850	900	950	1000	1050	1100	1150	1200	1250	1300	1350	1400	1450
KG	5.99	6.34	6.70	7.06	7.42	7.78	8.13	8.49	8.85	9.21	9.57	9.92	10.28	10.64	11.00	11.36	11.71	12.07	12.43	12.79	13.15	13.50	13.86	14.22	14.58	14.94	15.29

RU 馬達右上折 Motor Upper Right

單位 Unit:mm

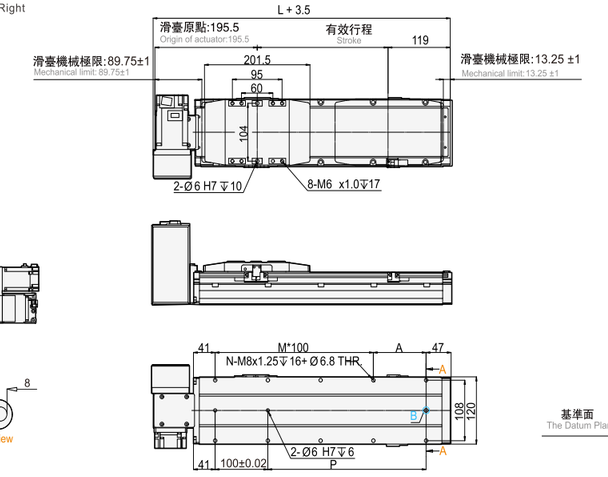

有效行程 Stroke	100	150	220	250	300	350	400	450	500	550	600	650	700	750	800	850	900	950	1000	1050	1100	1150	1200	1250	1300	1350	1400
L	414.5	464.5	514.5	564.5	614.5	664.5	714.5	764.5	814.5	864.5	914.5	964.5	1014.5	1064.5	1114.5	1164.5	1214.5	1264.5	1314.5	1364.5	1414.5	1464.5	1514.5	1564.5	1614.5	1664.5	1714.5
A	50	100	50	100	50	100	50	100	50	100	50	100	50	100	50	100	50	100	50	100	50	100	50	100	50	100	50
M	1	1	2	2	3	3	4	4	5	5	6	6	7	7	8	8	9	9	10	10	11	11	12	12	12	13	14
N	8	8	10	10	12	12	14	14	16	16	18	18	20	20	22	22	24	24	26	26	28	28	30	30	32	32	34
P	150	200	250	300	350	400	450	500	550	600	650	700	750	800	850	900	950	1000	1050	1100	1150	1200	1250	1300	1350	1400	1450
KG	5.99	6.34	6.70	7.06	7.42	7.78	8.13	8.49	8.85	9.21	9.57	9.92	10.28	10.64	11.00	11.36	11.71	12.07	12.43	12.79	13.15	13.50	13.86	14.22	14.58	14.94	15.29

MEMO



滑台系列

WDKK Series

鋼質一體式

Singel Axis Robot

CONTENTS

一般環境 / 螺桿式樣 Standard/Ball Screw

小型 SMALL
WDKK40

本體寬幅 40mm Width
最大行程 136mm …… 374 Max. stroke

小型 SMALL
WDKK50

本體寬幅 50mm Width
最大行程 220mm …… 374 Max. stroke

小型 SMALL
WDKK60

本體寬幅 60mm Width
最大行程 510mm …… 375 Max. stroke

中型 MEDIUM
WDKK86

本體寬幅 86mm Width
最大行程 816.5mm …… 376 Max. stroke

大型 LARGE
WDKK100

本體寬幅 100mm Width
最大行程 1228mm …… 377 Max. stroke

大型 LARGE
WDKK130
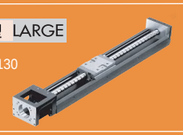
本體寬幅 130mm Width
最大行程 1511mm …… 377 Max. stroke

选购配件

为了应各种的使用需求，WDKK单轴机器人可另外选购铝护盖、伸缩护套、马达连接法兰、极限开关。

◎铝护盖、伸缩护套：可防止异物、杂质进入WDKK单轴机器人之内而影响其使用寿命、精度、顺畅度

◎马达连接法兰：可将各种不同马达锁固于WDKK单轴机器人之上

◎极限开关：提供滑块定位、启动原点以及防止滑块超过行程之安全机制

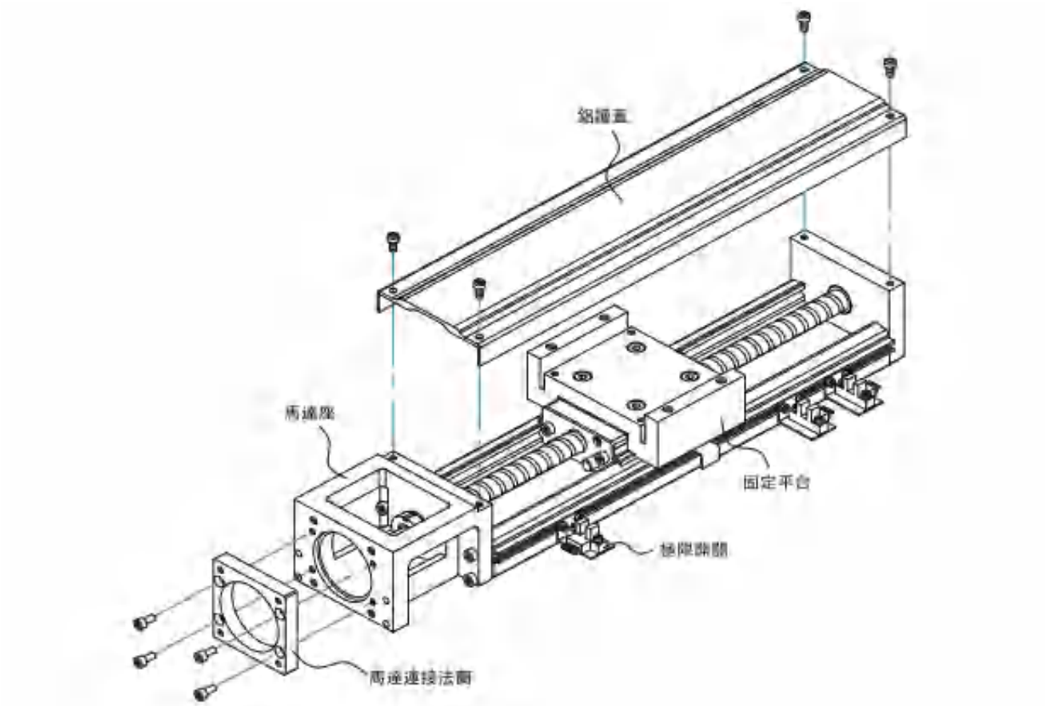



产品型号

產品型號

WDKK 60 10 P E - 400 E A 2 E - F0 C S0 - L

KK 系列

尺寸:
40, 50, 60, 80, 86,
100, 130

滾珠螺桿(BS)導程:
KK 40 : 2
KK 50 : 2KK 60 : 5, 10

KK 60:5, 10
KK 86 : 5 ,10, 20
KK 100 : 5,10,20
KK 130 : 5,10,20,25

精度等級：
P : 精密級，C : 一般級

E : 滾珠螺桿特殊加工
無記號 : 滾珠螺桿標準型

軌道長度 (mm)
KK40 : 100, 150, 200
KK50 : 150, 200, 250, 300

KK60 : 150, 200, 300, 400, 500, 600
KK86 : 340, 440, 540, 640, 740, 940
KK100 : 980, 1080, 1180, 1280, 1380
KK130 : 980, 1180, 1380, 1680

E : 軌道特殊加工
無記號 : 軌道標準型

L:含联轴器
无记号：不含联轴器

包含極限開關：
S0 : 只有極限軌道
S1 : Omron EE-SX671
S2 : Omron EE-SX674
S3 : Panasonic GX-F12A
S4 : Panasonic GX-F12A-P
SE : 極限開關規格客戶指定
無記號 : 無

C : 鋁護蓋&固定平台
B : 伸縮護套(參考第37頁)
無記號 : 無護蓋

馬達連接法蘭：參考第378頁
HE : 特殊加工
HL HR HM(转折定制)

E : 滑座特殊加工
無記號 : 滑座標準型

滑座數量：1, 2

滑座型式：
A : 標準型
S : 輕載型

負載規格

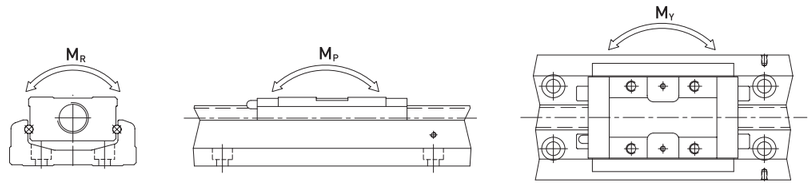

型　號		滾珠螺桿				線性滑軌															
		公稱外徑 (mm)	導程 (mm)	基本動額定負荷 (N)	基本靜額定負荷 (N)	基本動額定負荷 (N)		基本靜額定負荷 (N)		容許靜力矩											
										俯仰 M_P (N-m)				偏擺 M_Y (N-m)				滾動 M_R (N-m)			
						滑座 A	滑座 S	滑座 A	滑座 S	滑座 A1	滑座 A2	滑座 S1	滑座 S2	滑座 A1	滑座 A2	滑座 S1	滑座 S2	滑座 A1	滑座 A2	滑座 S1	滑座 S2
WDKK4001	精密級	8	1	735	1538	3920	-	6468	-	33	182	-	-	33	182	-	-	81	162	-	-
	一般級			676	1284																
WDKK5002	精密級	8	2	2136	3489	8007	-	12916	-	116	545	-	-	116	545	-	-	222	444	-	-
	一般級			1813	2910																
WDKK6005	精密級	12	5	3744	6243	13230	7173	21462	11574	152	760	72	367	152	760	72	367	419	838	241	482
	一般級			3377	5625																
WDKK6010	精密級	12	10	2410	3743	13230	7173	21462	11574	152	760	72	367	152	760	72	367	419	838	241	482
	一般級			2107	3234																
WDKK8610	精密級	15	10	7144	12642	31458	21051	50764	29475	622	3050	228	1309	622	3050	228	1309	1507	3014	847	1694
	一般級			6429	11387																
WDKK8620	精密級	15	20	4645	7655	31458	21051	50764	29475	622	3050	228	1309	622	3050	228	1309	1507	3014	847	1694
	一般級			4175	6889																
WDKK10020	精密級	20	20	7046	12544	39200	-	63406	-	960	4763	-	-	960	4763	-	-	2205	4410	-	-
	一般級			4782	9163																
WDKK13025	精密級	25	25	7897	15931	48101	-	84829		1536	7350	-	-	1536	7350	-	-	3885	7770	-	-
	一般級			7092	14352																

精度等級

單位：mm

型號	軌道長度	定位重現性		定位精度		行走平行度		最大啟動扭力 (N-cm)	
		精密級	一般級	精密級	一般級	精密級	一般級	精密級	一般級
WDKK40	100	±0.003	±0.005	0.020	-	0.010	-	1.2	0.8
	150								
	200								
WDKK50	150	±0.003	±0.005	0.020	-	0.010	-	4	2
	200								
	250								
	300								
WDKK60	150	±0.003	±0.005	0.020	-	0.010	-	15	7
	200								
	300								
	400								
	500	±0.003	±0.005	0.025	-	0.015	-	15	7
	600								
WDKK86	340	±0.003	±0.005	0.025	-	0.015	-	15	10
	440								
	540								
	640								
	740	±0.003	±0.005	0.030	-	0.020	-	17	10
	940	±0.003	±0.005	0.040	-	0.030	-	25	10
WDKK100	980	±0.005	±0.01	0.035	-	0.025	-	17	12
	1080								
	1180	±0.005	±0.01	0.040	-	0.03	-	20	12
	1280	±0.005	±0.01	0.045	-	0.035	-	23	15
	1380			0.05		0.04		25	
WDKK130	980	±0.005	±0.01	0.035	-	0.025	-	25	15
	1180			0.04		0.03		25	15
	1380								
	1680	±0.007	±0.012	0.05	-	0.04	-	27	18

最大速度

型號	滾珠螺桿導程 (mm)	軌道長度L2 (mm)	速度 (mm/sec)	
			精密級	一般級
WDKK40	01	100	190	190
		150	190	190
		200	190	190
WDKK50	02	150	270	270
		200	270	270
		250	270	270
		300	270	270
WDKK60	05	150	550	390
		200	550	390
		300	550	390
		400	550	390
		500	550	390
		600	340	340
	10	150	1100	790
		200	1100	790
		300	1100	790
		400	1100	790
		500	1100	790
		600	670	670
WDKK86	10	340	740	520
		440	740	520
		540	740	520
		640	740	520
		740	740	520
		940	610	430
	20	340	1480	1050
		440	1480	1050
		540	1480	1050
		640	1480	1050
		740	1480	1050
		940	1220	870
WDKK100	20	980	1120	800
		1080	980	800
		1180	750	750
		1280	630	630
		1380	530	530
WDKK130	25	980	1120	800
		1180	1120	800
		1380	830	800
		1680	550	550

壽命的計算

>>> 壽命

當線性滑軌承受負荷並作運動時，珠道表面與鋼珠因不斷地受到循環應力的作用，一但到達滾動疲勞的臨界值，接觸面就會開始產生疲勞破損，並在部份表面發生魚鱗狀薄片的剝落現象，此種現象叫做表面剝離。壽命的定義即為珠道表面及鋼珠因材料疲勞而產生表面剝離時為止的總運行距離。

>>> 額定壽命

單軸機器人的壽命，具有很大的分散性，即使同一批製造的產品，在相同的運動狀態下使用，壽命也會所有不同。因此額定壽命即用來定義 WDKK 模組在操作過程中壽命的基準。

>>> WDKK模組之額定壽命計算

單軸機器人之壽命計算可分為兩部分進行，包括線性滑軌與滾珠螺桿，並以計算過程中數值較小者為該模組之額定壽命。其計算式分別如下：

◎ 線性滑軌

$$L = \left(\frac{f_t}{f_w} \cdot \frac{C}{P_n} \right)^3 \times 50 \text{ km}$$

L ：額定壽命 (公里km)　C ：基本動額定負荷(N)

f_t ：接觸係數 (參考表格1)　P_n ：工作負荷(N)

f_w ：負荷係數 (參考表格2)

表格1

滑座型式	接觸係數 f_t
A1, S1	1.0
A2, S2	0.81

表格2

工作環境		負荷係數 f_w
負荷狀況	速度(V)	
無衝擊力且平滑	低速V<15m/min	1.0 ~ 1.5
普通負荷力	中速15<V<60m/min	1.5 ~ 2.0
受衝擊力及振動	高速V>60m/min	2.0 ~ 3.5

◎ 滾珠螺桿及軸承

$$L = \left(\frac{1}{f_w} \cdot \frac{C_a}{P_{a,n}} \right)^3 \times 10^6 \text{ rev}$$

L ：額定壽命 (旋轉數)　C_a ：基本動額定負荷(N)

f_w ：負荷係數 (參考表格2)　$P_{a,n}$ ：軸向工作負荷(N)

潤滑

WDKK 單軸機器人若沒有適當的給予潤滑，滾動部分的摩擦就會增加，長期的使用下來會成為縮短壽命的主要原因。

潤滑劑便提供下列幾種作用：

◎ 減少滾動部分的摩擦、防止燒傷並降低磨損。

◎ 在滾動的面與面之間形成油膜，可延長滾動疲勞壽命。

◎ 防止生鏽。

>>> 潤滑油脂

潤滑油脂雖然較不易流失，但為避免因潤滑損耗造成潤滑不足，建議客戶使用距離達100km時，應再補充潤滑油脂一次，此時可用注油槍藉由滑塊上所附油嘴，將油脂打入滑塊中。潤滑油脂適用於速度不超過60m/min，且對冷卻作用無要求的場合。

$$T = \frac{100 \times 1000}{V_e \times 60}$$

T：注油頻率 (hour)

Ve：速度 (m/min)

>>> 油嘴配置圖

◎ 單滑塊

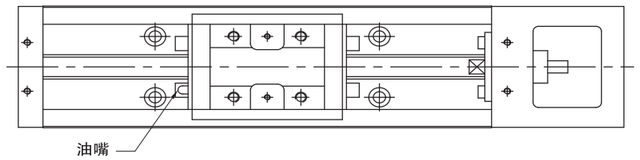

◎雙滑塊

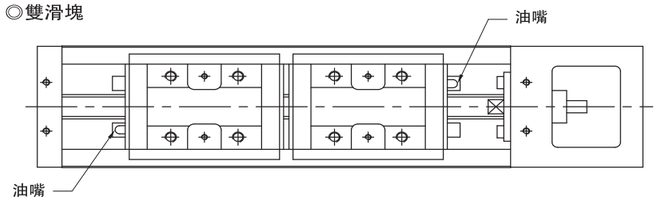

WDKK 使用油嘴

WDKK40

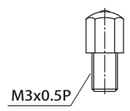

WDKK50
WDKK60
WDKK86

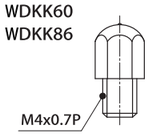

WDKK100
WDKK130

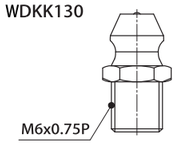

不含護蓋 產品系列 WDKK40/WDKK50

單位 Unit : mm

WDKK40

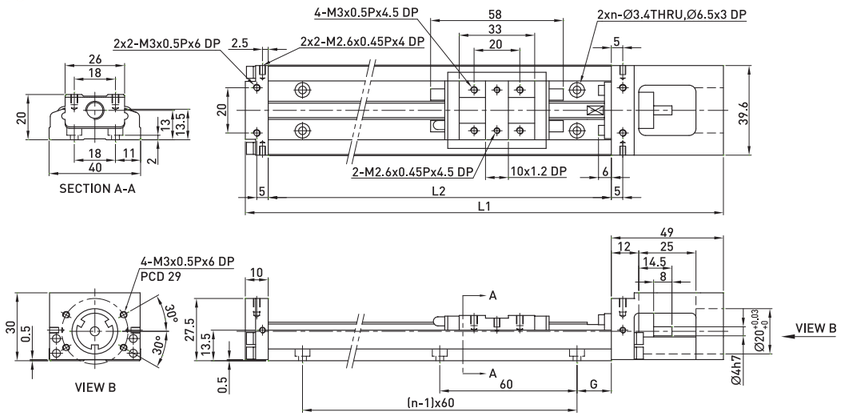

軌道長度 L2 (mm)	全長 L1 (mm)	最大行程 (mm)		G (mm)	n	重量 (kg)	
		A1 滑座	A2 滑座			A1 滑座	A2 滑座
100	159	36	-	20	2	0.48	-
150	209	86	34	15	3	0.6	0.67
200	259	136	84	40	3	0.72	0.79

單位 Unit : mm

WDKK50

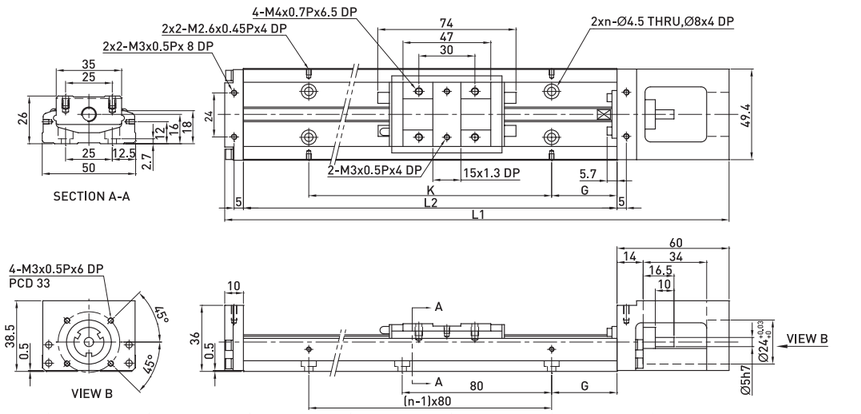

軌道長度 L2 (mm)	全長 L1 (mm)	最大行程 (mm)		G (mm)	K (mm)	n	重量 (kg)	
		A1 滑座	A2 滑座				A1 滑座	A2 滑座
150	220	70	-	35	80	2	1	-
200	270	120	55	20	160	3	1.2	1.4
250	320	170	105	45	160	3	1.4	1.6
300	370	220	155	30	240	4	1.6	1.8

WDKK60 (輕載型)

單位 Unit : mm

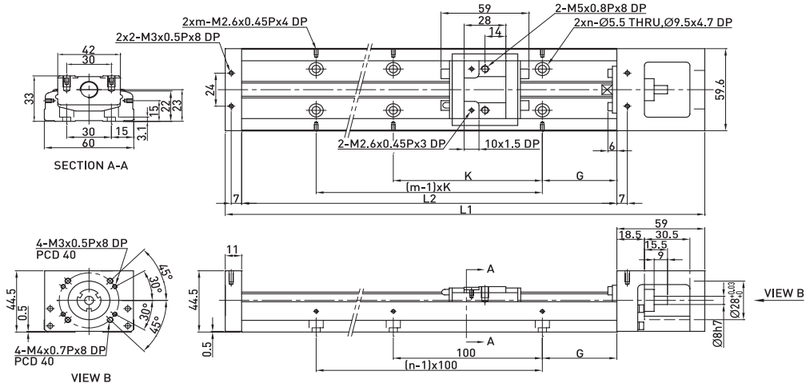

軌道長度 L2 (mm)	全長 L1 (mm)	最大行程 (mm)		G (mm)	K (mm)	n	m	重量 (kg)	
		S1 滑座	S2 滑座					S1 滑座	S2 滑座
150	220	85	34	25	100	2	2	1.4	1.6
200	270	135	84	50	100	2	2	1.7	1.9
300	370	235	184	50	100	3	2	2.3	2.5
400	470	335	284	50	100	4	4	2.9	3.1
500	570	435	384	50	100	5	5	3.5	3.7
600	670	535	484	50	100	6	6	4.1	4.3

WDKK60 (標準型)

單位 Unit : mm

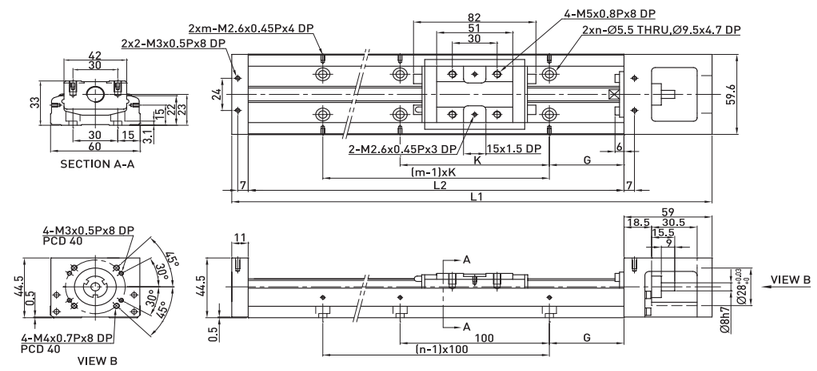

軌道長度 L2 (mm)	全長 L1 (mm)	最大行程 (mm)		G (mm)	K (mm)	n	m	重量 (kg)	
		A1 滑座	A2 滑座					A1 滑座	A2 滑座
150	220	60	-	25	100	2	2	1.5	-
200	270	110	-	50	100	2	2	1.8	-
300	370	210	135	50	100	3	2	2.4	2.7
400	470	310	235	50	100	4	4	3	3.3
500	570	410	335	50	100	5	5	3.6	3.9
600	670	510	435	50	100	6	6	4.2	4.6

WDKK86(輕載型)

單位 Unit : mm

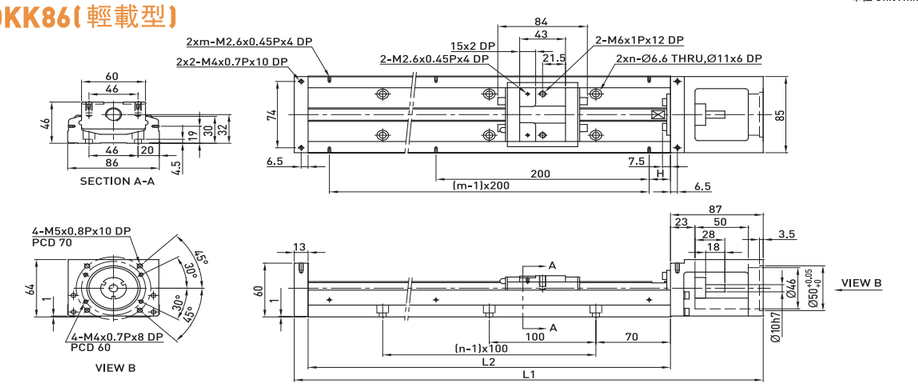

軌道長度 L2 (mm)	全長 L1 (mm)	最大行程 (mm)		H (mm)	n	m	重量 (kg)	
		S1 滑座	S2 滑座				S1 滑座	S2 滑座
340	440	248.5	172.5	70	3	2	5.4	5.9
440	540	348.5	272.5	20	4	3	6.6	7.1
540	640	448.5	372.5	70	5	3	7.7	8.2
640	740	548.5	472.5	20	6	4	8.9	9.4
740	840	648.5	572.5	70	7	4	10.1	10.6
840	940	748.5	672.5	20	8	5	10.7	11.2
940	1040	848.5	772.5	70	9	5	11.3	11.8

WDKK86(標準型)

單位 Unit : mm

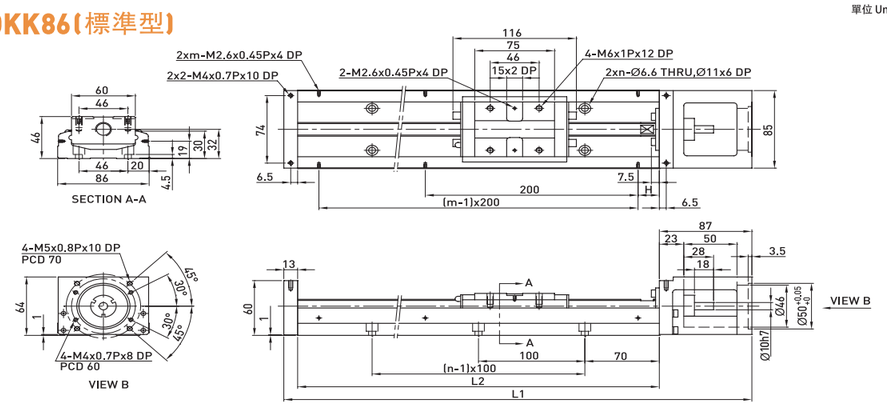

軌道長度 L2 (mm)	全長 L1 (mm)	最大行程 (mm)		H (mm)	n	m	重量 (kg)	
		A1 滑座	A2 滑座				A1 滑座	A2 滑座
340	440	216.5	108.5	70	3	2	5.7	6.5
440	540	316.5	208.5	20	4	3	6.9	7.7
540	640	416.5	308.5	70	5	3	8.0	8.8
640	740	516.5	408.5	20	6	4	9.2	10.0
740	840	616.5	508.5	70	7	4	10.4	11.2
840	940	716.5	608.5	20	8	5	11	11.8
940	1040	816.5	708.5	70	9	5	11.6	12.4

WDKK100

單位 Unit : mm

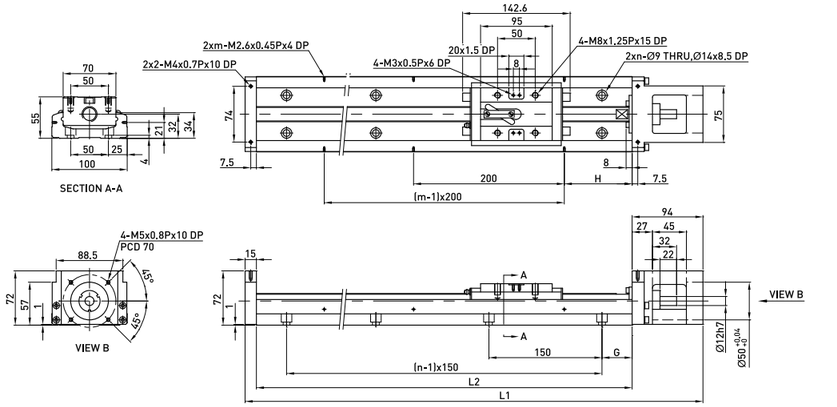

軌道長度 L2 (mm)	全長 L1 (mm)	最大行程 (mm)		G (mm)	H (mm)	n	m	重量 (kg)	
		A1 滑座	A2 滑座					A1 滑座	A2 滑座
980	1089	828	700	40	90	7	5	18.6	20.3
1080	1189	928	800	15	40	8	6	20.3	22.0
1180	1289	1028	900	65	90	8	6	22.0	23.7
1280	1389	1128	1000	40	40	9	7	23.6	25.3
1380	1489	1228	1100	15	90	10	7	25.3	27.0

WDKK130

單位 Unit : mm

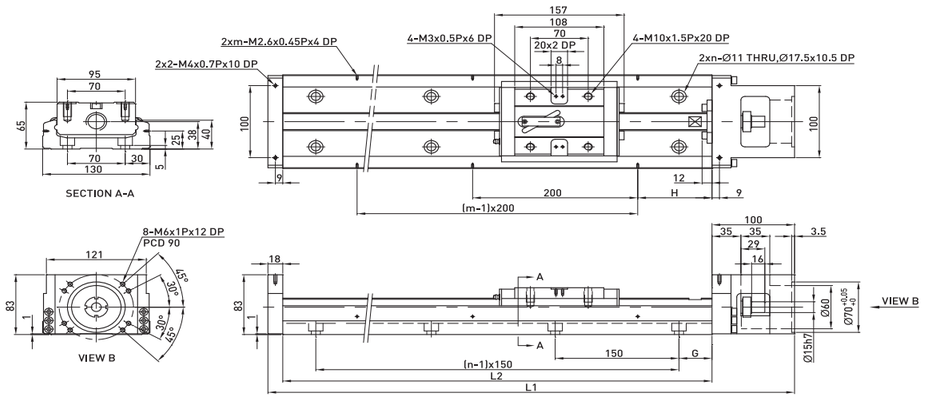

軌道長度 L2 (mm)	全長 L1 (mm)	最大行程 (mm)		G (mm)	H (mm)	n	m	重量 (kg)	
		A1 滑座	A2 滑座					A1 滑座	A2 滑座
980	1098	811	659	40	90	7	5	29.4	32.3
1180	1298	1011	859	65	90	8	6	34.3	37.2
1380	1498	1211	1059	90	90	9	7	39.2	42.1
1680	1798	1511	1359	90	40	11	9	46.5	49.4

WDKK40

單位 Unit : mm

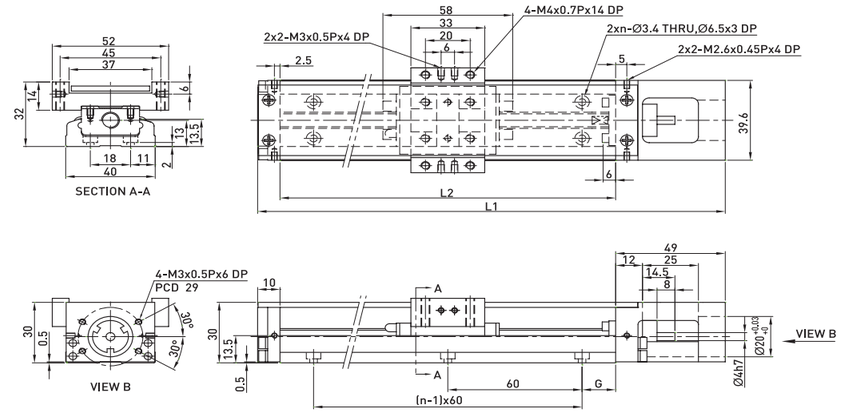

軌道長度 L2 (mm)	全長 L1 (mm)	最大行程 (mm)		G (mm)	n	重量 (kg)	
		A1 滑座	A2 滑座			A1 滑座	A2 滑座
100	159	36	-	20	2	0.55	-
150	209	86	34	15	3	0.68	0.76
200	259	136	84	40	3	0.82	0.89

WDKK50

單位 Unit : mm

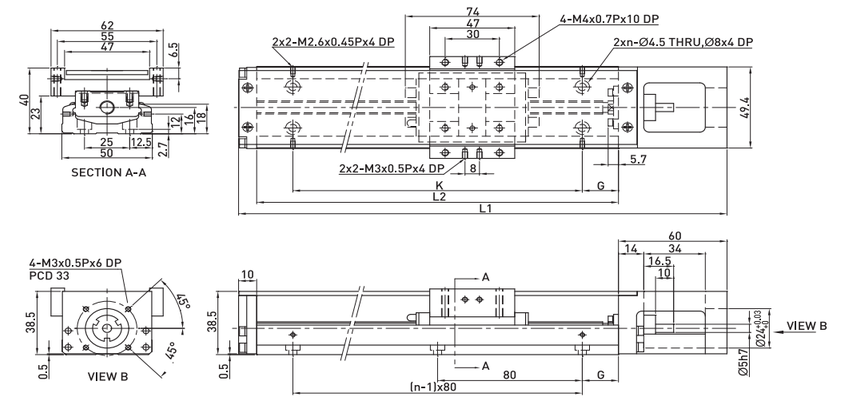

軌道長度 L2 (mm)	全長 L1 (mm)	最大行程 (mm)		G (mm)	K (mm)	n	重量 (kg)	
		A1 滑座	A2 滑座				A1 滑座	A2 滑座
150	220	70	-	35	80	2	1.1	-
200	270	120	55	20	160	3	1.3	1.5
250	320	170	105	45	160	3	1.6	1.8
300	370	220	155	30	240	4	1.8	2.0

WDKK60 (標準型/輕載型)

WDKK60 (標準型)

單位 Unit : mm

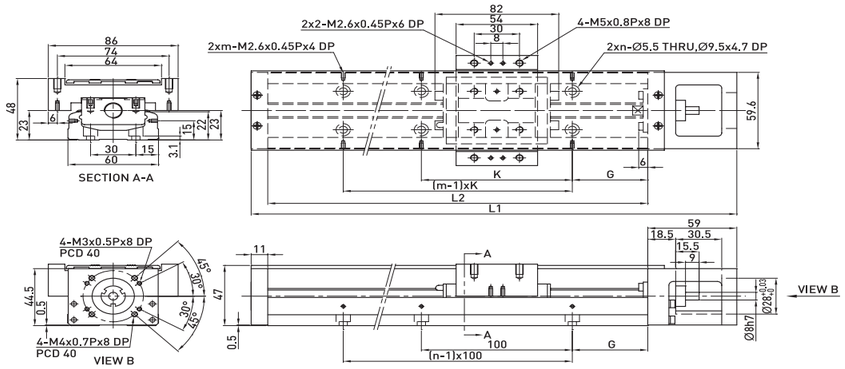

軌道長度 L2 (mm)	全長 L1 (mm)	最大行程 (mm)		G (mm)	K (mm)	n	m	重量 (kg)	
		A1 滑座	A2 滑座					A1 滑座	A2 滑座
150	220	60	-	25	100	2	2	1.7	-
200	270	110	-	50	100	2	2	2.1	-
300	370	210	135	50	100	3	2	2.7	3.0
400	470	310	235	50	100	4	4	3.3	3.6
500	570	410	335	50	100	5	5	3.9	4.2
600	670	510	435	50	100	6	6	4.6	5.0

WDKK60 (輕載型)

單位 Unit : mm

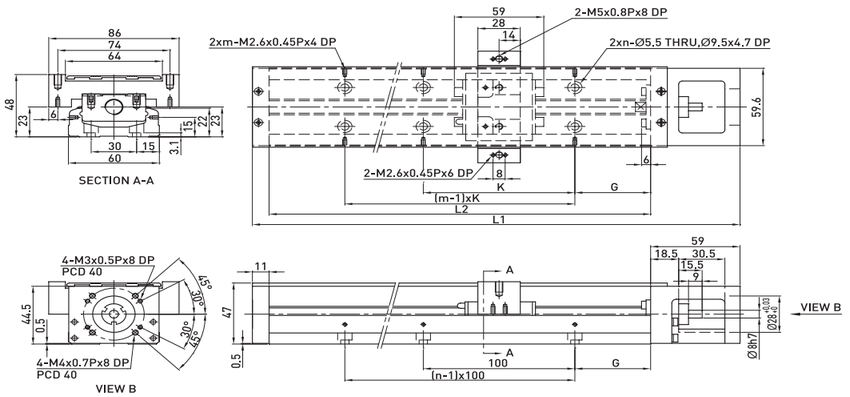

軌道長度 L2 (mm)	全長 L1 (mm)	最大行程 (mm)		G (mm)	K (mm)	n	m	重量 (kg)	
		S1 滑座	S2 滑座					S1 滑座	S2 滑座
150	220	85	34	25	100	2	2	1.6	1.8
200	270	135	84	50	100	2	2	1.9	2.1
300	370	235	184	50	100	3	2	2.5	2.7
400	470	335	284	50	100	4	4	3.1	3.3
500	570	435	384	50	100	5	5	3.7	3.9
600	670	535	484	50	100	6	6	4.4	4.6

WDKK86 (標準型/輕載型)

WDKK86 (標準型)

單位 Unit : mm

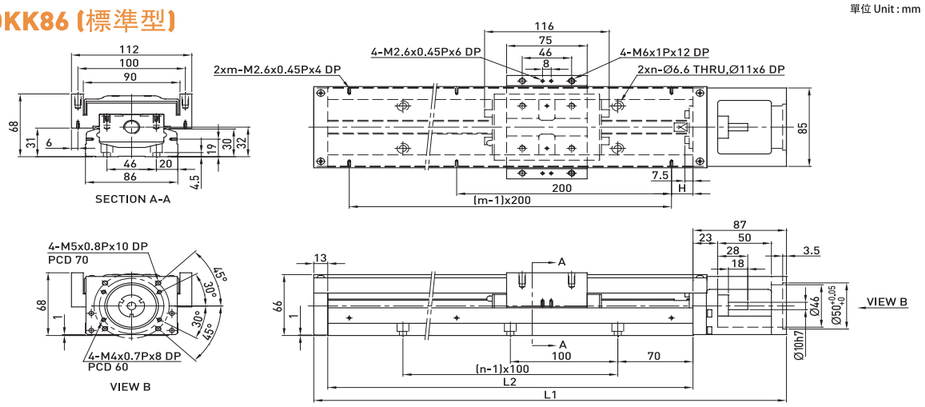

軌道長度 L2 (mm)	全長 L1 (mm)	最大行程 (mm)		H (mm)	n	m	重量 (kg)	
		A1 滑座	A2 滑座				A1 滑座	A2 滑座
340	440	216.5	108.5	70	3	2	6.5	7.3
440	540	316.5	208.5	20	4	3	7.8	8.6
540	640	416.5	308.5	70	5	3	9.0	9.8
640	740	516.5	408.5	20	6	4	10.3	11.3
740	840	616.5	508.5	70	7	4	11.6	12.4
840	940	716.5	608.5	20	8	5	14.2	14.6
940	1040	816.5	708.5	70	9	5	13.0	13.8

WDKK86 (輕載型)

單位 Unit : mm

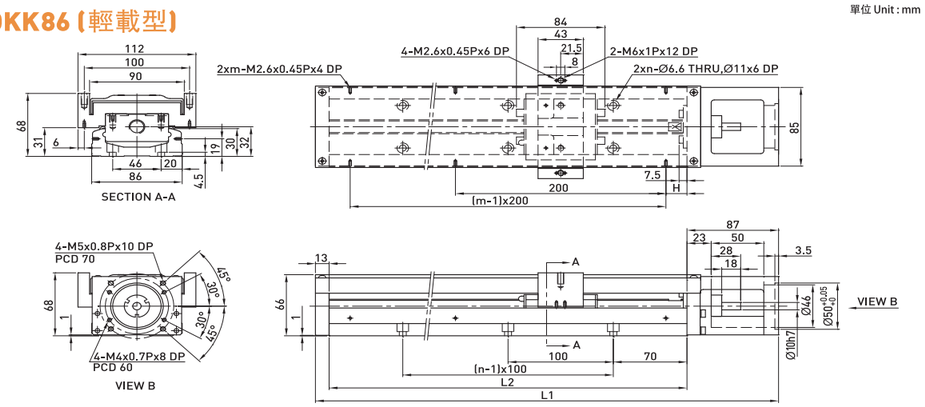

軌道長度 L2 (mm)	全長 L1 (mm)	最大行程 (mm)		H (mm)	n	m	重量 (kg)	
		S1 滑座	S2 滑座				S1 滑座	S2 滑座
340	440	248.5	172.5	70	3	2	6.3	7.1
440	540	348.5	272.5	20	4	3	7.6	8.4
540	640	448.5	372.5	70	5	3	8.8	9.6
640	740	548.5	472.5	20	6	4	10.1	11.1
740	840	648.5	572.5	70	7	4	11.4	12.2
840	940	748.5	672.5	20	8	5	14	14.4
940	1040	848.5	772.5	70	9	5	12.8	13.8

WDKK100/WDKK130

WDKK100

單位 Unit : mm

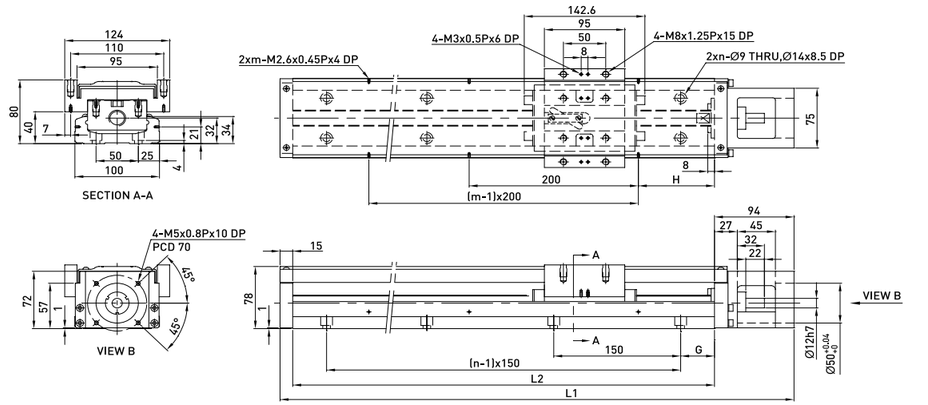

軌道長度 L2 (mm)	全長 L1 (mm)	最大行程 (mm) A1 滑座	最大行程 (mm) A2 滑座	G (mm)	H (mm)	n	m	重量 (kg) A1 滑座	重量 (kg) A2 滑座
980	1089	828	700	40	90	7	5	20.4	22.1
1080	1189	928	800	15	40	8	6	22.2	23.9
1180	1289	1028	900	65	90	8	6	24.0	25.7
1280	1389	1128	1000	40	40	9	7	25.7	27.4
1380	1489	1228	1100	15	90	10	7	27.5	29.2

WDKK130

單位 Unit : mm

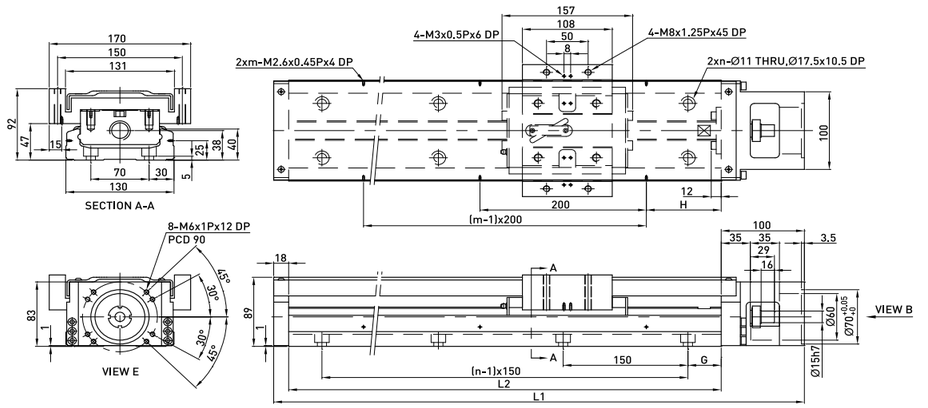

軌道長度 L2 (mm)	全長 L1 (mm)	最大行程 (mm) A1 滑座	最大行程 (mm) A2 滑座	G (mm)	H (mm)	n	m	重量 (kg) A1 滑座	重量 (kg) A2 滑座
980	1098	811	659	40	90	7	5	31.9	35.9
1180	1298	1011	859	65	90	8	6	37.1	41.1
1380	1498	1211	1059	90	90	9	7	42.2	46.2
1680	1798	1511	1359	90	40	11	9	49.9	53.9

馬達座與馬達連接法蘭

>>> 適用馬達對照表

HIWIN 伺服馬達

輸出功率	馬達	重量 (kg)	適用法蘭 WDKK40	WDKK50	WDKK60	WDKK86	WDKK100	WDKK130	附剎車 (kg)	驅動器	重量 (kg)	備註
50W	FRLS052□□A4□	0.45	F2	F2	F2	F3	-	-	0.58	D2	1.25	220V
100W	FRLS102□□A4□	0.6	F2	F2	F2	F3	-	-	0.76			220V
200W	FRLS202□□06□	1	-	-	-	F0	F0	F1	1.5			220V
400W	FRLS402□□06□	1.45	-	-	-	F0	F0	F1	1.86			220V
750W	FRMS752□□08□	2.66	-	-	-	-	F1	F2	3.32			220V

三菱 Mitsubishi 伺服馬達

輸出功率	馬達	重量 (kg)	適用法蘭 WDKK40	WDKK50	WDKK60	WDKK86	WDKK100	WDKK130	附剎車 (kg)	驅動器	重量 (kg)	備註
50W	HF-KP053	0.35	F1	F1	F1	F2	-	-	0.75	MR-J3S-10A	0.8	220V
100W	HF-KP13	0.56	F1	F1	F1	F2	-	-	0.89	MR-J3S-10A	0.8	220V
200W	HF-KP23	0.94	-	-	-	F0	F0	F1	1.6	MR-J3S-20A	0.8	220V
400W	HF-KP43	1.5	-	-	-	F0	F0	F1	2.1	MR-J3S-40A	1	220V
750W	HF-KP73	2.9	-	-	-	-	F1	F2	4	MR-J3S-70A	1.4	220V

松下 Panasonic 伺服馬達

輸出功率	馬達	重量 (kg)	適用法蘭 WDKK40	WDKK50	WDKK60	WDKK86	WDKK100	WDKK130	附剎車 (kg)	驅動器	重量 (kg)	備註
50W	MSMD5AZP1	0.32	F2	F2	F2	F3	-	-	0.53	MADDT1105	0.8	110V
50W	MSMD5AZP1	0.32	F2	F2	F2	F3	-	-	0.53	MADDT1205	0.8	220V
100W	MSMD011P1	0.47	F2	F2	F2	F3	-	-	0.68	MADDT1107	0.8	110V
100W	MSMD012P1	0.47	F2	F2	F2	F3	-	-	0.68	MADDT1205	0.8	220V
200W	MSMD021P1	0.82	-	-	-	F1	-	-	1.3	MADDT2110	1.1	110V
200W	MSMD022P1	0.82	-	-	-	F1	-	-	1.3	MADDT1207	0.8	220V
400W	MSMD041P1	1.2	-	-	-	F1	-	-	1.7	MADDT3120	1.5	110V
400W	MSMD042P1	1.2	-	-	-	F1	-	-	1.7	MADDT2210	1.1	220V
750W	MSMD082S1	2.3	-	-	-	F4	F2	F4	3.1	MADDT3520	1.5	220V

安川伺服馬達

輸出功率	馬達	重量 (kg)	適用法蘭 WDKK40	WDKK50	WDKK60	WDKK86	WDKK100	WDKK130	附剎車 (kg)	驅動器	重量 (kg)	備註
50W	SGMAV-A5ADA61	0.3	F1	F1	F1	F2	-	-	-	SGDV-R70A01A	0.9	有鍵
50W	SGMAV-A5ADA2C	0.3	F1	F1	F1	F2	-	-	-	SGDV-R70A01A	0.9	無鍵
50W	SGMAV-A5ADA21	0.3	F1	F1	F1	F2	-	-	0.75	SGDV-R70A01A	0.9	中慣量
100W	SGMAV-01ADA64	0.4	F1	F1	F1	F2	-	-	0.89	SGDV-R90A01A	0.9	
200W	SGMAV-02ADA65	0.9	-	-	-	F0	F0	F1	1.6	SGDV-1R6A01A	0.9	
400W	SGMAV-04ADA66	1.2	-	-	-	F0	F0	F1	2.1	SGDV-2R8A01A	1	
750W	SGMAV-08ADA67	2.6	-	-	-		F1	F2	4	SGDV-5R5A01A	1.5	

馬達座與馬達連接法蘭

東方Oriental步進馬達

系列	規格	適用法蘭						含馬達	重量(kg)	含驅動器	重量(kg)
		WDKK40	WDKK50	WDKK60	WDKK86	WDKK100	WDKK130				
CSK 2 相組合	CSK243-AP	F3	F3	F5	-	-	-	PK243-01A	0.21	CSD2109-P	0.12
	CSK244-AP	F3	F3	F5	-	-	-	PK244-01A	0.27	CSD2112-P	0.12
	CSK245-AP	F3	F3	F5	-	-	-	PK245-01A	0.35	CSD2112-P	0.12
	CSK264-AP	-	-	F4	F6	-	-	PK264-02A	0.45	CSD2120-P	0.12
	CSK266-AP	-	-	F4	F6	-	-	PK266-02A	0.7	CSD2120-P	0.12
	CSK268-AP	-	-	F4	F6	-	-	PK268-02A	1	CSD2120-P	0.12
	CSK296-AP	-	-	-	-	F4	F3	PK296-03A	1.7	CSD2145P	0.2
	CSK299-AP	-	-	-	-	F4	F3	PK299-03A	2.8	CSD2145P	0.2
	CSK2913-AP	-	-	-	-	F4	F3	PK2913-02A	3.8	CSD2140P	0.2
CSK 2 相組合	CSK523-AP	-	-	-	-	-	-	PK523A	0.1	SD5103P3	0.04
CFKII 5 相微步組合	CFK543AP2	F3	F3	F5	-	-	-	PK543NAW	0.21	DFC5107P	0.2
	CFK544AP2	F3	F3	F5	-	-	-	PK544NAW	0.27	DFC5107P	0.2
	CFK545AP2	F3	F3	F5	-	-	-	PK545NAW	0.35	DFC5107P	0.2
	CFK564AP2	-	-	-	F5	-	-	PK564NAW	0.6	DFC5114P	0.2
	CFK566AP2	-	-	-	F5	-	-	PK566NAW	0.8	DFC5114P	0.2
	CFK569AP2	-	-	-	F5	-	-	PK569NAW	1.3	DFC5114P	0.2
	CFK566HAP2	-	-	-	F5	-	-	PK566HNAW	0.8	DFC5128P	0.22
	CKF569HAP2	-	-	-	F5	-	-	PK569HNAW	1.3	DFC5128P	0.22
	CFK596HAP2	-	-	-	-	F3	-	PK596HNAW	1.7	DFC5128P	0.22
	CFK599HAP2	-	-	-	-	F3	-	PK599HNAW	2.8	DFC5128P	0.22
	CFK5913HAP2	-	-	-	-	F3	-	PK5913HNAW	3.8	DFC5128P	0.22
UMK 2 相組合	UMK243A	F3	F3	F5	-	-	-	PK243-01	0.21	UDK2109	0.47
	UMK244A	F3	F3	F5	-	-	-	PK244-01	0.27	UDK2112	0.47
	UMK245A	F3	F3	F5	-	-	-	PK245-01	0.35	UDK2112	0.47
	UMK264A	-	-	F4	F6	-	-	PK264-02	0.45	UDK2120	0.47
	UMK266A	-	-	F4	F6	-	-	PK266-02	0.7	UDK2120	0.47
	UMK268A	-	-	F4	F6	-	-	PK268-02	1	UDK2120	0.47
RK 5 相組合	RK543AA	F3	F3	F5	-	-	-	PK543W	0.25	RKD507-A	0.4
	RK544AA	F3	F3	F5	-	-	-	PK544W	0.3	RKD507-A	0.4
	RK545AA	F3	F3	F5	-	-	-	PK545W	0.4	RKD507-A	0.4
	RK566AA	-	-	-	F5	-	-	PK566W	0.8	RKD514L-A	0.85
	RK569AA	-	-	-	F5	-	-	PK569W	1.3	RKD514L-A	0.85
	RK596AA	-	-	-	-	F3	-	PK596W	1.7	RKD514H-A	0.85
	RK599AA	-	-	-	-	F3	-	PK599W	2.8	RKD514H-A	0.85
	RK5913AA	-	-	-	-	F3	-	PK5913W	3.8	RKD514H-A	0.85
ASC α-step	ASC34AK	-	-	-	-	-	-	ASM34AK	0.15	ASD10A-K	0.25

>>> 馬達規格表

馬達規格	馬達型號	編碼器型式	輸出功率(W)	煞車器	伺服驅動器型號	馬達電源纜線型號	編碼器纜線型號	USB轉接線型號
M050	FRLS05205A4A	13 bit 省配線型增量式	50	不含煞車	D2-0123-S-A0	HVPS04AA03MB	HVE13IAB03MB	
M100	FRLS10205A4A		100					
M200	FRLS2020506A		200		D2-0423-S-B0			
M400	FRLS4020506A		400					
M750	FRMS7520508A		750		D2-1023-S-C0			
K050	FRLS052B5A4A		50	含煞車	D2-0123-S-A0	HVPS06AA03MB		
K100	FRLS102B5A4A		100					
K200	FRLS202B506A		200		D2-0423-S-B0			
K400	FRLS402B506A		400					
K750	FRMS752B508A		750		D2-1023-S-C0			
M051	FRLS05206A4A	17 bit 串列增量式	50	不含煞車	D2T-0123-S-A4	HVPS04AA03MB	HVE17IAB03MB	051700800366
M101	FRLS10206A4A		100					
M201	FRLS2020606A		200		D2T-0423-S-B4			
M401	FRLS4020606A		400					
M751	FRMS7520608A		750		D2T-1023-S-C4			
K051	FRLS052B6A4A		50	含煞車	D2T-0123-S-A4	HVPS06AA03MB		
K101	FRLS102B6A4A		100					
K201	FRLS202B606A		200		D2T-0423-S-B4			
K401	FRLS402B606A		400					
K751	FRMS752B608A		750		D2T-1023-S-C4			
M052	FRLS05204A4A	17 bit 串列絕對式	50	不含煞車	D2T-0123-S-A5	HVPS04AA03MB	HVE17AAB03MB	
M102	FRLS10204A4A		100					
M202	FRLS2020406A		200		D2T-0423-S-B5			
M402	FRLS4020406A		400					
M752	FRMS7520408A		750		D2T-1023-S-C5			
K052	FRLS052B4A4A		50	含煞車	D2T-0123-S-A5	HVPS06AA03MB		
K102	FRLS102B4A4A		100					
K202	FRLS202B406A		200		D2T-0423-S-B5			
K402	FRLS402B406A		400					
K752	FRMS752B408A		750		D2T-1023-S-C5			

马达与法兰座连接型号对照表

单位 Unit : mm

WDKK40

馬達座 F0

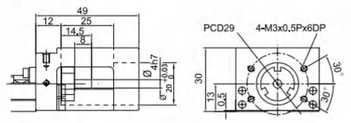

馬達連接法蘭 F1

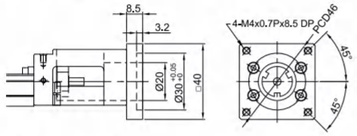

馬達連接法蘭 F2

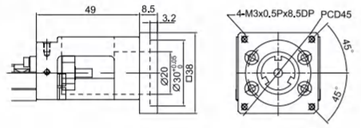

馬達連接法蘭 F3

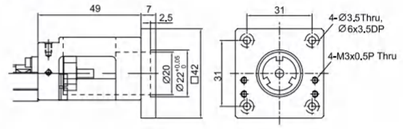

轉接固定座 H0

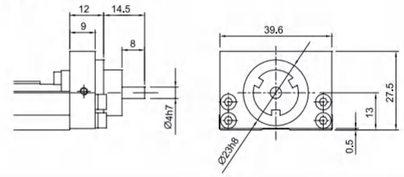

WDKK50

單位 Unit : mm

馬達座 F0

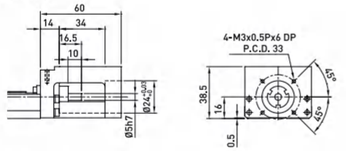

馬達連接法蘭 F1

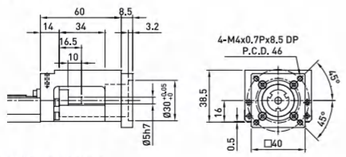

馬達連接法蘭 F2

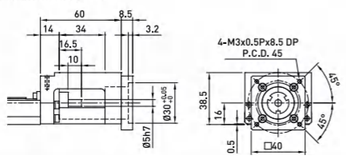

馬達連接法蘭 F3

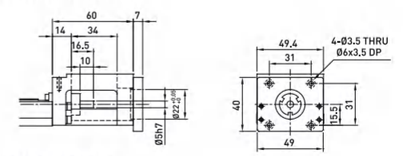

轉接固定座 H0

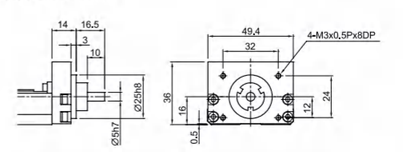

单位 Unit : mm

WDKK60

馬達座 F0

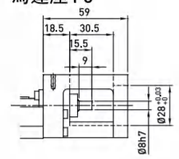

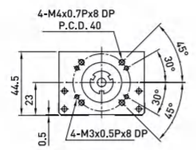

馬達連接法蘭 F4

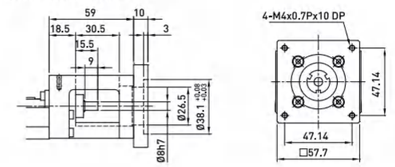

馬達連接法蘭 F1

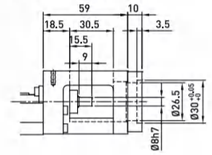

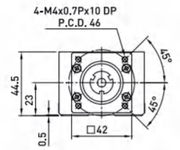

馬達連接法蘭 F5

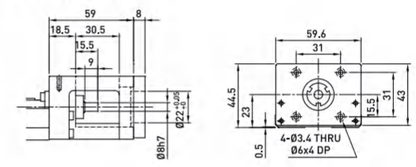

馬達連接法蘭 F2

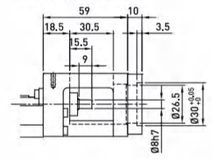

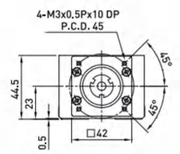

馬達連接法蘭 F6

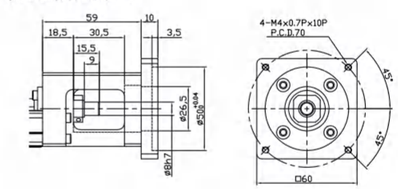

馬達連接法蘭 F3

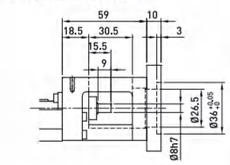

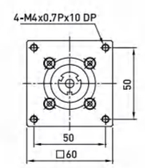

馬達連接法蘭 F7

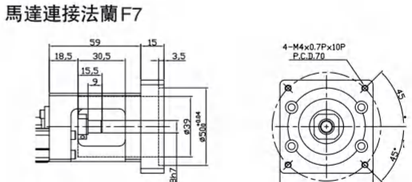

轉接固定座 H0

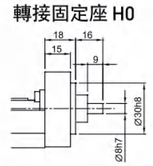

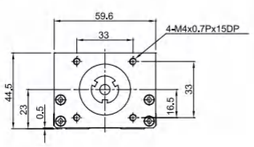

轉接固定座 H1

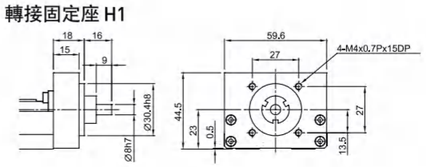

马达与法兰座连接型号对照表

單位 Unit : mm

WDKK86

馬達座 F0

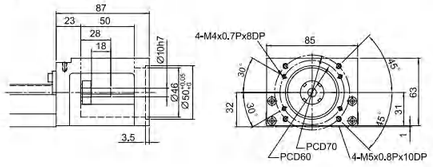

馬達連接法蘭 F4

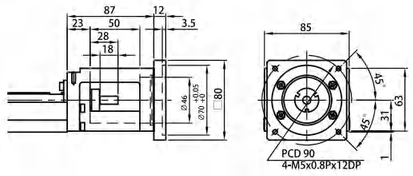

馬達連接法蘭 F1

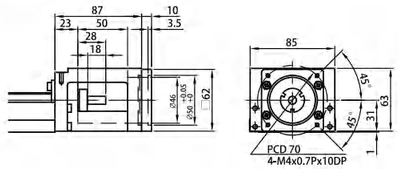

馬達連接法蘭 F5

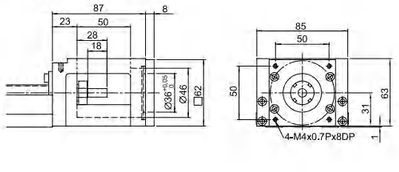

馬達連接法蘭 F2

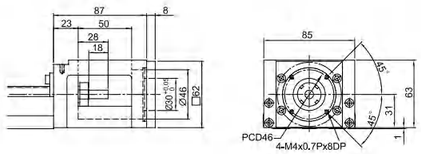

馬達連接法蘭 F6

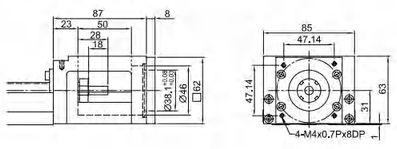

馬達連接法蘭 F3

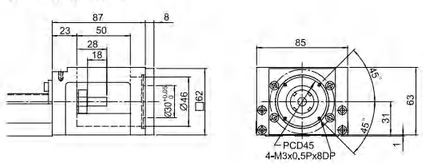

轉接固定座 H0

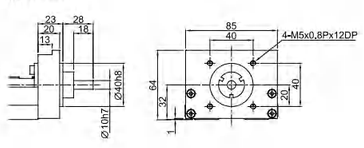

伺服马达选用型号对照表

單位 Unit : mm

WDKK100

馬達座 F0

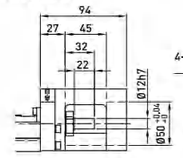

馬達連接法蘭 F3

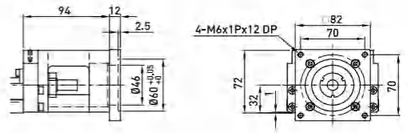

馬達連接法蘭 F1

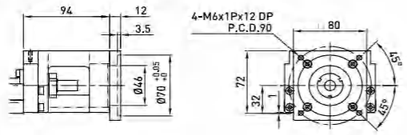

馬達連接法蘭 F4

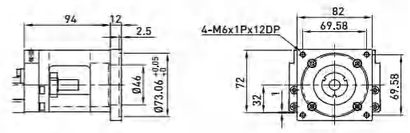

馬達連接法蘭 F2

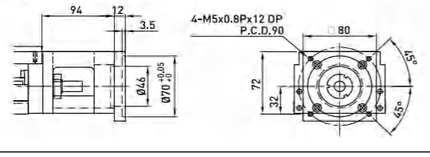

轉接固定座 H0

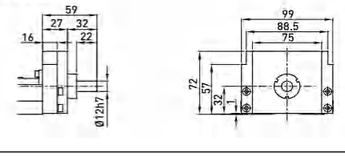

WDKK130

單位 Unit : mm

馬達座 F0

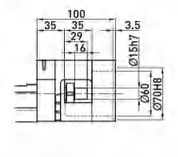

馬達連接法蘭 F3

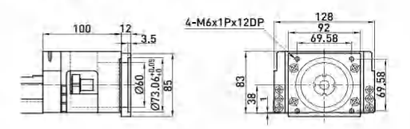

馬達連接法蘭 F1

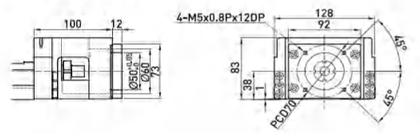

馬達連接法蘭 F4

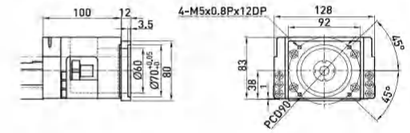

馬達連接法蘭 F2

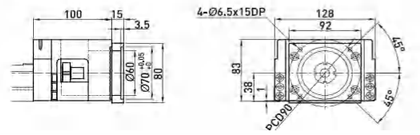

轉接固定座 H0

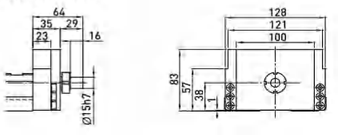

伸縮護套

單位 Unit : mm

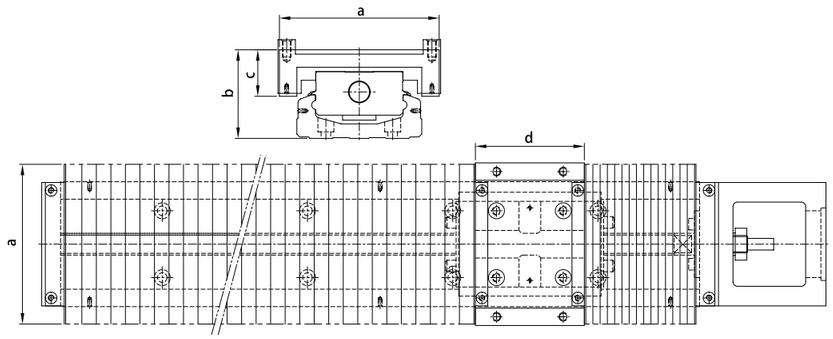

尺寸	軌道長度	最大行程	最小壓縮量	最大伸長量	a	b	c	d
WDKK40	100	35	16	51	60	29.5	19	33
	150	63	27	90				
	200	93	37	130				
WDKK50	150	60	21.5	81.5	62	37	19	47
	200	95	29	124				
	250	130	36.5	166.5				
	300	160	46.5	206.5				
WDKK60	150	56	16	80	84	45.5	24	54
	200	106	20	126				
	300	166	40	206				
	400	234	56	290				
	500	306	70	376				
	600	366	90	456				
WDKK86	340	188	36	224	110	61	32	75
	440	260	50	310				
	540	336	62	398				
	640	408	76	484				
	740	480	90	570				
	940	640	110	750				
WDKK100	980	769	58	827	150	73	41	95
	1080	855	65	920				
	1180	945	70	1015				
	1280	1029	78	1107				
	1380	1115	85	1200				
WDKK130	980	748	62	810	180	89	53	108
	1180	916	78	994				
	1380	1084	94	1178				
	1680	1346	113	1459				

極限開關

極限軌道

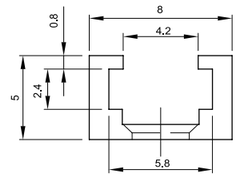

感應器

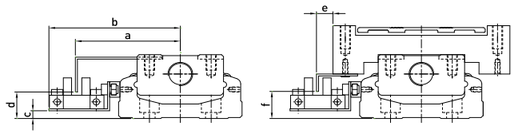

尺寸	a	b	c	d	e	f
WDKK40	41.5	54.1	0.5	10.8	15.3	12
WDKK50	45.5	59	1	10	15	11
WDKK60	51	63.8	4	14.5	8	13
WDKK86	63.5	76.7	8	18	8	18
WDKK100	71	84	10	20	9	20
WDKK130	85.5	98.5	14	24	0.5	23

極限開關 S1 : Omron EE-SX671

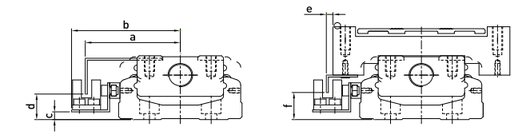

尺寸	a	b	c	d	e	f
WDKK40	36.5	44.3	1	9.8	10.5	12
WDKK50	41.3	48	1	10.5	10.2	11
WDKK60	46.2	52.8	4	14	3.2	13
WDKK86	59	65.7	8	18	3	18
WDKK100	66	73	10	20	4.2	20
WDKK130	80.8	87.5	14	23.5	-4.1	23.5

極限開關 S2 : Omron EE-SX674

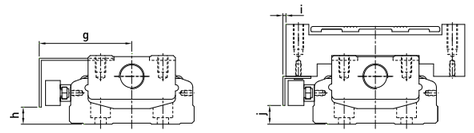

尺寸	g	h	i	j
WDKK40	40	5.5	13.5	5.5
WDKK50	39.5	5.7	7	5.7
WDKK60	44.5	9	2	9
WDKK86	57	13	1	13
WDKK100	64.5	15	2.5	15
WDKK130	79	19	-6	19

極限開關S3: PANASONIC GX-F12A

極限開關S4 : PANASONIC GX-F12A-P

MEMO

參考資料

Reference data

CONTENTS

產品資訊 / 使用方法 / 聯絡資料 Product information / Usage / Contact Information

保固期限與範圍 Warranty 437

使用安全注意事項 Cautions 439

量測工具 Measuring Tools..... 447

技術用語參考資料 Technical Wording Reference..... 449

滾珠螺桿參考資料 Ball Scerw Information 451

線性滑軌參考資料 Linear Guideway Information 453

三菱伺服馬達參考資料 Misubishi Servo Motor Information 455

國際伺服馬達參考資料 Panasonic Servo Motor Information.... 457

台達伺服馬達參考資料 Delta Servo Motor Information 4. 59

步進馬達參考資料 Stepping Motor Information..... 461

規格選定表 Inquiry Sheet..... 463

保固期限及範圍
Warranty

WT robots are designed and manufactured to be free from defects in materials and workmanship. However,should any failure occur in the robot vou purchaesd, the WT warranty coverage is as follows.

保固期限 Warranty Period

保固期限有以下 3 項，何者先到就以其作為保固期限依據。

期限為：

- 由本公司出廠後 18 個月。
- 已安裝使用 12 個月。
- 使用時間 2500 小時。

This warranty is effective for a period of :

- 18 months (one and a half years) after shipment from Taiwan factory,or
- One year after installation or
- 2,500 hours of actual operation whichever comes first.

保固範圍 Exceptions to the Warranty

在保固期間，正常使用下而發生的故障，由本公司負責免費維修，但不包括以下事項：

- 外部油漆剝落及自然褪色。
- 消耗品的更換。
- 地震、風暴、洪水、雷電、火災或其他自然或人禍造成的損壞。
- 使用者不適當的安裝或使用。
- 未經本公司同意而自行改裝。
- 使用其他不是真正或未使用指定的潤滑油和油脂。
- 不完全或錯誤的維護和檢查。
- 維修以外的其他授權經銷商。

参考资料

模组

This warranty will not apply in the following cases :

- Fatigue arising due to the passage of time, natural wear and tear occurring during operation (natural fading of panited or plated surfaces, deterioration of parts subject to wear).
- Minor natural phenomena which do not effect the capabilities of the robot (noise from computers, motors,etc)
- Damage due to earthquakes, stroms, floods thunderboltfire or any otfer natural or man-made calamities.
- Troubles caused by procedures prohibited in this manual.
- Modifications to the robot not approced by WT or WT sales representatives.
- Use of any other than genuine parts and specified lubricant and grease.
- Insufficicntcy or errors in maintenance and inspection.
- Repairs by other than authorized dealers.

另本公司負責自身商品的故障維修，但並不負責因產品故障引起的其他損失。

In addition. we response for the failure of our own goods repair, but are not responsible for other losses caused due to

服務範圍 Services Coverage

購買本公司產品，本公司提供您下列服務：

- 指導安裝調教及試運轉。
- 指導保養維護。
- 操作配線的技術指導及教育。
- 編程的技術指導及教育。

We provide customers with the following services :

- Guide to installation and trial operation.
- Guide to maintenance.
- Guide to wiring technical operation and training.
- Guide to technical programming.

使用安全注意事項
Cautions

天一 產品使用安全注意事項 Product Safety Information

在選定型號及使用電動滑台之前，請熟讀〝安全注意事項〞及〝操作說明書〞以安全、正確地使用產品。
本書注意事項的目的是防止因錯誤使用電動滑台而引起傷害事故，請正確理解操作手冊的各項注意事項及各種標示，請遵守各注意事項。

To ensure correct and safe use of WT industrial robots, carefully read this maunal and make yourself well acquainted with the contents. FOLLOW THE WARNINGS,CAUTIONS AND INSTRECTIONS INCLUDED IN THIS MANUAL. Warning information in this maunal is shown classified into the following items.

1. 安全記載 Safety Records

產業用的電動滑台是擁有高度程序設計的機械，動作上有很大的自由度，為了能安全正確地使用 天一 電動滑台，以下記載有關安全性指示請務必注意。如果沒有執行必要的安全對策操作或錯誤操作時，不僅會引起電動滑台的故障和損傷，有可能還會造成使用者 (包含安裝、操作、調整、檢查者等) 受傷、死亡和重大的事故。

Industral robots are highly mechanical devices that provide a large degree of freedom when performing various manipulative tasks.Failure to take necesary safety measures or mishandlig due to not folowing the instructions in this manua may result in trouble or damaae to the robot and iniury to personnel (robot operator or service personnel) including fatal accidents.

危險 DANGER

如果操作錯誤，會造成死亡還有重傷，以致危及到生命。

Failure to follow DANGER instructions will result in severe injury or death to the robot operator,bystanders or persons inspecting or repairing the robot.

警告 WARNING

如果操作錯誤，會造成死亡還有重傷可能性。

Failure to folow WARNING instructions could result in severe injury or death to the robot operator,.bystanders or persons inspecting or repairing the robot.

注意 CAUTION

如果操作錯誤，有可能造成人員受傷及物品的損傷。

Failure to follow CAUTION instructions may result in injury to the robot operator, bystanders or persons inspecting or repairing the robot,or damage to the robot and or robot controller.

要點 POINTS

電動滑台操作順序的要點說明。

Key points of the sequence of operations of the Electric Slide.

操作說明書無法詳細敘述所有關於安全項目的細項，故使用者應必須照本注意事項，以建立正確的安全知識及判斷的能力。有關電動滑台的位置，使用的基本法則，規格請參照本書中有關電動滑台的說明。另外，本電動滑台的警告標誌及操作說明書是針對台灣國內的。電動滑台向國外出口時，警告標記及操作說明書有必要進行變更。

NOTE

It is not possible to list all safety items in detail within the limited space of this manual. So it is essential that the user have a full knowledge of base safety rules and also tha the operator makes correct judgments on safety procedures during operation.

This manual and warning labels supplied with or affixed to the robot are written in English, If the robot operator or service personnel does not undewstand English, do not permit that person to handle the robot.

2. 特別重要的注意事項 Particularly Important Considerations

以下是電動滑台操作說明的重要注意事項。另外，在各章有關安裝、操作、檢查、保養的注意事項皆有記載。這些注意事項請嚴格遵守。

(一) 自動進行時的注意

Observe the following cautions during automatic operation.

- 操作者進入電動滑台可動範圍內，為防止在電動滑台的可動部接觸而造成受傷，請設定安全防護柵。
- 在安全防護柵的入口，請設計開和急停的連鎖裝置。
- 請盡量不要從連鎖裝置入口及外處進出。
- Instal a safeauard (porotective enclosure) to keep any person from entering within the movement range of the robot and suffering iniury due to being struck by moving parts.
- Install a safety interlock that triggers emergency stop when the door or panel is opened.
- Install safeguards so that no one can enter inside except from doors or panels equipped with safety interlocks.

危險 DANGER

如果接觸正在運行的電動滑台，有可能會造成重傷。
- 自動運行時，不要進入電動滑台安全防護柵。
- 進入安全防護柵時，要按急停按鈕。

Serious injury or death will result from impact with moving robot.
- Keep outside of guard during operation.
- Lock out power brfore approaching robot.

(二) 注意手被夾

Attention to hand sandwiched.

操作電動滑台等時，在可動部請注意不要夾到手。

Use caution to prevent hands or fingers from being pinched or crushed.

警告 WARNING

有可能夾傷。
手等不要靠近電動滑台的可動部份。
請與電動滑台的可動部分保持距離。

Moving parts can pinch or crush.
Keep hands away from robot arms.

(三) 關於操作說明

Follow the instructions on listed on warning labels and in this manual.

- 電動滑台安裝前，必須讀操作說明，請按照上面的批示進行作業、操作。
- 讀了操作說明後，進行操作之前，請再讀一次「天一 產品使用安全注意」。
- 本操作說明書中沒有寫安裝、調整、檢查、維護、操作等，請不要操作。
- Be sure to read the warning labels and this manual carefully and make sure you thoroughly understand their contents before attempting installation and operation of the robot.
- Before starting robot operation,be sure to reread the procedures and cautions relating to your work as well as descriptions in this chapter ("WT product Safety Information").
- Never install, adjust, inspect or service the robot in any manner that does not comply with the instructions in this manua.

警告 WARNING

如果錯誤安裝操作電動滑台的話，可能會造成重傷。安裝、操作之前，必須詳讀操作說明書。

Improper installation or operation can result in serious injury or death.
Read the owner's manual and all warning labels before operation.

使用安全注意事項
Cautions

（四）禁止在可燃性氣體等環境中使用
Do not use the robot in environments containing inflammable gas, etc.

⚠ 警告 WARNING

■本電動滑台沒有防爆規格。
■請不要在可燃性氣體、可燃性粉末、引火性液體等環境裡使用，有爆發、引火的可能性。
- This robot was not designed for operation in environments where inflammable or explosive substances are present.
- Do not use the robot in environments containing inflammable gas, dust or liquids. Explosions or fire might otherwise result.

（五）禁止在有電磁妨害等可能的情況下使用
Do not use the robot in locations possibly subject to electroma gnetic interference, etc.

⚠ 警告 WARNING

在有電磁妨害、靜電氣放電、無線磁波妨害的場所，請不要使用電動滑台，電動滑台的錯誤操作會造成危險。
Avoid using the robot in locations subject to electromagnetic interference, electrostatic discharge or radio frequengy interference. Malfunctions might otherwise occur.

（六）解除垂直規格電動滑台（上下軸）煞車時的注意
Use caution when releasing the brake of a vertical use robot.

⚠ 警告 WARNING

解除煞車的話，有上下軸下滑的危險。
■按急停按鈕後，解除煞車之前，請用擋塊擋住上下軸。
■進行解除煞車直接示教時，請注意保護不要被夾在上下軸和架台之間。
The vertical axis will slide down when the brake is released, causing a hazardous situation.
- Press the emergency stop button and prop up the vertical axis with a support stand before releasing the brake.
- Be careful not to let your body get caught between the vertical axis and installation base when releasing the brake to perform direct teach.

（七）取出馬達時的注意點（垂直規格）
Use caution when removing the motor. (Vertical use robots)

⚠ 警告 WARNING

如果取出馬達的話，會有上下軸滑落的危險。
■先切斷控制器電源，馬達取出前請用擋塊擋住上下軸。
■請注意盡量不要讓身體夾在上下軸驅動部及上下軸和架台之間。
- The vertical axis will slide down when the motor is released, causing a hazardous situation.
- Turn off the robot controller and prop up the vertical axis with a support stand before removing the motor.Be careful not to let your body get caught between the vertical axis parts and installation base.

（八）控制器檢查時的注意點
Take the following safety precautions during inspection of controller.

⚠ 警告 WARNING

■在控制器檢查、接觸控制器外側端子、接續接線柱的情況時，為了防止觸電請切斷控制器電源，也切斷供電源。
■絕對不能接觸控制器內部。
- When you need to touch the terminals or connectors on the outside of the controller during inspection,always first turn off the controller power switch and also the power source in order to prevent possible electrical shock.
- Never touch any internal parts of the controller.

（九）處理電動滑台的損傷及異常
Consult with us for corrective action when the robot is damaged or malfunctions occur.

⚠ 警告 WARNING

■電動滑台有損傷及異常情況發生時，使用是危險的，請立即停止使用，並與本公司聯絡。
■鋼帶、滾輪、潤滑油為消耗品，建議一年更換一次。
- If any part of the robot is damaged or any malfunction occurs,continuing the operation may be very dangerous. Please consult with your WT sales office or dealer for corrective action.
- Steel strip, roller and lubricant are consumables. We suggest to replace once a year.

（十）接觸馬達及減速機箱的高溫部注意點
Be careful not to touch the motor or speed reduction gear casing when hot.

⚠ 警告 WARNING

自動運轉後的馬達及減速機箱將會達到高溫，如果接觸的話，有可能會造成燒傷。進行接觸檢查等情況時，請先切斷控制器電源，由於溫度會隨著時間下降，請在確認溫度下降後再接觸。
The motor and speed reduction gear casing are extremely hot after automatic operation,so burns may occur if these are touched. Before handling these parts during inspection or servicing, turn off the controller, wait for a while and check that the part has cooled.

（十一）禁止除去、改變及損害警告標誌
Do not remove, alter or stain the warning labels.

⚠ 警告 WARNING

■私自除去警告標記，可能會因沒有看到警告而引起事故。
■請不要用附近的機器來遮擋住電動滑台上的警告標記。
■請確保警告標記的圖案、文字從安全防護柵外可以十分明顯看到。
- Do not remove, alter or stain the warning labels on the robot.
- Do not allow the warning labels to be hidden by devices installed onto the robot by the user.
- Provide proper lighting so that the symbols and instructions on the warning labels can be clearly seen even from outside the safeguard enclosure.

（十二）保護結合
Protective bonding.

⚠ 警告 WARNING

為了防止靜電，請務必將電動滑台和控制器接地。
Be sure to ground the robot and controller to prevent electrical.

（十三）注意參數的設定
Be sure to make correct parameter settings.

⚠ 警告 WARNING

允許慣性因素及先端質量，請適當保持電動滑台加速度的運動。不能保持的情況下，會引起驅動部早期的壽命下降、破損及定位時殘留振動。
The robot must be operated with correct tolerable moment of inertia and acceleration coefficients according to the manipulator tip mass and moment of inertia. If these are not correct,drive unit service life may end prematurely,and damage to robot parts or residual vibration during positioning may result.

使用安全注意事項
Cautions

3. 電動滑台的安全功能 Robot Safety Functions

（一）過負載檢出
Overload detection.

檢驗馬達的超負載，切斷伺服電源。

This function detects an overload applied to the motor and shuts off the servo power.

（二）外部極限 SENSOR
Soft limits.

在設定各軸和外部極限 SENSOR 的狀態下，原點復歸後限制手動運轉、自動運轉時的動作範圍。另外，根據外部極限 SENSOR 來限制的區域叫做動作範圍。

Soft limits can be set on each axis to limit the working envelope in manual operation after return-to-origin and during automatic operation.

Note: The working envelope is the area limited by soft limits.

（三）機械擋塊
Mechanical stoppers.

機械擋塊是為了防止超越軸的可動範圍而設置的，可在切斷伺服電源高速移動時進行急停、安全功能等，回轉軸部分則沒有機械擋塊設計。機械擋塊限制的領域也可叫做可動範圍。

If the servo power is suddenly shut off during high-speed operation by emergency stop or safety functions,these mechanical stoppers prevent the axis from exceeding the movement range. No mechanical stopper is provided on the rotating axis.

Note: The movement range is the area limited by mechanical stoppers.

警告 WARNING

軸移動時，因急停操作，安全功能等，即使切斷伺服電源，軸也不能馬上停止而設制所以請注意。

Axis movement will not stop immediately after the servo power supply is shut off by emergency stop or other safety functions.

（四）垂直規格（上下軸）煞車
Vertical axis brake.

垂直規格（上下軸）是斷開伺服電源時，為了防止滑台的下滑而附加的電磁煞車，在關閉控制器電源及接上控制器電源時，上下軸伺服斷開時，採用煞車。

An electromagnetic brake is installed on the vertical use robot to prevent the vertical axis from sliding down when servo power is turned off.This brake is working when the controller is off or the vertical axis servo power is off even when the controller is on.The vertical axis brake can be released by means of the programming unit or by a command in the program when the controller is on.

警告 WARNING

煞車釋放時垂直軸會向下滑動，而產生危險。

■先壓急停鈕及支撐垂直軸再鬆開煞車。

■在釋放煞車的時候，請小心不要讓身體介於垂直軸和架台之間。

The vertical axis will slide down when the brakeis released, creating a hazardous situation.

■ Press the emergency stop button and prop the vertical axis with a support stand before releasing the brake.

■ Use caution not to let your body get caught between the vertical axis and installation base when releasing the brake to perform direct teach.

4. 系統的安全措施 Safety Measures for the System

組裝融入電動滑台的自動系統時，比起電動滑台單體而言，系統引起的危險更增多。對系統制造者而言，務必求得與各個系統相匹配的安全措施。與系統的安全措施、操作、維護等相關的，請系統制造者適當操作。

Since the robot is commonly used in conjunction with an automated system,dangerous situations are more likely to occur from the automated system than from the robot itself. Accordingly, appropriate safety measures must be taken the robot itself. Accordingly, appropriate safety measures must be taken.

The system manufacturer should provide a proper instruction manual for safe, correct operation and servicing of the system.

5. 試運轉 Trial Operation

進行機器人的安裝、調整、檢查、維護、修理等後，請按下列順序進行試運轉。

After making installations, adjustments, inspections, or maintenance or repairs to the robot, make a trial run using the following procedures.

（一）安裝後沒有準備安全防護柵的場合
If a safeguard enclosure has not yet been provided right after installation of the robot.

張開纜和鎖的可動範圍的外側來拉繩，以代替安全防護柵，請嚴格遵守下面的事項： 1. 支柱是不容易動的。

2. 從周圍能夠容易辨識。

3. 在容易看的位置標示出禁止進入運轉中，作業者不能進入可動範圍內。

If a afeguard enclosure has not yet been provided right after instalation of the robot rope of or chain off around the movement area of the manipulator in place of the safeguard, and observe the following points.

1 .Use sturdy, stable posts which will not fall over easily.

2 .The rope or chain should be easily visible by everyone around the robot.

3 .Place a sign to keep the operator or other personnel from entering the movement range of the manipulator.

（二）插入控制器電源前的確認
Check the following points before turning on the controller.

1. 滑台機器人是否正確安裝。
2. 電氣是否正確安裝。
3. 和接地等的接續是否適當。
4. 和周邊滑台的接續是否適當。
5. 有沒有安全防護對策（安全防護柵等）的措施。
6. 設置環境是否在指定環境內。

1 .Is the robot securely and correctly installed?

2 .Are the electrical connections to the robot correct?

3 .Are items such as air pressure correctly supplied?

4 .Is the robot correctly connected to peripheral equipment?

5 .Have safety measures (safeguard enclosure, etc.) been taken?

6 .Does the installation environment meet the specified standards.

（三）插入控制器電源後的確認
After the controller is turned on, check the following points from outside the safeguard enclosure.

插入控制器電源後確認以下事項：

1. 啟動、停止、選擇模式等按鍵，是否能正常啟用。
2. 通過轉動各軸，能否限制軟體極限。
3. 最終的效果能否通過計劃進行。
4. 和最終的效果、周邊機器信號的交換是否正常。
5. 緊急停止能否運行。

使用安全注意事項
Cautions

6. 示教器及演示的功能是否正常。
7. 安全防護及連接裝置功能是否能通過。
8. 自動運轉時能否進行適當的動作。

After the controller is turned on, check the following points from outside the safeguard enclosure.

1 .Does the robot start and stop as intended? Can the operation mode be selected correctly?
2 .Does each axis move as intended within the soft limits?
3 .Does the end effector move as intended?
4 .Are the signal transmissions to the end effector and peripheral equipment correct?
5 .Does emergency stop work?
6 .Are the teaching and playback functions normal?
7 .Are the safeguard enclosure and interlock working as intended?
8 .Does the robot move correctly during automatic operation?

6. 在安全防護柵內作業 Work Within the Safeguard Enclosure

（一）在安全防護柵內作業
Work within the safeguard enclosure.

（一）在安全防護柵內作業
在安全防護柵中作業時，除了以下的例外，必須切斷控制器的電源，工作中應做明顯標誌以確保其他作業者不操作控制器的電源開關、操作盤等。
1）外部極限 SENSOR 的設定
2）示教
1. 作業時，請按下面各項注意事項的順序進行。
2. 請參照以下的（二）。

(1)Work within the safeguard enclosure

When work is required inside the safeguard enclosure,always turn off the controller and place a sign indicating that the robot is being adjusted or serviced in order to keep any other person from touching the controller switch or operation panel, except for the following cases.

1)Soft limit settings

2)Teaching

For item 1), follow the precautions and procedure for each section. To perform item 2), refer to the description in (2) below.

（二）教導
Teaching

（二）教導
教導在安全防護內進行時請依照以下進行：
1) 在防護柵外請從以下幾點來確認。
1. 憑目視確認安全防護柵內有無危險。
2. 手持編程器是否為正常動作。
3. 電動滑台有無故障。
4. 緊急停止裝置是否可正常運作。
5. 教導器模式下禁止自動運轉。
2) 切勿進入機械手之安全防護罩的動作範圍。

(2)Teaching

When performing teaching within the safeguard enclosure, comply with the instructions listed below.

Check or perform the following points from outside the safeguard enclosure.

1.Make sure that no hazards are present within the safeguard enclosure by a visual check.

2.Check that the programming unit MPB or DPB operates correctly.

3.Check that no failures are found in the robot.
4.Check that emergency stop works correctly.
5.Select teaching mode and prohibit automatic operation.

7. 自動運行 Automatic Operation

（一）進行運轉前的確認
Automatic operation described here includes all operations in AUTO mode.

進行運行前請確認下面事項：
1. 安全防護柵內沒有人。
2. 手持教導器、工具等在指定的位置。
3. 顯示滑台還有周邊的機器的異常，是否由燈泡等來顯示。
4. 安全防護柵被設置、互鎖等功能起作用。

Never enter the movement range of the manipulator while within the safeguard enclosure.

(1) Check the following before starting automatic operation.

1.No one is within the safeguard enclosure.
2. The programming unit and tools are in their specified locations.
3. The alarm or error lamps on the robot and peripheral equipment do not flash.
4.The safeguard enclosure is securely installed with safety interlocks actuated.

（二）進行時及異常情況發生
Observe the following during automatic operation or in cases where an error occurs.

1) 運行開始後，運行狀態、自動運行時根據指示燈來確認。
2) 運行時，絕對不許進入安全防護柵內。
3) 電動滑台還有周邊機器發生異常情況等，進入防護柵內時，進入前請按以下的順序。
1. 按緊急停止開關、電動滑台緊急停止。
2. 啟動開關等表示開始作業，進行應急措施等，採取措施以防止作業員以外的人去操作電動滑台。

1) After automatic operation has started, check the operation status and warning lamp to ensure that the robot is in automatic operation.

2) Never enter the safeguard enclosure during automatic operation.

3) If an error occurs in the robot or peripheral equipment, observe the following procedure before entering the safeguard enclosure.

1.Press the emergency stop button to set the robot to emergency stop.

2.Placea sion on the stat switch.indicatn that the robot is being insoected in order to keep any other person from touching the start switch and rctartint robot.

8. 調整、檢查等 Adjustment and Inspection

本操作說明書裡沒有寫的安裝、調整、檢查、維護等，請不要進行操作。
Do not attempt any installation, adjustment, inspection or maintenance unless it is described in this manual.

9. 修理、改造等 Repair and Modification

本操作說明書裡沒有列出修理、零件的更換以及改造等。以上動作需擁有專業知識，請不要任意進行，可能會發生危險。
Do not attempt any repair, parts replacement and modification unless described in this manual. These works require technical knowledge and skill, and may also involve work hazards.

量測工具
Measring Tools

1. 檢測平行度 / 等高度 Parallelism Testing / Height Testing




使用量具 Measuring Tools :
百分表、千分表 Dial Gauge、Dial Indicator
量測方法 Measuring Methods :
1. 將產品固定於花崗石上 Fix the actuator on granite.
2. 將量具固定於產品滑座 Fix the measuring tools on the actuator's slider.
3. 如照片方式量測 As photo display.
4. 並用錄影方式存檔備查 Record it as a reference.

2. 檢測行走直線絕對精度 Absolute Straightness Accuracy Testing




使用量具 Measuring Tools :
雷射干涉儀檢測 Laser Interferometer Detection
量測方法 Measuring Methods :
1. 將產品固定於花崗石上 Fix the actuator on granite.
2. 將量具固定於產品滑座 Fix the measuring tools on the actuator's slider.
3. 如照片方式量測 As photo display.
4. 並列印檢測報告 Print the test report as a recoder.

3. 檢測重複定位精度 Absolute Straightness Accuracy Testing




使用量具 Measuring Tools :
雷射定位檢測 Laser Position Detection
量測方法 Measuring Methods:
1. 將產品置於花崗石上 Fix the actuator on granite.
2. 運用雷射照射反射原理，對準於滑座端面，檢測之重複定位精度
Use laser to align the slider 's side to the detect the repeatability accuracy
3. 如照片方式量測 As photo display.
4. 並用錄影方式存檔備查 Record it as a reference.

4. 檢測動力驅動情況以馬達電流值為檢測標準 Power Drive Situation Testing by Motor Electric Current

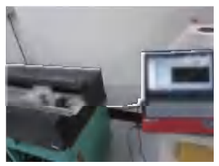

使用量具 Measuring Tools :
三菱伺服驅動器 Mitsubishi Servo Driver 100W 200W 400W 750W
量測方法 Measuring Methods :
1. 將產品固定於花崗石上 Fix the actuator on granite.
2. 安裝相感馬達 Fix the measuring tools on the actuator's slider.
3. 如照片方式量測 As photo display.
4. 並用錄影方式存檔備查 Record it as a reference.

5. 檢測順暢度 Smoothness Testing



使用量具 Measuring Tools :
Pull Tension Gauge
量測方法 Measuring Methods :
1. 將產品固定於花崗石上 Fix the actuator on granite.
2. 用推拉力計測試推動滑座 Push the slider useing pull tension gauge
3. 如照片方式量測 As photo display.
4. 並用錄影方式存檔備查 Record it as a reference.

6. 檢測皮帶張力 Belt Tension Testing



使用量具 Measuring Tools :
皮帶張力量測儀 Pull Tension Gauge
量測方法 Measuring Methods :
1. 將產品固定於花崗石上 Fix the actuator on granite.
2. 用手撥動皮帶並用張力量測儀器，量測皮帶振波（張力）
Use belt tension gauge to test the vibration of the belt.
3. 如照片方式量測 As photo display.
4. 並將測量數據記錄於出廠報告書 Record it on shipping testing.

7. 檢測噪音值 Decibel Testing

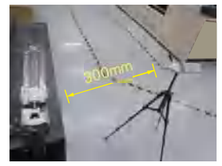

使用量具 Measuring Tools :
分貝量測儀器 Decibel Meter
量測方法 Measuring Methods :
1. 將產品置於花崗石上 Fix the actuator on granite.
2. 檢測距離 300㎜ Decibel meter put at the distance of 300mm.
3. 用馬達驅動產品並以高轉速量測
Use motor to drive actuator in high speed.
4. 如照片方式量測 As photo display.
5. 並將測量數據記錄於出廠報告書 Record it on shipping testing.

8. 測量用花崗石平台 Measuring Tool: Granite Platform





花崗石規格 Granite Specifications :
1. Size:1295㎜*600㎜*140㎜
2. Size:4020㎜*800㎜*300㎜

9. 入料品檢量測 Material Tools





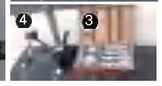

使用量具 Measuring Tools :
1. 三次元檢測機 3D Inspection Testing Machine
2. 電子式游標卡尺、游標卡尺 Electronic vernier caliper, Vernier caliper
3. 內徑分離卡、外徑分離卡 Inside micrometer, Outside micrometer
4. 高度儀、垂直儀 Altimeter, Vertical meter
5. 電子式水平儀 Electronic level meter
6. 百分表、千分表 Dial GaugeDial Indicator
7. 捲尺、鋼尺 Steel tapeSteel ruler
量具校驗標準 Measuring tools calibration standards:
塊規、環規（定期委外校驗合格）
Block gauge, ring gauge (regularly qualified)
品檢室 QC Room :
1. 運用空調系統控制溫、濕度，以確保量測穩定
Control temperature and humidity to keep the stability of the measurement.
2. 量具定期校驗
Measuring tools calibrate regularly.

技術用語參考資料
Technical Wording Relerence

外部環境的溫度定義 External environment temperature definitio

1. 標準溫度規範：0°~ 40°
1.Standard temperature specification: 0°~ 40°

2. 可特注對應：-20°~ 80°（需特注使用特殊油脂）
2.Customized temperature: -20°~ 80° special grease requirement need to follow customization process.

滑台平面度與真直度的基準值 Flatness and Straightness Standard

平面度標準：將滑台固定於平面上，本體安裝基準面與滑座基準面的平行度小於 0.1mm/M。
Straightness: Fixed the actuator on the measuring plate and measure the parallelism of the datum plane of the carriage and straightness gauge, which should be less than 0.1mm/M.
真直度標準：將滑台固定於平面上，滑座基準面與外部直線基準規的平行度小於 0.1mm/M。
Flatness: Fixed the actuator on the measuring plate and measure the parallelism of the datum plane of the carriage and mounting surface ofthe actuator, which should be less than 0.1mm/M.
* 上述值為測試環境溫度設定於 26° ±2°的參數。
The values above are for the test environment temperature set at 26° ± 2°.
* 上述值為任意位置取 1 米做量測，平面度標準需於 0.1mm 以內。
The values above are for measuring 1 m of any location and the standard of flatness must to be 0.1mm or less.

平面度測試方法
Flatness Testing Method

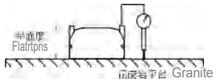

直線度測試方法
Straightness Testing Method

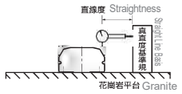

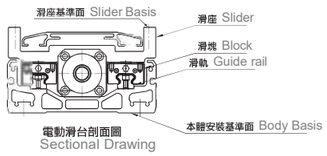

慣量計算 Equation of Moment of Inertia Calculation

一般情況下，加工治具及工件並非單一形狀，計算起來不容易，計算時往往裝分解成幾個單一形狀的慣量，最後再累加各慣量，以下是幾個單一形狀物的慣量計算方法。
Usually the load is not a simple form, and the calculation of the moment of inertia is noteasy.As a method,the load is replaced with several factors that resemble a simple form for which themoment of inertia can be calculated, The total of the moment of inertia for these factors is thenobtained.The objects and equations often used for the calculation of the moment ofinertia are shownbelow.

1. 圓柱體力矩慣量計算：
1. Moment or inertia for cylinder :
它有一個旋轉的中心，我們作為下列假設：
The moment of inertia (J) for a cylinder having a rotation center such as shown below is given by

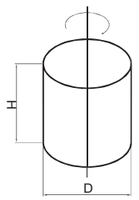

$$J = \frac{P\pi D^4 h}{32\times 980} = \frac{WD^2}{8g}\ (kgf\cdot cm\cdot sec^2)$$
$$= \frac{mD^2}{8}\ (Kgm^2)$$

P= 密度 Density (kg / cm³)
g= 重力加速度 Gravitational acceleration (cm/ sec²)
W= 圓柱的重力 Weight of cylinder (kgf)
m= 圓柱的質量 Mass of cylinder (kg)

2. 矩形平行六面體力矩慣量計算：
2. Moment of inertia for rectangular parallelepiped :
它有一個旋轉的中心，我們作為下列假設：
The moment of inertia (J) for a cylinder having a rotation center such as shown below is given by

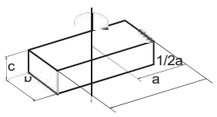

$$J = \frac{Pabc(a^2+b^2)}{12} = \frac{W(a^2+b^2)}{12g}\ (kgf\cdot cm\cdot sec^2)$$
$$= \frac{M(a^2+b^2)}{12}\ (Kgm^2)$$

P= 密度 Density (kg³/ cm)
g= 重力加速度 Gravitational acceleration (cm / sec²)
W= 圓柱的重力 Weight of cylinder (kgf)
m= 圓柱的質量 Mass of cylinder (kg)

3. 當目標的中心偏離了旋轉中心的計算：
3.When the object' s center line is offset from the rotation center :
它有一個旋轉的中心，我們作為下列假設：
The moment of inertia (J) for a cylinder having a rotation center such as shown below is given by

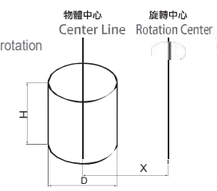

$$J = \frac{P\pi D^4 h}{32} + \frac{P\pi D^2 h}{4}\cdot X^2 = \frac{WD^2}{8} + \frac{W}{G}X^2\ (kgf\cdot cm\cdot sec^2)$$
$$= \frac{mD^2}{8} + mX^2\ (Kgm^2)$$

P= 密度 Density (kg³ / cm)
g= 重力加速度 Gravitational acceleration (cm²/ sec²)
W= 圓柱的重力 Weight of cylinder (kgf)
m= 圓柱的質量 Mass of cylinder (kg)

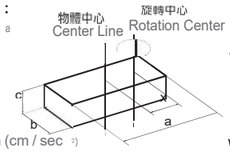

$$J = \frac{Pabc(a^2+b^2)}{12} + \frac{PabcX^2}{G}$$
$$= \frac{W(a^2+b^2)}{12g} + \frac{WX^2}{G}\ (kgf\cdot cm\cdot sec^2)$$
$$= \frac{M(a^2+b^2)}{12} + mX^2\ (Kgm^2)$$

W= 稜體重力 Weight of prism (kgf)
m= 稜體的質量 Mass of prism (kg)

負載力臂長度 Overhang Load Length

負載力臂長度是代表滑座可承受伸出的最長距離，從電動滑台上的滑座延伸出去的負載力臂超過容許值時，會造成異常的振動及整定時間增加，所以請務必遵守負載力臂長度的限制。
An overhang load length is specified for a slider-type actuator to indicate the length of overhang (offset) from the actuator.When the length of an object mounted to the slider actuator exceeds this length, it will generate vibration and increase the settling time. So, pay attention to the allowable overhang length as well as the allowable dynamic moment.

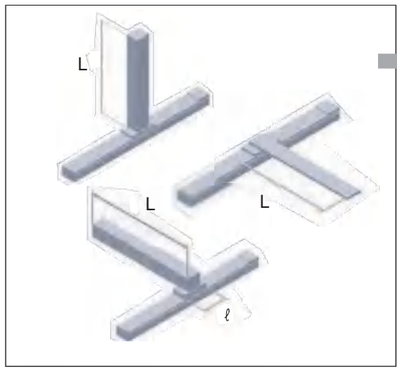

滑座長度決定了負載力臂長度。
The allowable overhang load length is determined by the slider length.

負載力臂超過容許值時，會造成異常的振動及整定時間增加，所以請務必遵守負載力臂長度的限制。
An overhang that exceeds the allowable overnang length will generate vibration and increase settling time.

L/ℓ = 5以內
Between 3 to 4 for a cameraequipped

●參考 For example:
L/ℓ=12 加工機械 Mechanical Machine
L/ℓ=3 許測機械 Measuring Machine
L/ℓ=5 一般機械(取放作業) Robot

容許負荷力矩 Allowable Dynamic Moment

MP、MY、MR，3 個方向的力矩均不相同。超過容許值得使用狀態，線性滑軌的壽命會降低。若無法在容許值內使用，請務必在外部加裝容許負荷力矩是表示依據線性滑軌的走行壽命為基準所計算出滑座上可承受的最大的負荷力矩，不同規格的電動滑台上滑軌所承受的輔助線性滑軌。
The allowable dynamic moment is the maximum offset load exerted on the slider, calculated from the guide service life.
The direction in which force is exerted on the guide is categorized into 3 directions - MP (pitch), MY (yaw), MR (roll) - the tolerance for each of which are set for each actuator . Applying a moment exceeding the allowable value will reduce the service life of the actuator. Use an auxiliary guide when work ing within or in excess of these tolerances.

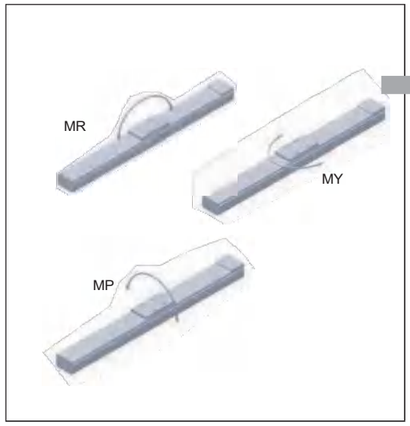

容許負荷力矩是依據線性滑軌的走行壽命為基準所計算出來的。
The allowable dynamic moment is calculated from the service life of the guide.

使用上超過容許值。會大幅降低電動滑台的使用壽命。
Over the moment would reduce the life of actuator.

＊容許負載力矩是依據以下的基準計算出來。

$$M(N.m)=W(kg)\times L(m)\times 9.8$$

W(kg)=重心位置的重量
W:Load
L(m)=回轉中心到重心的距離
L:Distance from wor k poin t to the center of gravity of payload.

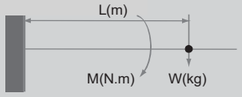

三菱伺服馬達參考資料

Mitsubishi Servo Motor Information

馬達型號 Servo Motor	無煞車 No Brake	HG-KR053	HG-KR13	HG-KR23	HG-KR43	HG-KR73
	有煞車 With Brake	HG-KR053B	HG-KR13B	HG-KR23B	HG-KR43B	HG-KR73B
搭配驅動器型號 Motor Drives		MR-J4-10A	MR-J4-10A	MR-J4-20A	MR-J4-40A	MR-J4-70A
電源設備容量 (KAV) Power Supply Capacity		0.3	0.3	0.5	0.9	1.3
額定輸出 (W) Power Consumption		50	100	200	400	750
額定轉矩 (N.m) Rated Torque		0.16	0.32	0.64	1.3	2.4
瞬時最大轉矩 (N.m) Instantaneous Maximum Torque		0.56	1.1	2.2	4.5	8.4
額定電流 (Arms) Rated Current		0.9	0.7	1.3	2.6	4.9
最大電流 (Arms) Maximum Current		3.2	2.5	4.6	9.1	17.2
額定轉速 (r/min) Rated Speed		3000				
最高轉速 (r/min) Maximum Speed		6000				
慣量力矩 ($X10^{-4}$ kg.m^2) load Inertia	無煞車 No Brake	0.045	0.088	0.24	0.42	1.43
	有煞車 With Brake	0.0472	0.09	0.31	0.5	1.63
建議負載慣量與力矩比 Load Inertia Moment Ratio		15 倍以下 Under 15 Multiple		24 倍以下 Under 24 Multiple	22 倍以下 Under 22 Multiple	15 倍以下 Under 15 Multiple
速度、位置檢出器 Controller	型式 Type	絕對值，增量型共用 22bit 之編碼器 Incremental, Share With 22 Bit Controller				
	一回轉分解能 Encoder Resolution Of Servo Motor	4194304 p/rev				
保護構造 Structure		全閉自冷（保護等級 IP65） Natural-cooling,Open (IP Rating:IP65)				
使用環境 Environmental Conditions	周圍溫度 Ambient Temperature	0℃~40℃（不可結冰），保存 -15℃~70℃（避免凍結） 0℃ ~40℃ Non-freezing -15 ℃~70℃ Non-freezing				
	周圍溼度 Ambient Humidity	80%RH 以下（不可結露），保存 90%RH 以下（避免結露） 80%RH Non-freezing 90%RH Non-condensing				
	安裝場所 Arbience	室內（避免陽光直射）、腐食性氣體、引火性氣體、油霧、塵埃避免 Indoors(no direct sunlight), Free From Corrosive Gas, Flammable Gas, Oil Mist, Dust, And Dirt.				
	安裝高度 Altitude	海拔 1000m以下 Max. 1000 m Above Sea Level				
	耐振性 Vibration	49m/s²				
重量 (kg) Weight	無煞車 No Brake	0.34	0.54	0.91	1.4	2.8
	有煞車 With Brake	0.54	0.74	1.3	1.8	3.8

50/100W

型號 Model	50W	L
HG-KR053	無煞車 No Brake	66.4
HG-KR053B	有煞車 With Brake	107

型號 Model	100W	L
HG-KR13	無煞車 No Brake	82.4
HG-KR13B	有煞車 With Brake	123

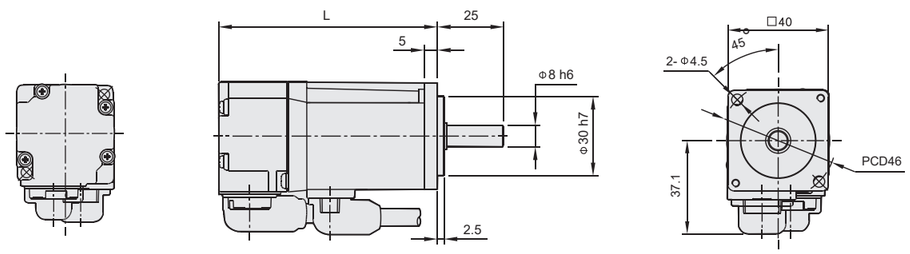

200W

型號 Model	200W	L
HG-KR23	無煞車 No Brake	76.6
HG-KR23B	有煞車 With Brake	113.4

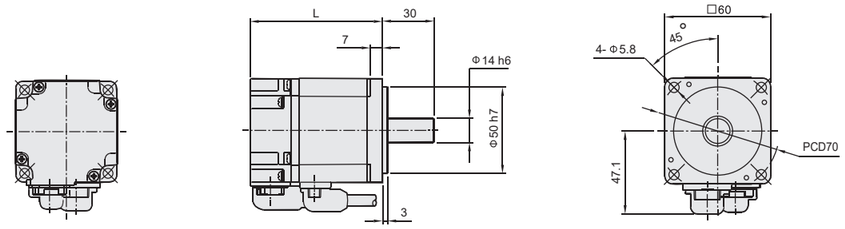

400W

型號 Model	200W	L
HG-KR43	無煞車 No Brake	98.3
HG-KR43B	有煞車 With Brake	135.1

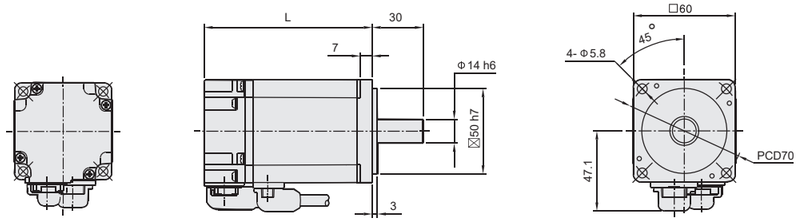

750W

型號 Model	200W	L
HG-KR73	無煞車 No Brake	112
HG-KR73B	有煞車 With Brake	152.3

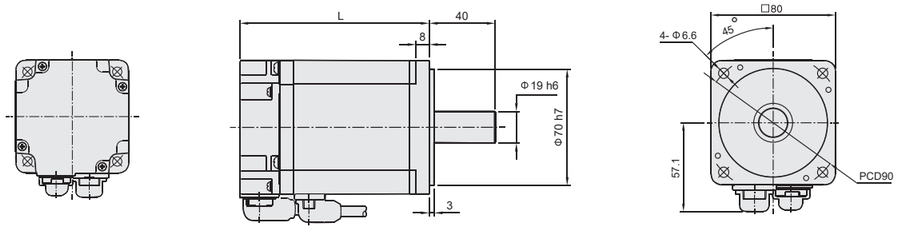

國際伺服馬達參考資料

Pansonic Servo Motor Information

馬達型號 Servo Motor		MSMD5A2G1U	MSMD012G1U	MHMD022G1U	MHMD042G1U	MHMD082G1U
	有煞車 With Brake	MSMD5A2G1V	MSMD012G1V	MHMD022G1V	MHMD042G1V	MHMD082G1V
搭配驅動器型號 Motor Drives		MADHT1505	MADHT1505	MADHT1507	MBDHT2510	MCDHT3520
電源設備容量 (KAV) Power Supply Capacity		0.3	0.3	0.5	0.9	1.3
額定輸出 (W) Power Consumption		50	100	200	400	750
額定轉矩 (N.m) Rated Torque		0.16	0.32	0.64	1.3	2.4
瞬時最大轉矩 (N.m) Instantaneous Maximum Torque		0.48	0.95	1.9	3.8	7.1
額定電流 (Arms) Rated Current		1.1	1.1	1.6	2.6	4
最大電流 (Arms) Maximum Current		4.7	4.7	6.9	11	17
額定轉速 (r/min) Rated Speed		3000				
最高轉速 (r/min) Maximum Speed		5000				
慣量力矩 ($X10^{-4}$ kg.m^2) load Inertia	無煞車 No Brake	0.025	0.051	0.42	0.67	1.51
	有煞車 With Brake	0.027	0.054	0.45	0.7	1.61
建議負載慣量與力矩比 Load Inertia Moment Ratio		30 倍以下 Under 30 Multiple				
速度、位置檢出器 Controller	脈波數 Pulse	增量型 2500 P/r Incremental				
	解析度 Resolution	10000				
保護構造 Structure		IP65（不包含軸心的軸承處、電纜線及接頭） Natural-cooling,Open (IP Rating:IP65)				
使用環境 Environmental Conditions	周圍溫度 Ambient Temperature	0℃ _40℃（不可結冰），保存 -20℃_80℃（避免凍結） 0℃ ~40℃ Non-freezing -20 ℃ ~80℃ Non-freezing				
	周圍溼度 Ambient Humidity	80%RH 以下（不可結露） 80%RH Non-freezing				
	安裝場所 Arbience	室內（避免陽光直射）、腐食性氣體、引火性氣體、油霧、塵埃避免 Indoors(no direct sun light), Free From Corrosive Gas, Flammable Gas, Oil Mist, Dust, And Dirt.				
	安裝高度 Altitude	海拔 1000m 以下 Max. 1000 m Above Sea Level				
	耐振性 Vibration	49m/ s²				
重量 (kg) Weight	無煞車 No Brake	0.32	0.47	0.96	1.4	2.5
	有煞車 With Brake	0.53	0.68	1.4	1.8	3.3

50/100W

型號 Model	50W	L
MSMD012G1U	無煞車 No Brake	92
MSMD012G1V	有煞車 With Brake	122

型號 Model	100W	L
MSMD5A2G1U	無煞車 No Brake	72
MSMD5A2G1V	有煞車 With Brake	102

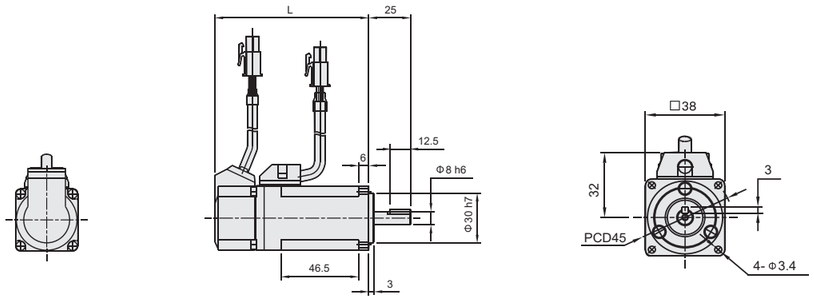

200W

型號 Model	200W	L
MHMD022G1U	無煞車 No Brake	98.5
MHMD022G1V	有煞車 With Brake	135

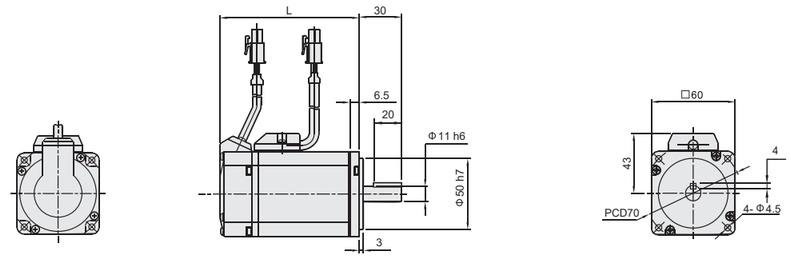

400W

型號 Model	400W	L
MHMD042G1U	無煞車 No Brake	118
MHMD042G1V	有煞車 With Brake	154.5

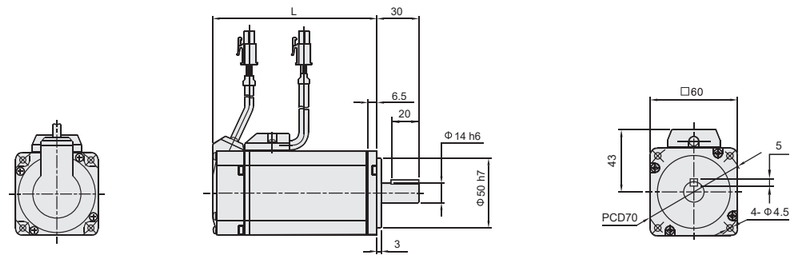

750W

型號 Model	750W	L
MHMD082G1U	無煞車 No Brake	127
MHMD082G1V	有煞車 With Brake	164

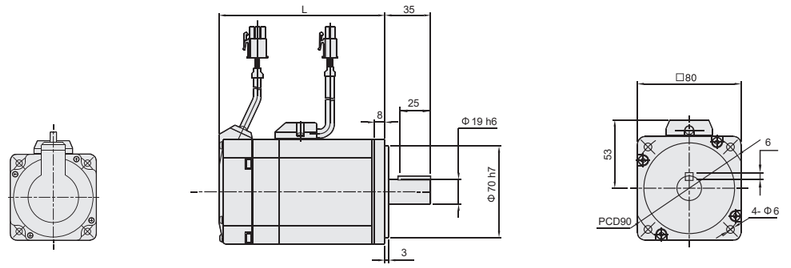

台達伺服馬達參考資料
Delta Servo Motor Information

馬達型號 Servo Motor		ECMA-C1040FES	ECMA-C20401ES	ECMA-C20602ES	ECMA-C20604ES	ECMA-C20807ES
	有煞車 With Brake	ECMA-C1040FFS	ECMA-C20401FS	ECMA-C20602FS	ECMA-C20604FS	ECMA-C20807FS
搭配驅動器型號 Motor Drives		ASD-B20121-B	ASD-B20121-B	ASD-B20221-B	ASD-B20421-B	ASD-B20721-B
額定輸出 (W) Power Consumption		50	100	200	400	750
額定轉矩 (N.m) Rated Torque		0.159	0.32	0.64	1.27	2.39
瞬時最大轉矩 (N.m) Instantaneous Maximum Torque		0.477	0.96	1.92	3.82	7.16
額定電流 (Arms) Rated Current		0.66	0.9	1.55	2.6	5.1
最大電流 (Arms) Maximum Current		2	2.7	4.65	7.8	15.3
額定轉速 (r/min) Rated Speed		3000				
最高轉速 (r/min) Maximum Speed		5000				
慣量力矩 ($X10^{-4}$ kg.m^2) load Inertia	無煞車 No Brake	0.0206 E-4	0.037 E-4	0.177 E-4	0.277 E-4	1.13 E-4
	有煞車 With Brake	0.0236 E-5	0.04 E-4	0.19 E-4	0.30 E-4	1.18 E-4
速度、位置檢出器 Controller	型式 Type	增量型共用 17bit 之編碼器 Incremental, Share With 17 Bit Controller				
	一回轉分解能 Encoder Resolutiss Of Servo Motor	131072 p/rev				
保護構造 Structure		IP65				
使用環境 Environmental Conditions	周圍溫度 Ambient Temperature	0℃_40℃，保存 -10℃_80℃（避免凍結） 0℃~40℃ -10 ℃~80℃ Non-freezing				
	周圍溼度 Ambient Humidty	20%~90%RH 以下（不結露） 20%~90%RH Non-condensing				
	安裝場所 Ambience	室內（避免陽光直射）、無腐食性霧氣（避免油煙、易燃性瓦斯及塵埃） Indoors(no direct sunlight), Free From Corrosive Gas, Flammable Gas, Oil Mist, Dust, And Dirt.				
	安裝高度 Altitude	海拔 1000m 以下 Max. 1000 m Above Sea Level				
	耐振性 Vibration	20Hz 以下 9.80665m/s2 (1G)				
重量 (kg) Weight	無煞車 No Brake	0.42	0.5	1.2	1.6	3
	有煞車 With Brake	0.73	0.8	1.5	2	3.8

型號 Model	50W	L
ECMA-C1040FES	無煞車 No Brake	79.1
ECMA-C1040FFS	有煞車 With Brake	109.1

型號 Model	100W	L
ECMA-C20401ES	無煞車 No Brake	100.6
ECMA-C20401FS	有煞車 With Brake	130.6

50/100W

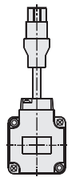

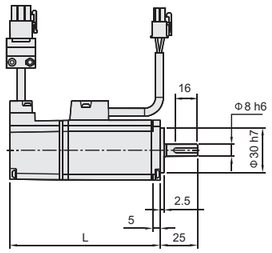

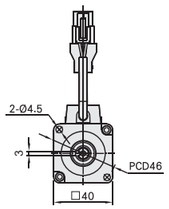

200W

型號 Model	200W	L
ECMA-C20602ES	無煞車 No Brake	105.5
ECMA-C20602FS	有煞車 With Brake	141.6

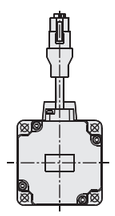

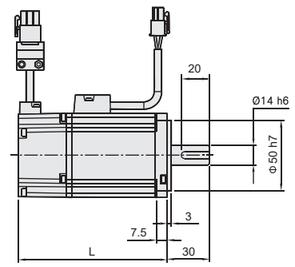

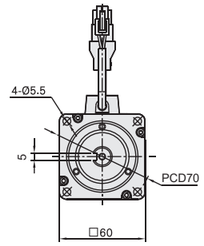

400W

型號 Model	400W	L
ECMA-C20604ES	無煞車 No Brake	130.7
ECMA-C20604FS	有煞車 With Brake	166.8

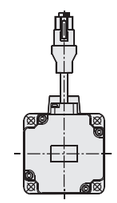

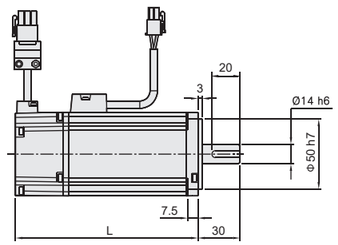

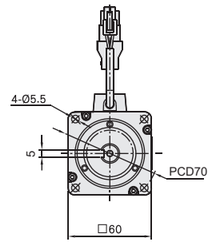

750W

型號 Model	750W	L
ECMA-C20807ES	無煞車 No Brake	138.3
ECMA-C20807FS	有煞車 With Brake	178

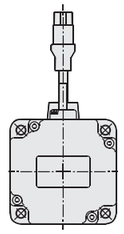

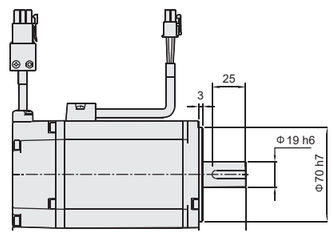

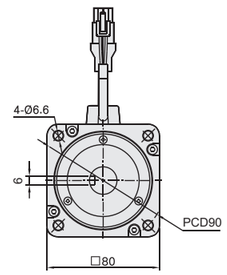

步進馬達參考資料
Stepping Motor Information

多摩川步進馬達
Tamagawa Step Motor

馬達型號 Model Number	TS3617N3E8	TS3653N1E2
搭配驅動器型號 Motor Drives	CD-2D34M	CD-2D34M
馬達安裝尺寸 (mm) Size	42	57
激磁最大靜止轉矩 (N.m)Holding Torque	0.32	0.39
轉子慣性慣量 ($XI0^{-7}kg.m^2$) Rotor Inertia	68	120
額定電壓 (V) Rated Current	4	2.8
額定電流 (A/ 相)Rated Current	1.2	2
基本步級角 Step Angle	1.8 度	
電源輸入 Input Source	DC24V	
激磁方式 Exciting Pattern	微步級 Micro Step	
重量 (kg) Weight	0.3	0.45

東方步進馬達
Oriental Step Motor

馬達型號 Model Number	PK245-01A	PK264-02A
搭配驅動器型號 Motor Drives	UDK2112	CMD2120P
馬達安裝尺寸 (mm) Size	42	57
激磁最大靜止轉矩 (N.m)Holding Torque	0.32	0.39
轉子慣性慣量 ($XI0^{-7}kg.m^2$) Rotor Inertia	68	120
額定電流 (A/ 相)Rated Current	1.2	2
基本步級角 Step Angle	1.8 度	
電源輸入 Input Source	單相 100V Single-phase 100V	DC24V
激磁方式 Exciting Pattern	微步級 Micro Step	
重量 (kg) Weight	0.35	0.45

多摩川步進馬達
Tamagawa Step Motor

馬達型號 Model Number	103H5209-0440	103H7121-0140
搭配驅動器型號 Motor Drives	US1D200P10	US1D200P10
馬達安裝尺寸 (mm) Size	42	57
激磁最大靜止轉矩 (N.m)Holding Torque	0.32	0.39
轉子慣性慣量 ($XI0^{-7}kg.m^2$) Rotor Inertia	62	100
額定電流 (A/ 相)Rated Current	1.2	1
基本步級角（度) Step Angle	1.8	
電源輸入 Input Source	DC24V	
激磁方式 Exciting Pattern	微步級 Micro Step	
重量 (kg) Weight	0.31	0.47

型號 Model
42M-TS3617N3E8

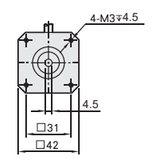

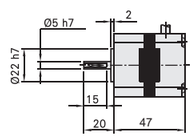

型號 Model
57M-TS3653N1E2

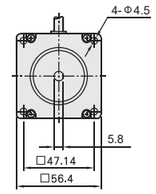

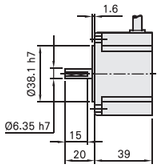

型號 Model
42M-PK245-01A

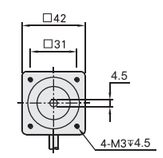

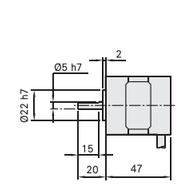

型號 Model
57M-PK264-02A

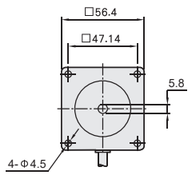

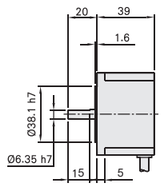

型號 Model
42M-103H5209-0440

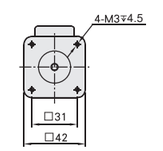

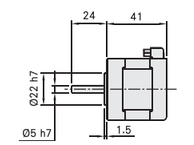

型號 Model
57M-103H7121-0140

